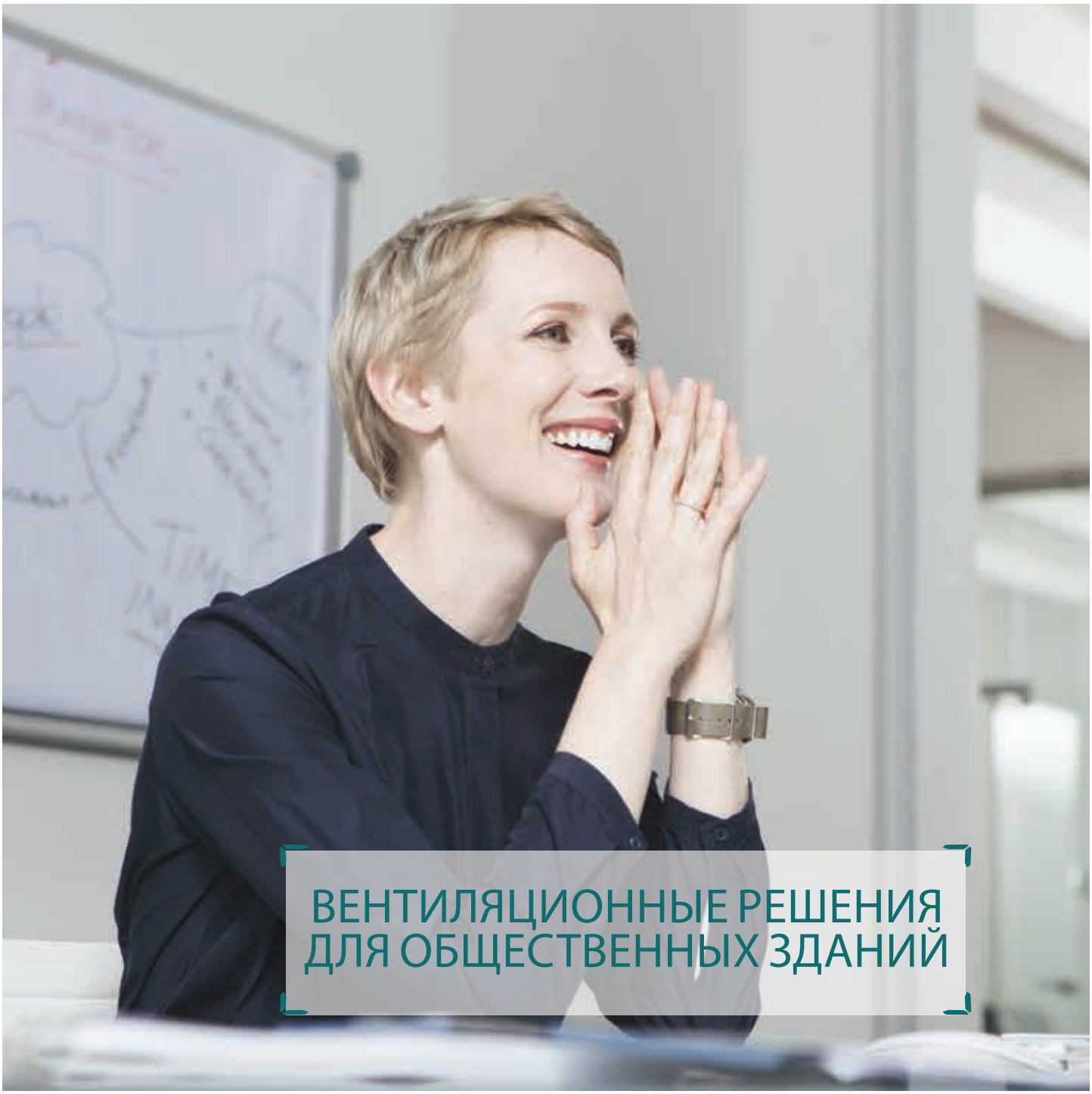

ВЕНТИЛЯЦИОННЫЕ РЕШЕНИЯ ДЛЯ ОБЩЕСТВЕННЫХ ЗДАНИЙ

ВЕНТИЛЯЦИЯ ГОСТИНИЦ, ШКОЛ, ОФИСОВ И ДРУГИХ ОБЩЕСТВЕННЫХ ОБЪЕКТОВ

Меньше загрязнений, меньше головной боли, больше счастья в воздухе

aldes

#HealthyLiving*

В среднем человек вдыхает 12 000 литров воздуха в день. 12 000 литров воздуха, которые мы вдыхаем в офисе, в школе, дома... 12 000 литров воздуха, которые мы используем, чтобы жить, радоваться, двигаться, мечтать, создавать, работать, отдыхать, удивляться и просто любить... 12 000 литров воздуха - это также 26 000 вдохов, которые являются для компании ALDES основой для заботы о здоровье каждого.

Воздух служит нам не только для дыхания: он также позволяет нам жить здоровой жизнью!

*Здоровый стиль жизни

aldes - это...

ALDES
- это
международный **семейный** холдинг, основанный в 1925 году в г. Лион во Франции.
Деятельность компании заключается в **разработке, производстве и продвижении** на рынок инновационных высококачественных интегрированных решений для поддержания комфорта в жилых и общественных помещениях".

ALDES в мире - ключевые цифры:

42
МИЛЛИОНА
ЧЕЛОВЕК ПО ВСЕМУ МИРУ ДЫШАТ ВОЗДУХОМ ALDES

200 000
НОВЫХ ПОЛЬЗОВАТЕЛЕЙ ЕЖЕГОДНО ЗАБОТЯТСЯ О СВОЁМ ЗДОРОВЬЕ БЛАГОДАРЯ ПРОДУКЦИИ ALDES

10
МИЛЛИОНОВ
ДОМОВ ОБОРУДОВАНЫ ИЗДЕЛИЯМИ ALDES

100
МИЛЛИОНОВ
КУБ. МЕТРОВ ВОЗДУХА, ПЕРЕРАБОТАННЫХ ALDES

4 географические зоны: Европа, Северная Америка, Азия, страны Среднего Востока и Индийского океана

17 филиалов во Франции и в мире, экспортные поставки в более чем 60 стран

1328 сотрудников по всему миру

Более 10 патентов в год

21 Производственная и Научно-Инновационная площадка

15 000 артикулов продукции

Продукция ALDES присутствует в более чем 2 миллионах жилых объектов

Призвание и Ценности:

air&people

Призвание компании ALDES - развивать интегрированные решения, направленные на поддержание **комфорта и безопасности** в здании. Глобальные решения принимают во внимание растущие потребности людей в комфортном микроклимате и их заботу о своём **здоровье**, а также необходимость в сокращении энергозатрат.

Устойчивое развитие - один из основных приоритетов развития ALDES

Сильная корпоративная культура и соблюдение ценностей компании, которыми являются **доверие**, **заинтересованность** и **уважение других**, всеми её сотрудниками.

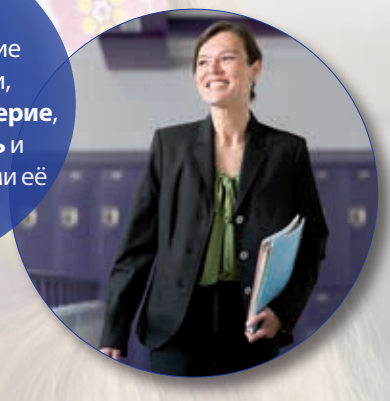

#HealthyLiving

ALDES с увлечением следует всему тому, что связано с #HealthyLiving - **Здоровым Стилем Жизни**

Преимущества ALDES:

Семейное предприятие

На сегодняшний день управление холдингом приходится на третье поколение семьи Лакруа. Главное преимущество семейного предприятия заключается в том, что управление компанией вкладывает время, силы, а также значительные средства на строительство долгосрочных надёжных отношений со своими иностранными партнёрами по всему миру.

Высокое качество продукции

Гарантией качества продукции Aldes является то, что разработка, производство, а также сборка и испытания всех изделий осуществляется непосредственно в производственном центре компании, объединяя усилия работников всех отделов для достижения наилучших результатов.

Собственные производственные мощности холдинга

Компания насчитывает 4 завода в Европе, а также заводы в Китае, ОАЭ, Канаде и США. Aldes обладает собственной логистической базой, которая находится в Мионсе в непосредственной близости от штаб-квартиры в Лионе.

ВОЗДУХО-РАСПРЕДЕЛИТЕЛЬНЫЕ УСТРОЙСТВА
с. 8 - 55

Вихревые диффузоры

AR 883 с. 12

Twisted 850 с. 14

SF 785 / SF 775 с. 17

Потолочные диффузоры

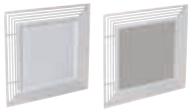

ALD 610 K с. 20

Внутренние решётки

AC 101 / SC 101 с. 25

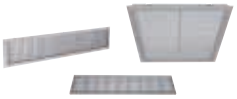

Gridlined Wall / Floor/ Exhaust с. 28

Щелевые диффузоры New

LINED / LINED TP с. 37

Оконечные компактные устройства

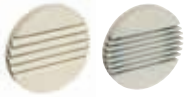

BIM2 300 / BIM2 320 с. 48

Специальные диффузоры

AR 190 / AR 190 Thermo с. 52

ВЕНТИЛЯТОРЫ
с. 56 - 93

Крышные коробчатые вентиляторы New

EasyVEC Compact с. 59

EasyVEC Compact micro-watt с. 61

EasyVEC Standard с. 63

EasyVEC micro-watt с. 68

Крышные вентиляторы

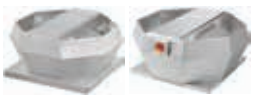

TAHA с. 72

TAHA micro-watt с. 73

TAVA с. 75

TAVA micro-watt с. 76

Приточно-вытяжные агрегаты с рекуперацией тепла

EVEREST XH/ VEX 500 с. 83

EVEREST XV/ VEX 500 с. 89

УСТРОЙСТВА РЕГУЛИРОВАНИЯ РАСХОДА ВОЗДУХА
с. 94 - 107

Устройства регулирования расхода воздуха

MR Mono с. 95

MR Modulo с. 96

RMA с. 99

RPM с. 101

CRGN / CRGE 100 с. 102-103

Вытяжные устройства

TDA с. 104

BAP'SI Twin с. 105

ПРОТИВОПОЖАРНОЕ ОБОРУДОВАНИЕ
с. 108- 117

Противопожарные нормально открытые клапаны ISONE

ISONE с. 112

Регулятор постоянного расхода воздуха

MR MODULO

ПРОСТОТА И ЭФФЕКТИВНОСТЬ В ОДНОМ УСТРОЙСТВЕ

- ☑ Подача постоянного потока воздуха без подключения к электросети
- ☑ Разнонаправленная естественная вентиляция зимой и летом
- ☑ Простой монтаж и настройка без специальных инструментов
- ☑ Французское качество

#HealthyLiving*

*Здоровый стиль жизни

aldes

ВОЗДУХОРАСПРЕДЕЛИТЕЛЬНЫЕ УСТРОЙСТВА

Вихревые диффузоры . . . . . с. 12
Потолочные диффузоры . . . . . с. 20
Внутренние решётки . . . . . с. 25
Щелевые диффузоры . . . . . с. 37
Оконечные вытяжные решётки . . . . . с. 48
Специальные диффузоры . . . . . с. 52

✓ Широкий выбор воздухораспределительных устройств для любых типов систем вентиляции и кондиционирования.

✓ Возможность одновременного притока и вытяжки благодаря уникальной технологии серии приточно-вытяжных диффузоров **COMBINED**.

✓ Возможность сборки линейных конструкций для больших помещений из щелевых диффузоров серии **LINED** (длина каждого элемента 2000 мм).

✓ Таблицы подбора с учётом технических и аэродинамических характеристик помогут легко и быстро принять правильное и точное решение в выборе необходимого устройства.

LINED S

→ с. 38

Диффузоры. Основные характеристики

Сфера применения

Приточные, вытяжные и универсальные диффузоры ALDES предназначены для подачи свежего и удаления загрязненного воздуха в системах приточно-вытяжной вентиляции, а также подачи или вывода холодного или тёплого воздуха в системах кондиционирования и отопления жилых и общественных зданий. Воздухораспределители или диффузоры являются одним из неотъемлемых условий, обеспечивающих комфортное пребывание человека в помещении, поэтому важно правильно подобрать диффузор.
При неправильном выборе и установке диффузора могут возникнуть следующие проблемы:
• Воздушная струя , направленная на людей в помещении, тем самым создающая дискомфорт.
• Аэродинамический шум.
• Потеря давления (сопротивление прохождению воздуха в вентиляционной системе, вызванное увеличением скорости движения воздуха в этой системе).
Чтобы избежать эти проблемы, следует учитывать параметры и технические характеристики воздухораспределительных устройств непосредственно перед проектированием здания (см. Таблицу подбора).

Параметры таблицы подбора

• Номинальные значения L x H (или D) и A_k
• Расход воздуха Q_v
• Длина воздушной струи L_t (обычно приводится для скорости воздуха V_t = 0,25 м/с или 0,5 м/с, измеренной по оси струи. Длину струи для других значений скорости можно определить с помощью коэффицентов, указанных на графиках (рис. 1)).

Обозначения

Q_v (м³/ч) = Расход воздуха
V_k (м/с) = Измеренная скорость воздуха через воздухораспределительное устройство
V_t (м/с) = Конечная скорость воздуха, которая определяет обслуживаемую зону
A_k (м²) = Характеристическая площадь оконечного устройства
L_w (NR) = Уровень звуковой мощности
DP_t (Па) = Потеря давления
L_t (м) = Расстояние между диффузором и самой удаленной от него точкой, скорость в которой равна V_t

Эффект Коанда

Эффект Коанда - это явление прилипания газовой струи к потолку или стене, рядом с которой она проходит.
Эффект Коанда проявляется, если скорость струи превышает 2 м/с.
При выборе соответствующего размера и расхода эффект Коанда увеличивает дальнобойность струи примерно на 30%, что позволяет легко расширить обслуживаемую зону до требуемой площади.

Воздухораспределительные диффузоры со встроенной воздухозаборной камерой

Использование данного типа диффузора позволяет избежать ограничений, накладываемых на выбор места расположения вытяжного устройства и обеспечивает значительную экономию времени при монтаже.
Ассортимент устройств ALDES представлен моделями диффузоров COMBINED , которые в одном аппарате объединяют функции притока и вытяжки воздуха.

Эффективность такого решения проиллюстрирована показанными на рисунке данными цифрового моделирования (рис. 3):
• Отсутствие очень высоких скоростей, следовательно, поток воздуха не создаёт дискомфорта.
• Отсутствие рециркуляции между притоком и вытяжкой.

ПРЕИМУЩЕСТВА

• Возможность регулируемого воздухораспределения.
• Настенный и потолочный монтаж (возможность установки на различных типах потолков в зависимости от необходимых требований).
• Наличие моделей с одновременным притоком свежего и удалением загрязнённого воздуха (серии ALD 610K Combined, LINED Combined).
• Стильный дизайн и французское качество.

Высота помещения < 3 м

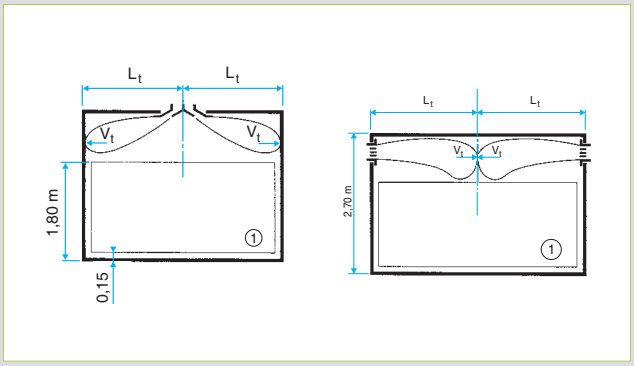

Зона помещения (рис. 1)

Эффект Коанда

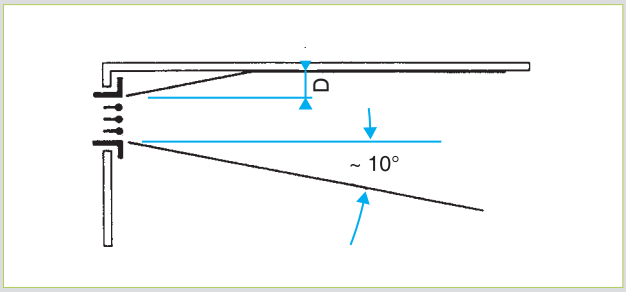

Эффект Коанда оптиммально проявлеяяется в случае, если расстояние D составляет менее 30 см (рис. 2)

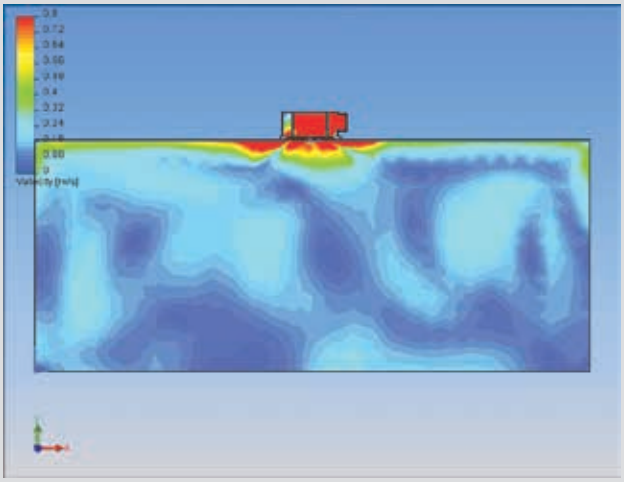

Распределение скоростей (рис. 3)

Таблица подбора диффузоров

++ Оптимальные комфортные условия и эффективная система
+ Нормальные комфортные условия и приемлемая система
– Не рекомендуется к использованию (использовать только после тщательного исследования системы воздухораспределения).

ВЫСОТА ПОМЕЩЕНИЯ < 3 М						
Применение	Воздухораспределительные устройства			Воздухораспределительная система до установки диффузора		
	Серия устройств	Модель		Приточная и/или вытяжная вентиляция	Центральный воздухо-обрабатывающий блок	Вентиляторный конвектор (фанкойл)
Раздача приточного воздуха со стороны стены	Компактные оконечные устройства Коэффицент перемешивания 1 - 6		BIM2 320 стр. 48	++	+	–
	Решётки с подвижными лопатками Коэффицент перемешивания 4 - 10	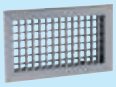	SC 102 D стр. 25	++	++	+
	Решётки с передними неподвижными пластинами Коэффицент перемешивания 4 - 10		GRIDLINED WALL стр. 28	++	++	++
	Решётки с передними неподвижными пластинами (для пола) Коэффицент перемешивания 4 - 10	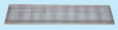	GRIDLINED FLOOR стр. 31	++	+	+
	Решётки с передними неподвижными линейными пластинами (Д/В ≥ 10) Коэффицент перемешивания 4 - 15		GRIDLINED WALL стр. 28	+	++	++
Раздача приточного воздуха со стороны потолка	Компактные оконечные устройства Коэффицент перемешивания 1 - 6		BIM2 320 стр. 48	++	+	–
	Многощелевые диффузоры для подвесных потолков, раздача + удаление воздуха Коэффицент перемешивания 6 - 22		ALD 610 K COMBINED стр. 23	+	++	++
	Квадратные регулируемые вихревые диффузоры Коэффицент перемешивания 6 - 28		SF 785 стр. 17	+	++	++
	Квадратные вихревые диффузоры для подвесных потолков Коэффицент перемешивания 6 - 32		Twisted 850 стр. 14	+	++	++
	Регулируемые линейные щелевые диффузоры Коэффицент перемешивания 6 - 20		LINED стр. 38	+	++	++
Удаление воздуха со стороны стены	Компактные оконечные устройства		BIM2 300 стр. 48	++	+	–
	Решётки с передними неподвижными пластинами		GRIDLINED EXHAUST стр. 30	++	+	+
Удаление воздуха со стороны потолка	Компактные оконечные устройства		BIM2 300 стр. 48	++	+	–

Таблица подбора диффузоров

++ Оптимальные комфортные условия и эффективная система
+ Нормальные комфортные условия и приемлемая система
– Не рекомендуется к использованию (использовать только после тщательного исследования системы воздухораспределения).

Применение	Воздухораспределительные устройства			Воздухораспределительная система до установки диффузора		
	Серия устройств	Модель		Приточная и/ или вытяжная вентиляция	Центральный воздухо-обрабатывающий блок	Вентиляторный конвектор (фанкойл)
3 М < ВЫСОТА ПОМЕЩЕНИЯ < 5 М						
Раздача приточного воздуха со стороны стены или через воздуховод	Решётки с передними неподвижными линейными пластинами Коэффициент перемешивания 4 - 10		GRIDLINED WALL стр. 28	+	+	–
	Решётки с передними неподвижными линейными пластинами (Д/В ≥ 10) Коэффициент перемешивания 4 - 15		GRIDLINED WALL стр. 28	+	++	++
Раздача приточного воздуха со стороны потолка	Квадратные диффузоры с раздачей воздуха на несколько направлений Коэффициент перемешивания 6 - 20		A 704 стр. 20	+	++	++
	Квадратные регулируемые вихревые диффузоры Коэффициент перемешивания 6 - 28		SF 785 стр. 17	+	+	+
	Квадратные вихревые диффузоры для подвесных потолков Коэффициент перемешивания 6 - 32		Twisted 850 стр. 14	+	+	+
	Регулируемые линейные щелевые диффузоры Коэффициент перемешивания 6 - 20		LINED стр. 38	+	+	++
	Специальные диффузоры с большой дальнобойностью струи Коэффициент перемешивания 8 - 25		AR 190/ AR 190 Thermo стр. 52	–	+	+
ВЫСОТА ПОМЕЩЕНИЯ > 5 М						
Раздача приточного воздуха со стороны стены или через воздуховод	Решётки с передними неподвижными линейными пластинами (Д/В ≥ 10) Коэффициент перемешивания 4 - 15		GRIDLINED WALL стр. 28	+	+	–
Раздача приточного воздуха со стороны потолка	Круглые регулируемые вихревые диффузоры Коэффициент перемешивания 6 - 28		AR 883 стр. 12	–	+	+
	Специальные диффузоры с большой дальнобойностью струи Коэффициент перемешивания 8 - 25		AR 190/ AR 190 Thermo стр. 52	–	++	++

Существует несколько методов вентиляции и кондиционирования воздуха. Часто в одной и той же системе используется по два различных метода. Центральный воздухообрабатывающий блок не обеспечивает такую же температуру приточного воздуха, как вентиляторный конвектор (фанкойл), оснащенный водяным контуром или системой непосредственного расширения. Из-за конструктивных особенностей воздухораспределительные устройства не могут обеспечить одинаковую производительность для горячего и холодного воздуха.
Приведённые выше таблицы составлены с учётом существующих ограничений и таким образом позволяют обеспечить подбор воздухораспределительных устройств, максимально адаптированный к условиям эксплуатации.

Круглые регулируемые вихревые диффузоры. Серия AR 883 - алюминевые

Диффузор AR 883

ПРЕИМУЩЕСТВА

- Регулируемое воздухораспределение.
- Идеальны для установки на высоких потолках.
- Высокая смесительная способность.
- Автоматическая регулировка геометрии диффузора в зависимости от необходимых требований для обеспечения лучшего комфорта.

Описание

- Корпус и воздухораспределительные лопатки из алюминия.
- Внешнее покрытие: алюминий, покрытый эпоксидной краской, цвет белый RAL 9010.
- Крепление: скрытое к адаптеру или непосредственно к воздуховоду.
- Адаптер для присоединения к воздуховоду крепится с помощью специальных зажимов.

Сфера применения

- Приточное устройство: регулируемая вихревая подача воздуха.
- Идеально подходят для систем кондиционирования со значительным отклонением температуры, а также для помещений с высокими потолками.
- Регулироемое воздухораспределение с опциональным электродвигателем для обеспечения оптимальных режимов работы в зимнее и летнее время года.
- Высокая смесительная способность, обеспечивающая быстрое выравнивание температур.
- Потолочный монтаж.

Модельный ряд*

Размер	Артикул
Диффузор AR 883 M1 с двигателем	
Ø 250	11002361
Ø 315	11002362
Ø 400	11002363
Ø 500	11002364
Ø 630	11002365

Принадлежности

- Адаптер для присоединения к воздуховоду с патрубком сбоку.
- Электродвигатель на 230 В с двухпозиционным или плавным управлением (по запросу).

Принадлежности (модельный ряд)

Размер	Артикул
Адаптер с патрубком сбоку	
Ø 250	11053313
Ø 315	11053314
Ø 400	11053316
Ø 500	11053318

Габаритные размеры

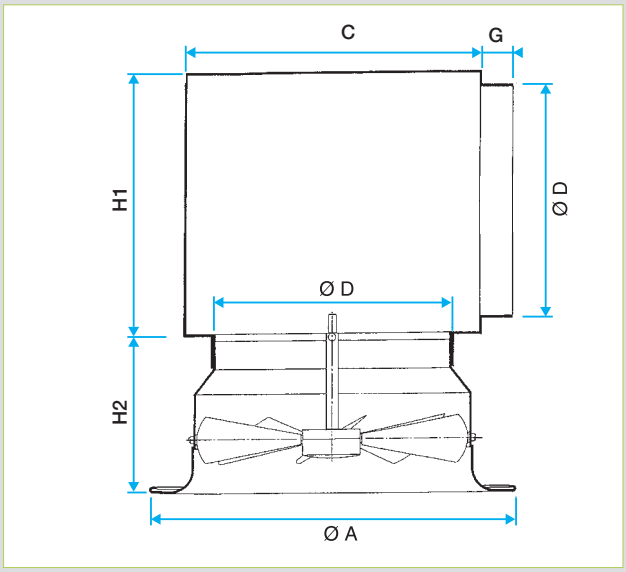

Диффузор AR 883 с адаптером RE

Расход воздуха для комфортного уровня шума*, стандартные размеры							
Модель Ø D (мм)	C (мм)	Ø A (мм)	G (мм)	H1 (мм)	H2 (мм)	Расход (м³/ч)	Расход для режима охлаждения воздуха (м³/ч)
250	310	425	50	300	225	500	450
315	375	500	50	365	240	1000	750
400	460	615	60	450	280	1600	900
500	560	850	70	550	320	2500	1400
630	690	1070	70	680	410	6000	1600

*Комфортный уровень шума (LW) - менее 40 дБ

*Дополнительный модельный ряд включает пропорциональные электродвигатели, ручную настройку, цветовой тон по таблице цветов RAL (по запросу).

Круглые регулируемые вихревые диффузоры. Серия AR 883 - алюминевые

Таблица подбора - приточное устройство в системах кондиционирования с эффектом настилающей струи (с эффектом Коанда) - ΔT - 10° и α 30°

Ak (м²)	Ø D (мм)	qv (м³/ч)																					
		200		300		400		500		600		800		1000		1400		1800		2000		25000	
0,01705	250	20	0,62	30	0,9	37	1,25	42	1,5													L_w	L_t
		3,4	8,1	5,0	16,5	70	30	8,7	44													V_k	Па
0,03090	315			18	0,7	25	0,87	30	1,15	35	1,35	42	1,8	47	2,3								
				2,7	5,3	8,5	3,5	4,6	15	5,8	21	7,2	33	9,5	53								
0,03810	400							26	1,0	31	1,25	38	1,65	43	2	52	2,8						
								3,6	8,7	4,5	14	6	23	7,5	35	10,5	65						
0,06700	500											26	1,2	32	1,5	38	2,1	46	2,8	48	3,1		
												3,2	7,4	4,0	11	5,7	20	7,5	35	8,1	40		
0,07720	630	L_w	L_t											28	1,4	37	1,9	43	2,5	45	2,7	51	3,5
		V_k	Па											3,4	8,0	4,8	16	6,3	25	7,0	35	9,0	48

Значения L_w (NR) приведены без учета звукопоглощающих характеристик помещения. Испытания проведены со стандартным адаптером.

V_t = 0,25 м/с

α = угол наклона створок.

Таблица подбора - приточная вентиляция в системах отопления с эффектом настилающей струи (с эффектом Коанда) - ΔT + 10° и α 90°

Ak (м²)	Ø D (мм)	qv (м³/ч)																					
		500		750		1000		1200		1600		2000		3000		4000		5000		6500		8000	
0,03665	250	38	5,9	48	9,0																	L_w	L_t
		3,8	27	5,8	63																	V_k	Па
0,07355	315			27	4,5	37	6,5	41	7,6	49	10,3												
				2,7	14	3,8	27	4,4	35	6,4	76												
0,10970	400							29	5,2	37	7,3	43	9,0										
								2,9	15,8	4,0	29	5,2	47										
0,16293	500									25	5,1	31	6,3	42	10	50	14						
										2,5	11,4	3,3	19,5	5	45	6,9	86						
0,30157	630	L_w	L_t											25	5,8	37	7,8	37	10	44	12,7	52	16
		V_k	Па											2,5	11,4	3,5	23	4,6	37	5,8	64	7,3	99

Значения L_w (NR) приведены без учета звукопоглощающих характеристик помещения. Испытания проведены со стандартным адаптером.

V_t = 0,25 м/с

α = угол наклона створок.

Вихревые диффузоры. Серия Twisted 850 - стальные

Диффузор Twisted 850 для панелей подвесных потолков

ПРЕИМУЩЕСТВА

- Установка вместо стандартной панели подвесного потолка размером 600 x 600 или 675 x 675 мм.
- В комплекте с адаптером для присоединения к воздуховоду.
- Подходят для потолков из формовочного гипса.
- Идеально вписываются в любой интерьер общественных зданий.
- Идеальны для установок с переменным расходом.
- Высокая смесительная способность.
- Учитывают значительные перепады температуры.
- Одинаковые модели для притока и вытяжки.
- Лёгкий доступ к фильтру в модели для вытяжки.

Описание

Принцип работы

- Распределение воздуха со значительным расходом, осуществляемое путем вращения струи воздуха внутри адаптера.

Воздухораспределительный конус, поддерживая достаточную скорость выталкивания струи, обеспечивает поддержание эффекта Коанда (эффекта прилипания газовой струи к потолку) и спиралевидной формы струи.

Вихри воздуха приводят в движение потоки наружного воздуха, смешивая его с приточным воздухом, и, таким образом, поддерживая равномерную температуру в зоне, занимаемой людьми.

Сфера применения

- Потолочные диффузоры предназначены для установки вместо стандартной панели подвесного потолка размером 600 x 600 или 675 x 675 мм.
- Подходят для несъемных потолков из формовочного гипса или гипсокартона.
- В комплекте с цилиндрическим адаптером из оцинкованной стали для непосредственного присоединения к круглому воздуховоду диаметром 200 мм.
- Приток или вытяжка воздуха, нерегулируемая раздача воздуха со значительным расходом и высокой смесительной способностью.
- Обеспечивают покрытие большого диапазона расходов при неизменных размерах диффузора.
- Применяются в установках, от которых требуется высокий коэффициент перемешивания воздуха.
- Идеальны для раздачи холодного и горячего воздуха (системы кондиционирования) в случае значительных перепадов температуры и низкой высоты потолка.
- Идеальны для установок с переменным расходом (вентиляторные конвекторы с подсоединением к воздуховоду).

Модельный ряд

Размеры	Артикул
Приточный диффузор с адаптером Twisted 850 600 x 600	
Ø 200	11051163
Вытяжной диффузор с фильтром и адаптером Twisted 850 W 600 x 600	
Ø 200	11051164

Принадлежности

Размеры	Артикул
Комплект из 5 сменных фильтров W 850	
Ø 200	11053949

Габаритные размеры

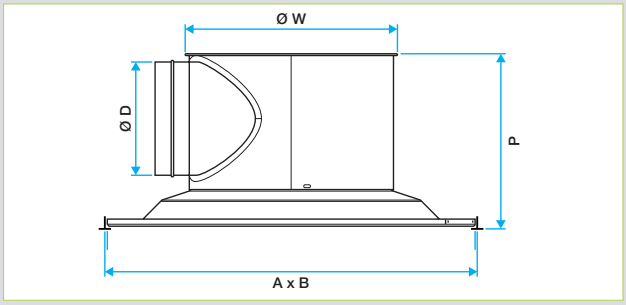

Диффузор Twisted 850 для квадратных потолочных панелей.

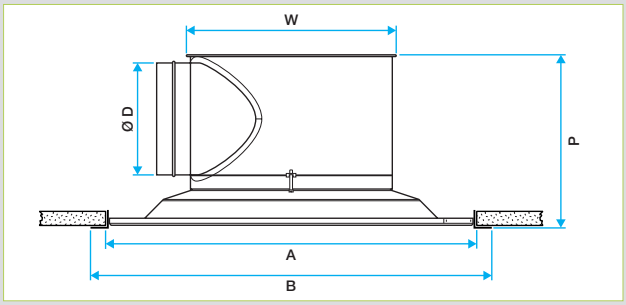

Диффузор Twisted 850 для потолка из формовочного гипса или гипсокартона

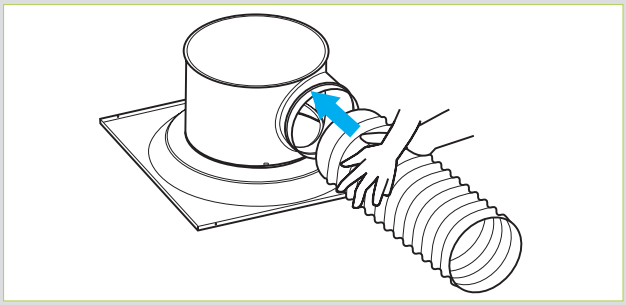

Присоединение к гибкому воздуховоду.

Диффузоры для подвесных потолков							
Расход воздуха для комфортного уровня шума*, стандартные размеры							
Монтаж	A x B* (мм)	A (мм)	B (мм)	Ø W (мм)	Ø D (мм)	P (мм)	Расход воздуха ($м^3$/ч)
Подвесные потолки	600 x 600	-	-	366	200	298	150 - 600
	675 x 675	-	-	366	200	298	150 - 600
Потолки из гипсокартона	-	600 x 600	651 x 651	366	200	298	150 - 600

*Комфортный уровень шума (LW) - менее 35 дБ

Вихревые диффузоры. Серия Twisted 850 - стальные

Диффузор Twisted 850 для вытяжки для потолков из гипсокартона

Открывающийся диффузор Twisted 850 с фильтром для вытяжки

ПРЕИМУЩЕСТВА

- Устанавливаются вместо стандартной панели подвесного потолка размером 600 x 600 или 675 x 675 мм.
- В комплекте с адаптером для присоединения к воздуховоду.
- Подходят для потолков из формовочного гипса или гипсокартона.
- Идеально вписываются в любой интерьер общественных зданий.
- Идеальны для установок с переменным расходом.
- Высокая смесительная способность.
- Учитывают значительные перепады температуры.
- Идентичные модели для притока и вытяжки.
- Лёгкий доступ к фильтру в модели для вытяжки.

Описание

- Воздухораспределительный конус и центральный диск из окрашенной стали.
- Стальная компенсирующая панель адаптирована к размерам панелей потолка 600x600 или 675x675 мм с каркасами типа «Tbar» или «Fine-Line».
- Декоративная монтажная рама (белый алюминий) для модели диффузора для потолков из формовочного гипса.
- Модель для раздачи воздуха оснащена неподвижным центральным диском, выполняющим функцию отклоняющей пластины.
- Модель для удаления воздуха оснащена съемным центральным диском и эллиптическим фильтром. Упрощенный, быстрый доступ к фильтру после снятия центрального диска.
- Цилиндрический адаптер из оцинкованной стали для непосредственного присоединения к круглому воздуховоду диаметром 200 мм.
- Доступно также исполнение без адаптера для удаления воздуха в свободное пространство или непосредственно в круглый воздуховод диаметром 200 или 250 мм. Только неоткрывающаяся модель диффузора.
  Внимание : данная модель не может быть использована для вытяжки.
- Покрытие эпоксидной краской RAL9010, глянец 30 %.
- Крепление к бетонной плите с помощью монтажных уголков, расположенных на адаптере.

Примечание: диффузор не должен испытывать никакой нагрузки подвесного потолка.

Принадлежности

- Плоский эллиптический фильтр класса G2 **
(входит в комплект поставки диффузора для вытяжки).
Стойкость к воздействию огня M1*.
- Декоративная монтажная рама (белый алюминий) для потолков из формовочного гипса.
- Звукоизоляция (вспененный меламин M1 толщиной 15 мм с внутренней стороны адаптера).

Габаритные размеры

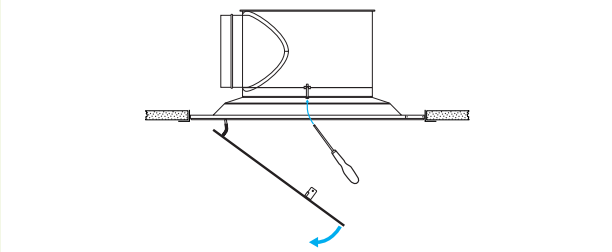

Диффузор Twisted 850 для вытяжки для квадратных потолочных панелей.

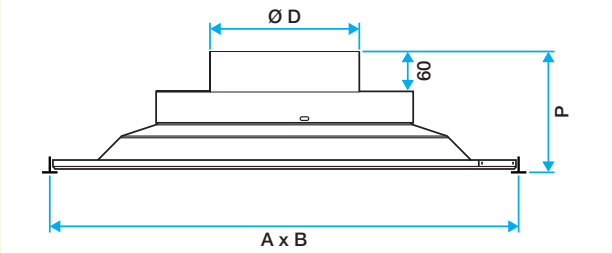

Установка диффузора Twisted для потолка из гипсокартона

Расход воздуха для комфортного уровня шума*, стандартные размеры			
Размеры A x B* (мм)	Ø D (мм)	P (мм)	Расход воздуха ($м^3$/ч)
600 x 600	200 или 250	170	150 - 600
675 x 675	200 или 250	170	150 - 600

*Номинальные размеры панели подвесного потолка
**Комфортный уровень шума (LW) - менее 35 дБ

* Невоспламеняемые вещества
** Фильтры грубой очистки - фильтры общего назначения

Вихревые диффузоры. Серия Twisted 850 - стальные

Таблица подбора - приточное устройство с эффектом настилающей струи (с эффектом Коанда)

Ak (м²)	Ø D (мм)	qv (м³/ч)																					
		150		200		250		300		350		400		450		500		550		600		650	
0,022	200	19	0,30	20	0,39	21	0,52	23	0,59	24	0,65	26	0,71	30	0,85	32	0,91	34	0,96	35	1,02	38	1,10
		2,0	2	2,6	3	3,3	4	3,9	6	4,6	8	5,2	11	5,9	13	6,5	17	7,2	20	7,8	24	8,5	28
		L_w	L_t																			L_w	L_t
		V_k	Па																			V_k	Па

Значения L_w (NR) приведены без учета звукопоглощающих характеристик помещения. Vt = 0,37 м/с. Испытания проведены со стандартным адаптером.

Таблица подбора - вытяжное устройство без фильтра

Ak (м²)	Ø D (мм)	qv (м³/ч)																					
		150		200		250		300		350		400		450		500		550		600		650	
0,029	250	19	-	19	-	20	-	21	-	22	-	25	-	28	-	31	-	33	-	35	-	37	-
		1,4	2	1,9	3	2,4	5	2,9	7	4,6	10	3,8	13	4,3	16	4,8	20	5,3	24	5,7	29	6,2	34
	200 (Па2)	-	4	-	7	-	11	-	16	-	21	-	28	-	35	-	44	-	53	-	63	-	74
		L_w	-																			L_w	-
		V_k	Па																			V_k	Па

Значения L_w (NR) приведены без учета звукопоглощающих характеристик помещения. Испытания проведены без адаптера (модель Ø 250) и со стандартным адаптером (Па2).

Таблица подбора - вытяжное устройство только с фильтром класса G2

Ak (м²)	Ø D (мм)	qv (м³/ч)																					
		150		200		250		300		350		400		450		500		550		600		650	
	200	-	1	-	2	-	3	-	4	-	6	-	8	-	10	-	12	-	14	-	17	-	20
			Па																				Па

Квадратные регулируемые вихревые диффузоры. Серия SF 785 - стальные

Диффузор SF 785

ПРЕИМУЩЕСТВА

- Регулируемая раздача воздуха.
- Идеальны для установок с высокой смесительной способностью.

Описание

- Передняя поверхность покрыта эпоксидной краской, цвет белый RAL9010.
- Отклоняющие лопатки черного цвета RAL9005.
- Крепление к адаптеру с помощью центрального винта (F7). Данное крепление подходит для подшивных потолков из гипсокартона или потолков типа BA13.
- Скрытое крепление сборной конструкции к бетонной плите с помощью монтажных уголков, расположенных на адаптере.

Сфера применения

- Приток или вытяжка, нерегулируемая горизонтальная раздача воздуха через одну щель.
- Использование в системах отопления и кондиционирования.
- Потолочный монтаж.
- Возможность раздачи воздуха справа R или слева L, или вытяжки (без отклонения воздушной струи) согласно модели.
- Встроеннный адаптер с круглым соединением.

Дополнительный модельный ряд

- Покрытие краской, цвет согласно каталогу RAL (по запросу).
- Изолированный адаптер (по запросу).
- Адаптер с расположенным сверху патрубком (по запросу).
- Разный дизайн и возможность монтажа вместо панели подвесного потолка размером 600 x 600 мм (модели SF 775 - по запросу).

Принадлежности

- Адаптер RE (с патрубком сбоку).
  Примечание : все стандартные адаптеры оснащены распределителем потоков.

Модельный ряд

Размеры	Артикул
Диффузор SF 785 F7	
400 x 400	11051130
500 x 500	11051131
600 x 600	11051132

Модельный ряд с опциями

Размеры/Число щелей	Артикул
Диффузор SF 785	
400 x 400/16 щелей	11002941
500 x 500/16 щелей	-
500 x 500/24 щели	11022943
600 x 600/16 щелей	-
600 x 600/24 щели	-
600 x 600/32 щели	11002946
600 x 600/48 щелей	-
825 x 825/64 щели	-
825 x 825/72 щели	-

Принадлежности

Размеры	Артикул
Адаптер RE	
400 x 400	11002950
500 x 500	11002950
600 x 600	11002950

Габаритные размеры

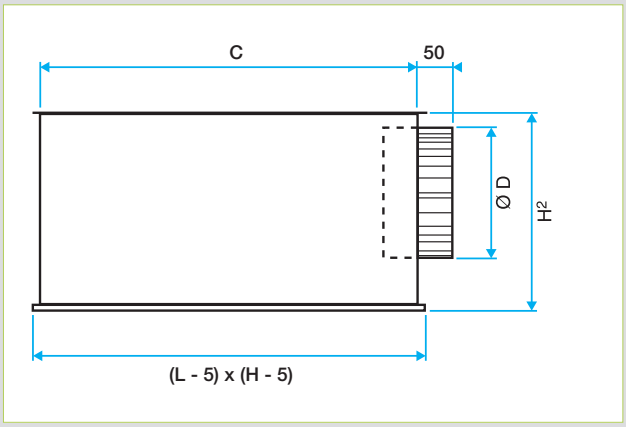

Диффузор SF 785 с адаптером RE

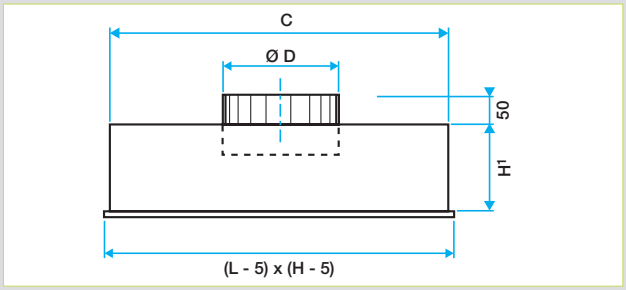

Диффузор SF 785 с адаптером RT

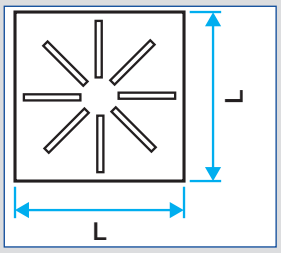

Размер 400 x 400 мм

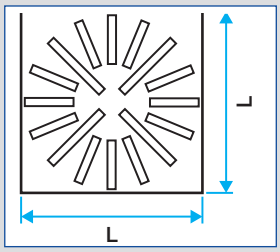

Размер 500 x 500 мм

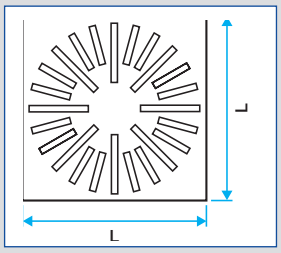

Размер 600 x 600 мм

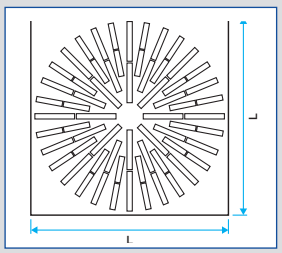

Размер 825 x 825 мм

Расход воздуха для комфортного уровня шума*, стандартные размеры				
L x H (мм)	C (мм)	Ø D (мм)	H2 (мм)	Расход воздуха (м³/ч)
400 x 400	360	200	300	250
500 x 500	460	200	300	450
600 x 600**	560	250	350	550

*Комфортный уровень шума (LW) - менее 30 дБ

** Размеры адаптированы к размерам стандартной панели подвесного потолка 600 x 600 мм.

Квадратные регулируемые вихревые диффузоры. Серия SF 775 - стальные

Диффузор SF 775

ПРЕИМУЩЕСТВА

- Регулируемая раздача воздуха.
- Идеальны для установок с высокой смесительной способностью.

Описание

- Корпус из стального штампованного листа.
- Регулируемые отклоняющие лопатки из полипропилена.
- Передняя поверхность покрыта эпоксидной краской, цвет белый RAL9010.
- Отклоняющие лопатки черного цвета RAL9005.
- Покрытие краской, цвет согласно каталогу RAL.
- F0: скрытое крепление винтами сбоку диффузора.

Примечание. Крепление данного типа рекомендуется для подвесных потолков и не подходит в случае подшивных потолков из гипсокартона или потолков типа ВА13.

- F7: видимое крепление с помощью подвеса и центрального винта.

Примечание. Крепление данного типа рекомендуется для подшивных потолков из гипсокартона или потолков типа ВА13.

- Крепление сборной конструкции к бетонной плите с помощью монтажных уголков, расположенных на адаптере.

Примечание. Вес диффузора не должен быть приложен к каркасу подвесного потолка.

Сфера применения

- Раздача воздуха (приточные устройства).
- Регулируемое воздухораспределение со спиралевидной формой воздушной струи.
- Быстрое выравнивание температур.
- Потолочный монтаж.
- Размер 600x600 мм, адаптированный к стандартному размеру панелей подвесного потолка.
- Номенклатура размеров от 400x400 до 825x825 мм.

Принадлежности

- Адаптер RE (с патрубком сбоку).
- Адаптер RT (с патрубком сверху).
- Встроенный распределитель потоков.
- Доступно простое исполнение с изоляцией 2 или 5 граней.

Модельный ряд с опциями

Размеры/Кол-во щелей	Артикул
Диффузор SF 775	
400 x 400/16 щелей	-
500 x 500/16 щелей	11002922
500 x 500/24 щели	-
600 x 600/16 щелей	11002924
600 x 600/24 щели	11002925
600 x 600/32 щели	-
600 x 600/48 щелей	11002926
825 x 825/64 щели	-
825 x 825/72 щели	11002927

Габаритные размеры

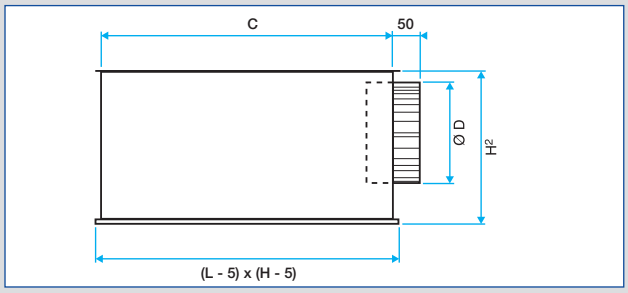

Диффузор SF 775 с адаптером RE

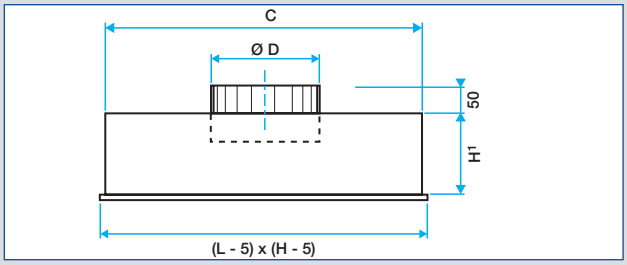

Диффузор SF 775 с адаптером RT

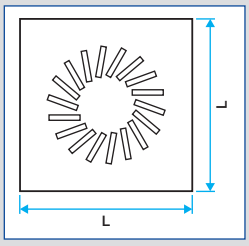

Размер 400 / 500 / 600 x 16 мм

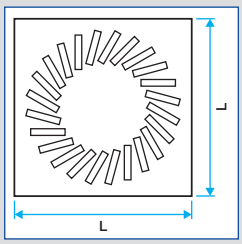

Размер 500 x 24 мм

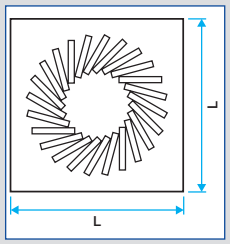

Размер 600 x 24 мм

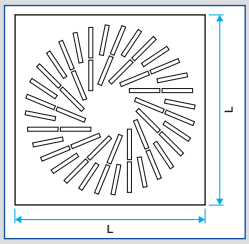

Размер 600 x 48 мм

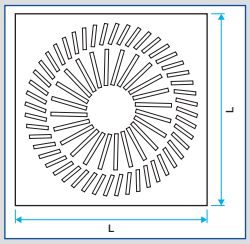

Размер 825 x 72 мм

Размеры L x H (мм)	Кол-во щелей	C (мм)	Ø D (мм)	H1 (мм)	H2 (мм)
400 x 400	16	360	200	200	290
500 x 500	16	460	200	200	290
500 x 500	24	460	200	200	290
600 x 600*	16	560	200	200	290
600 x 600*	24	560	200	200	290
600 x 600*	48	560	250	200	340
825 x 825	72	785	315	200	405

*Специальный размер панели подвесного потолка.

Квадратные регулируемые вихревые диффузоры. Серии SF 785 и SF 775 - стальные

Таблица подбора - приточное устройство с эффектом настилающей струи (с эффектом Коанда). Серия SF 785

Ak (м²)	L x H (мм)	150 (м³/ч)		200 (м³/ч)		300 (м³/ч)		400 (м³/ч)		500 (м³/ч)		600 (м³/ч)		800 (м³/ч)	
0,0248	400 x 400	-	1,2	-	1,5	26	2,4	35	3,2					L_w	L_t
		1,6	2,5	2,1	4,5	3,2	10,0	4,5	20,0					V_k	Па
0,0392	500 x 500			-	1,3	-	2,0	25	2,5	30	3,2				
				1,4	1,9	2	4,0	2,8	8,0	3,5	13,0				
0,0565	600 x 600					-	1,6	-	2,3	25	2,8	28	3,2		
						1,6	2,2	2	4,0	2,7	7,0	3,1	10,0		
0,0938	825 x 825	L_w	L_t							-	2,3	20	2,8	28	3,6
		V_k	Па							1,7	3,0	2	4,0	3	8,0

Значения L_w (NR) приведены без учета звукопоглощающих характеристик помещения. Испытания проведены со стандартным адаптером.

V_t = 0,25 м/с.

Таблица подбора - приточное устройство с эффектом настилающей струи (с эффектом Коанда). Серия SF 775

Ak (м²)	L x H (мм) x количество щелей	150 (м³/ч)		200 (м³/ч)		300 (м³/ч)		400 (м³/ч)		500 (м³/ч)		600 (м³/ч)		800 (м³/ч)		1200 (м³/ч)	
0,0189	400 / 500 / 600 x 16	-	1,3	21	1,8	32	2,6									L_w	L_t
		1,8	3,7	2,6	7,0	4	16,0									V_k	Па
0,0284	500 x 500 x 24			-	1,5	25	2,3	33	3,0								
				2	4,0	3	9,0	4	16,0								
0,0449	600 x 600 x 24					-	1,8	23	2,4	28	3,0	33	3,6				
						1,8	3,5	2,5	6,0	3,1	10,0	3,9	15,0				
0,0568	600 x 600 x 48							-	2,2	25	2,8	29	33,0	37	4,8		
								2	4,0	2,7	7,0	3,1	10,0	4,4	20,0		
0,1017	825 x 825 x 72	L_w	L_t									-	2,6	25	3,4	32	4,5
		V_k	Па									1,8	3,1	2,6	6,0	3,4	11,0

Значения L_w (NR) приведены без учета звукопоглощающих характеристик помещения. Испытания проведены со стандартным адаптером.

V_t = 0,25 м/с.

Доступные опции

Крепление	Покрытие	Адаптер
• F0: скрытое крепление винтами сбоку диффузора. • F7: видимое крепление с помощью подвеса и центрального винта.	• Покрытие эпоксидной краской, цвет согласно каталогу RAL.	• F0 или F7 типы крепления. • Специальная глубина. • Специальные типы подсоединения. • Изоляция 2 или 5 граней.

Многощелевые квадратные диффузоры. Серия ALD 610 K - алюминиевые

Диффузор ALD 610 K с центральной панелью

Диффузор ALD 610 K с панелью подвесного потолка

ПРЕИМУЩЕСТВА

- Подходят для установки вместо панелей стандартного подвесного потолка размером 600 x 600 и 675 x 675 мм с каркасом профиля T или Fine-Line.
- Стильный дизайн.
- Лёгкий доступ к фильтру в модели для вытяжки.

Описание

- Корпус и отклоняющие лопатки из экструдированного алюминиевого профиля, цвет белый RAL 9010.
- Центральная панель из листовой стали, покрытая эпоксидной краской, цвет белый RAL 9010.
  Примечание : при необходимости обеспечения эстетического единообразия центральная панель может быть заменена панелью подвесного потолка, обрезанной до соответствующего размера.
- Модель для вытяжки оснащена держателем фильтра с открывающейся центральной частью, что обеспечивает упрощенный доступ к расположенному внутри фильтру.
- Адаптер из оцинкованной стали с патрубком, расположенным сбоку (тип RE) или сверху (тип RT), простой или изолированный.
- Скрытое крепление диффузора к адаптеру с помощью несъемных зажимов.
- Крепление сборной конструкции к бетонной плите с помощью монтажных лапок, расположенных на адаптере.

Примечание. Вес диффузора не должен быть приложен к каркасу подвесного потолка.

Сфера применения

- Раздача или удаление воздуха (вытяжка).
- Нерегулируемая горизонтальная раздача воздуха на 4 направления через 1, 2, 3 или 4 щели.
- Установка в системах отопления и кондиционирования.
- Потолочный диффузор предназначен для установки вместо стандартной панели подвесного потолка размером 600 x 600 или 675 x 675 мм (каркасы с профием T или Fine-Line).
- Возможность выбора цвета согласно каталогу RAL.

Принадлежности

- Фильтр класса G2 или G3 для вытяжки (M1).
- Устанавливаемая на адаптер заслонка для регулирования расхода воздуха, доступ к которой обеспечивается через диффузор.
- Изоляция 2 или 5 граней адаптера (пенополиуретан M1).

Габаритные размеры

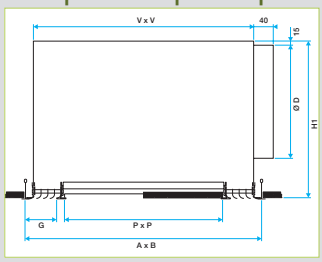

Диффузор ALD 610 K с адаптером и патрубком сбоку

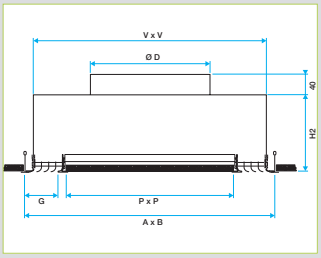

Диффузор ALD 610 K с адаптером и патрубком сверху

Расход воздуха для комфортного уровня шума*, стандартные размеры										
A x B** (мм)	Кол-во щелей	P x P (мм)	V x V (мм)	H1 (mm)	H2 (mm)	G (mm)	Ø D (mm)	H1** (mm)	Ø D*** (мм)	Расход воздуха (м³/ч)
600 x 600	1	508 x 508	560 x 560	265	125	25	200	325	250	300
600 x 600	2	474 x 474	560 x 560	325	125	42	250	325	250	500
600 x 600	3	440 x 440	560 x 560	325	125	59	250	325	250	750
600 x 600	4	406 x 406	560 x 560	325	125	76	250	325	250	900
675 x 675	1	583 x 583	635 x 635	265	125	25	250	325	250	350
675 x 675	2	549 x 549	635 x 635	325	125	42	250	325	250	550
675 x 675	3	515 x 515	635 x 635	325	125	59	250	325	250	850
675 x 675	4	481 x 481	635 x 635	325	125	76	250	325	250	1000

*Комфортный уровень шума (LW) - менее 35 дБ
**Номинальные размеры панели подвесного потолка.
*** Модель диффузора с открывающейся панелью и только фильтром.
Примечание : диффузор и его адаптер не подлежат продаже по отдельности.

Модельный ряд

Размеры	Количество щелей	Артикул
Диффузор без центральной панели ALD610K		
600 x 600	1	11002861
600 x 600	2	11002862
600 x 600	3	11002863
600 x 600	4	11002864
675 x 675	1	11002866
675 x 675	2	11002867
675 x 675	3	11002868
675 x 675	4	11002869

Принадлежности

Размеры	Артикул
Адаптер с патрубком сбоку RE610	
600 x 600	11003321
600 x 600	11003324
675 x 675	11003326
675 x 675	11003329
Адаптер с патрубком сверху RT610	
600 x 600	11003331
600 x 600	11003334
675 x 675	11003336
675 x 675	11003339

Многощелевые квадратные диффузоры. Серия ALD 610 K - алюминиевые

Таблица подбора - приточное устройство с эффектом настилающей струи (с эффектом Коанда). Серия ALD 610 K

Ak (м²)	Размеры	qv (м³/ч)																					
		150		200		250		300		400		500		600		800		1000		1200		1400	
0,016	600 - 1 щель	18	2,3	25	2,7	30	3	33	3,4	39	4											L_w	L_t
		2,4	5	3,3	9	4	13	4,9	20	6,5	35											V_k	Па
0,018	675 - 1 щель	16	2	23	2,6	28	2,9	32	3,3	38	3,9	43	4,6										
		2,3	4	2,9	7	3,8	12	4,5	17	6	30	7,5	46										
0,030	600 - 2 щели					20	2,5	24	2,9	29	3,4	35	3,9	38	4,5	44	5,4						
						2,3	4	2,7	6	3,6	11	4,5	17	5,5	25	7,1	42						
0,034	675 - 2 щели					18	2,6	22	2,8	27	3,3	33	3,8	36	4,2	42	5,2						
						2	3	2,4	5	3,2	8	4	13	4,9	19	6,5	35						
0,045	600 - 3 щели									22	2,9	27	3,4	30	3,8	36	4,6	41	5,4	45	6,3		
										2,3	4	2,9	7	3,4	9	4,6	17	5,9	29	6,9	39		
0,051	675 - 3 щели									20	2,8	25	3,3	28	3,7	35	4,4	39	5,2	43	6		
										2	3	2,6	5	3	7	4	13	5,1	22	6,2	33		
0,060	600 - 4 щели											22	3,1	26	3,5	32	4,2	37	5	41	5,7	44	6,6
												2,2	4	2,6	5	3,5	10	4,5	16	5,2	22	6,2	31
0,068	675 - 4 щели	L_w	L_t											23	3,4	29	4	35	4,7	38	5,4	42	6,2
		V_k	Па											2,4	4	3	7	3,9	12	4,6	17	5,5	25

Значения L_w (NR) приведены без учета звукопоглощающих характеристик помещения. Испытания проведены со стандартным адаптером. V_t = 0,37 м/с

Таблица подбора - вытяжное устройство без фильтра. Серия ALD 610 K

Ak (м²)	Размеры	qv (м³/ч)																					
		150		200		250		300		400		500		600		800		1000		1200		1400	
0,012	600 - 1 щель	13	-	20	-	25	-	28	-	34	-											L_w	L_t
		3,1	8	4,3	15	5,2	22	6,4	50	8,5	59											V_k	Па
0,014	675 - 1 щель	11	-	18	-	23	-	27	-	33	-												
		3,0	7	3,8	12	4,9	20	5,9	29	7,8	47												
0,023	600 - 2 щели					15	-	19	-	24	-	30	-	33	-								
						3,0	7	3,5	10	4,7	17	5,9	29	7,2	43								
0,026	675 - 2 щели					13	-	17	-	22	-	28	-	31	-	37	-						
						2,6	5	3,1	8	4,2	14	5,2	22	6,4	32	8,4	59						
0,035	600 - 3 щели									17	-	22	-	25	-	31	-	36	-				
										3,0	7	3,8	12	4,4	15	6,0	29	7,7	49				
0,039	675 - 3 щели									15	-	20	-	23	-	30	-	34	-	38	-		
										2,6	5	3,4	8	3,9	12	5,2	22	6,6	37	8,1	56		
0,046	600 - 4 щели											17	-	21	-	27	-	32	-	36	-	39	-
												2,9	7	3,4	8	4,6	17	5,9	27	6,8	37	8,1	53
0,052	675 - 4 щели	L_w	-											18	-	24	-	30	-	33	-	27	-
		V_k	Па											3,1	7	3,9	12	5,1	20	6,0	29	7,2	43

Значения L_w (NR) приведены без учета звукопоглощающих характеристик помещения. Испытания проведены со стандартным адаптером.

Многощелевые квадратные диффузоры. Серия ALD 610 K - алюминиевые

Таблица подбора - вытяжное устройство с фильтром класса G2. Серия ALD 610 K

Ak (м²)	Размеры	qv (м³/ч)																					
		150		200		250		300		400		500		600		800		1000		1200		1400	
0,012	600 - 1 щель	13	-	20	-	25	-	28	-	34	-											L_w	L_t
		3,1	8	4,3	15	5,2	23	6,4	52	8,5	63											V_k	Па
0,014	675 - 1 щель	11	-	18	-	23	-	27	-	33	-												
		3,0	7	3,8	12	4,9	21	5,9	31	7,8	55												
0,023	600 - 2 щели					15	-	19	-	24	-	30	-	33	-								
						3,0	8	3,5	12	4,7	23	5,9	34	7,2	50								
0,026	675 - 2 щели					13	-	17	-	22	-	28	-	31	-	37	-						
						2,6	6	3,1	10	4,2	18	5,2	27	6,4	39	8,4							
0,035	600 - 3 щели									17	-	22	-	25	-	31	-	36	-				
										3,0	11	3,8	17	4,4	22	6,0	40	7,7	68				
0,039	675 - 3 щели									15	-	20	-	23	-	30	-	34	-	38	-		
										2,6	9	3,4	13	3,9	19	5,2	33	6,6	56	8,1			
0,046	600 - 4 щели											17	-	21	-	27	-	32	-	36	-	39	-
												2,9	12	3,4	15	4,6	28	5,9	46	6,8	62	8,1	
0,052	675 - 4 щели	L_w	-											18	-	24	-	30	-	33	-	27	-
		V_k	Па											3,1	14	3,9	23	5,1	39	6,0	54	7,2	68

Значения L_w (NR) приведены без учета звукопоглощающих характеристик помещения. Испытания проведены со стандартным адаптером.

ΔP > 70 Па

Многощелевые квадратные диффузоры. Серия Combined ALD 610 K - алюминиевые

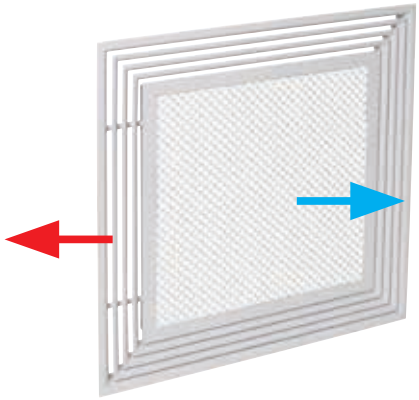

Диффузор Combined ALD 610 K

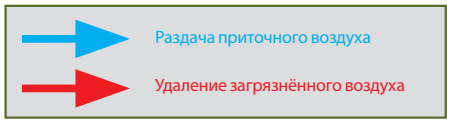

ПРЕИМУЩЕСТВА

- Универсальный диффузор для притока и вытяжки.
- Экономия времени на установке.
- Подходит как для центральных воздухообрабатывающих установок, так и для вентиляторных конвекторов с подсоединением к воздуховоду.
- Подходит для стандартной панели подвесного потолка размером 600x600 и 675x675 мм (каркасы с профием T или Fine-Line).
- Лёгкий доступ к фильтру для вытяжки (по запросу).

Серия диффузоров COMBINED представляет собой универсальные (приточно-вытяжные) воздухораспределительные устройства, благодаря уникальной технологии которых одновременно осуществляется приток свежего (через центральную панель *) и вытяжка загрязнённого воздуха (через периферийную часть устройства *).

Описание

- Диффузор оснащен сдвоенным адаптером, обеспечивающим одновременное выполнение функций притока и вытяжки воздуха.
- Корпус и отклоняющие лопатки для раздачи воздуха из алюминиевого профиля.
- Центральная панель (для вытяжки) из перфорированного стального листа. Данная панель может быть оснащена встроенным фильтром, для упрощения доступа к которому она легко и быстро открывается.
- Сдвоенный адаптер из оцинкованной стали с двумя патрубками, расположенными с противоположных сторон.
- Алюминий, покрытый эпоксидной краской, цвет белый RAL9010.
- Скрытое крепление диффузора к адаптеру с помощью несъемных зажимов. Конструкция поставляется с завода в собранном виде.
- Крепление сборной конструкции к бетонной плите с помощью монтажных лапок, расположенных на соединительном адаптере.

Примечание. Вес диффузора не должен быть приложен к каркасу подвесного потолка.

Сфера применения

- Одновременная раздача (по периметру) и удаление воздуха (в центре) при использовании в любых типах систем вентиляции и кондиционирования.
- Нерегулируемая горизонтальная раздача воздуха на 4 направления через 1, 2, 3 или 4 щели.
- Использование в установках отопления и кондиционирования.
- Потолочный диффузор предназначен для установки вместо стандартной панели подвесного потолка размером 600 x 600 или 675 x 675 мм (каркасы с профием T или Fine-Line).

Принадлежности

- Плоский фильтр класса G2 или G3 для вытяжки (стойкость к воздействию огня M1).
- Изоляция 5 граней сдвоенного адаптера (пенополиуретан M1).

Доступные опции

- Выбор цвета согласно каталогу RAL (по запросу).

Габаритные размеры

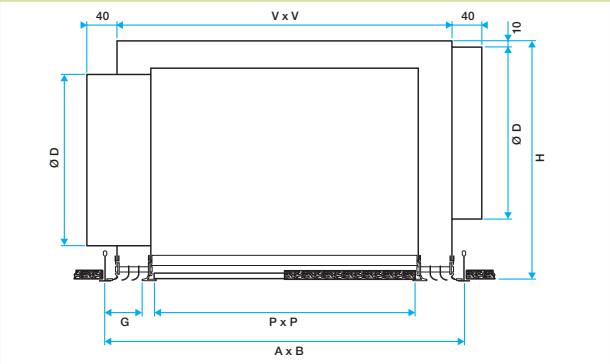

Диффузор Combined ALD 610 K

Расход воздуха для комфортного уровня шума* (приток и вытяжка), стандартные размеры							
A x B** (мм)	Кол-во щелей	P x P (мм)	V x V (мм)	H (мм)	G (мм)	Ø D (мм)	Расход воздуха ($м^3$/ч)
600 x 600	1	508 x 508	560 x 560	365	25	250	300
600 x 600	2	474 x 474	560 x 560	365	42	250	500
600 x 600	3	440 x 440	560 x 560	365	59	250	750
600 x 600	4	406 x 406	560 x 560	365	76	250	900
675 x 675	1	583 x 583	635 x 635	365	25	250	350
675 x 675	2	549 x 549	635 x 635	365	42	250	550
675 x 675	3	515 x 515	635 x 635	365	59	250	850
675 x 675	4	481 x 481	635 x 635	365	76	250	1000

**Комфортный уровень шума (LW) - менее 35 дБ.
**Номинальные размеры панели подвесного потолка.

Модельный ряд

Размеры	Артикул	Размеры	Артикул	Размеры	Артикул
Диффузор с перфорированным листом Combined ALD610 K					
600 x 600	11002881	600 x 600	11002883	675 x 675	11002887
600 x 600	11002882	600 x 600	11002884	675 x 675	11002888
		675 x 675	11002886	675 x 675	11002889

Принадлежности

Размеры	Артикул	Размеры	Артикул	Размеры	Артикул
Сдвоенный адаптер R-RE					
600 x 600	11003341	600 x 600	11003343	675 x 675	11003347
600 x 600	11003342	600 x 600	11003344	675 x 675	11003348
		675 x 675	11003346	675 x 675	11003349

Многощелевые квадратные диффузоры. Серия Combined ALD 610 K - алюминиевые

Таблица подбора - приточное устройство с эффектом настилающей струи (с эффектом Коанда). Серия Combined ALD 610 K

Ak (м²)	Размеры	qv (м³/ч)																			
		150		200		250		300		400		500		600		800		1000		1200		1400	
0,016	600 - 1 щель	20	2,3	27	2,7	32	3	34	3,4	41	4											L_w	L_t
		2,4	5	3,3	9	4	13	4,9	20	6,5	35											V_k	Па*
0,018	675 - 1 щель	17	2	24	2,6	29	2,9	33	3,3	39	3,9	43	4,6										
		2,3	4	2,9	7	3,8	12	4,5	17	6	30	7,5	46										
0,030	600 - 2 щели					21	2,5	24	2,9	30	3,4	35	3,9	38	4,5	45	5,4						
						2,3	4	2,7	6	3,6	11	4,5	17	5,5	25	7,1	42						
0,034	675 - 2 щели					19	2,6	22	2,8	28	3,3	34	3,8	37	4,2	43	5,2						
						2	3	2,4	5	3,2	8	4	13	4,9	19	6,5	35						
0,045	600 - 3 щели									23	2,9	28	3,4	32	3,8	37	4,6	42	5,4	46	6,3		
										2,3	4	2,9	7	3,4	9	4,6	17	5,9	29	6,9	39		
0,051	675 - 3 щели									21	2,8	26	3,3	29	3,7	36	4,4	41	5,2	44	6		
										2	3	2,6	5	3	7	4	13	5,1	22	6,2	33		
0,060	600 - 4 щели											23	3,1	27	3,5	33	4,2	38	5	42	5,7	44	6,6
												2,2	4	2,6	5	3,5	10	4,5	16	5,2	22	6,2	31
0,068	675 - 4 щели	L_w	L_t											24	3,4	31	4	36	4,7	39	5,4	43	6,2
		V_k	Па*											2,4	4	3	7	3,9	12	4,6	17	5,5	25

* Аэродинамическое сопротивление диффузора Combined на стороне раздачи воздуха. Испытания проведены со стандартным адаптером. Значения L_w (NR) приведены без учета звукопоглощающих характеристик помещения и относятся к универсальному диффузору для притока и вытяжки (тип Combined).
V_t = 0,37 м/с.

Таблица подбора - вытяжное устройство без фильтра. Серия Combined ALD 610 K

Размеры	qv (м³/ч)										
	150	200	250	300	400	500	600	800	1000	1200	1400
600 - 1 щель	1	1	2	3	5						*Па
675 - 1 щель	1	1	1	1	3						
600 - 2 щели			3	4	6	10	14				
675 - 2 щели			2	2	4	6	9	15			
600 - 3 щели					9	14	20	36	56		
675 - 3 щели					4	7	10	18	28	40	
600 - 4 щели						19	27	49			
675 - 4 щели	Па*						13	23	36	52	

* Аэродинамическое сопротивление диффузора Combined на стороне раздачи воздуха. Испытания проведены со стандартным адаптером.

ΔP > 70 Па

Таблица подбора - вытяжное устройство с фильтром класса G2. Серия Combined ALD 610 K

Размеры	qv (м³/ч)										
	150	200	250	300	400	500	600	800	1000	1200	1400
600 - 1 щель	2	2	3	5	8						*Па
675 - 1 щель	1	1	2	3	5						
600 - 2 щели			4	6	10	16	23				
675 - 2 щели			2	3	6	9	14	24			
600 - 3 щели					15	23	33	58			
675 - 3 щели					7	11	17	30	46	66	
600 - 4 щели						31	45				
675 - 4 щели	Па*						20	46	60		

* Аэродинамическое сопротивление диффузора Combined на стороне раздачи воздуха. Испытания проведены со стандартным адаптером.

ΔP > 70 Па

Решётки простые и с отклонением струи в двух плоскостях. Серия AC 101 - SC 101 - AC 102 D - SC 102 D - алюминиевые или стальные

Решётка AC 101 - SC 101

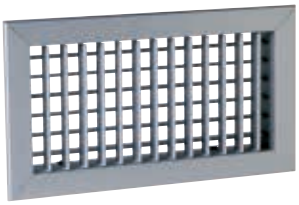

Решётка AC 102 D - SC 102 D

ПРЕИМУЩЕСТВА

- Регулируемые створки.
- Простая установка.

Описание

- **AC 101 F3** и **SC 101 F3** : однорядные решётки (вытяжные) с горизонтальными, подвижными, индивидуально регулируемыми створками, расстояние между которыми 20 мм.
- **AC 102 D F3** и **SC 102 D F3** : двухрядные решётки (приточные) с подвижными, индивидуально регулируемыми горизонтальными створками сзади и вертикальными створками спереди, расстояние между которыми 20 мм.
- Отделка **модели AC** : анодированный алюминий, глянцевый, естественного цвета.
- Отделка **модели SC** : сталь, покрытая эпоксидной краской, цвет белый RAL 9010.
- Скрытое крепление с помощью пружинных зажимов.

Сфера применения

- Приточные и вытяжные устройства в любых системах вентиляции и кондиционирования воздуха.
- Настенный монтаж.

Принадлежности

- Регулирующий клапан SGS из оцинкованного стального листа со встречным вращением створок. Крепится к решётке с помощью зажимов.
- Монтажная рама F4 из оцинкованного стального листа.
- Адаптеры MT et ME из оцинкованной стали с патрубками сзади или сбоку.

Доступные опции

- Номенклатура размеров до 1500 x 1500 мм. Простые однорядные решётки с вертикальными створками или двухрядные решётки с горизонтальными створками спереди. Цвет отделки согласно каталогу RAL. Крепление винтами через раму или с помощью защёлок (по запросу).

Габаритные размеры

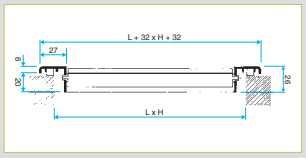

Решётка AC или SC 101 без принадлежностей

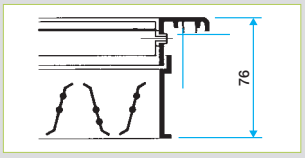

Решётка AC или SC 101 с установленным воздушным клапаном

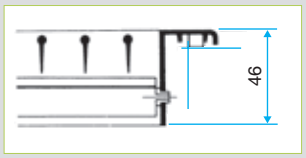

Решётка AC или SC 102 D без принадлежностей

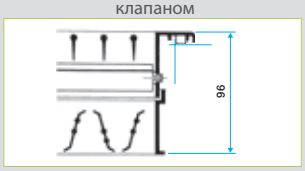

Решётка AC или SC 102 D с установленным воздушным клапаном

Расход воздуха для комфортного уровня шума*, стандартные размеры				
L	H (мм)			
	100	150	200	300
200	200	-	-	-
250	250	370	-	-
300	300	450	-	-
400	400	700	800	-
500	500	800	1000	-
600	-	900	1200	1700
800	-	-	1500	2300
1000	-	-	-	2700

*Комфортный уровень шума (LW) - менее 25 дБ

Модельный ряд

Размеры	Артикул
AC 102 D F3 - Решётка DD	
200 x 100	11050577
250 x 100	11050578
300 x 100	11050579
400 x 100	11050580
500 x 100	11050581
250 x 150	11050582
300 x 150	11050583
400 x 150	11050584
500 x 150	11050585
600 x 150	11050586
400 x 200	11050587
500 x 200	11050588
600 x 200	11050589
800 x 200	11050590
600 x 300	11050591
800 x 300	11050592
1000 x 300	11050593

Размеры	Артикул
SC 102 D F3 - Решётка DD	
200 x 100	11050060
250 x 100	11050061
300 x 100	11050062
400 x 100	11050063
500 x 100	11050064
250 x 150	11050065
300 x 150	11050066
400 x 150	11050067
500 x 150	11050068
600 x 150	11050069
400 x 200	11050070
500 x 200	11050071
600 x 200	11050072
800 x 200	11050073
600 x 300	11050074
1000 x 300	11050076

Размеры	Артикул
AC 101 F3 - Решётка SD	
200 x 100	11050537
250 x 100	11050538
300 x 100	11050539
400 x 100	11050540
500 x 100	11050541
250 x 150	11050542
300 x 150	11050543
400 x 150	11050544
500 x 150	11050545
600 x 150	11050546
400 x 200	11050547
500 x 200	11050548
600 x 200	11050549
800 x 200	11050550
600 x 300	11050551
800 x 300	11050552
1000 x 300	11050553

Размеры	Артикул
SC 101 F3 - Решётка SD	
200 x 100	11050020
250 x 100	11050021
300 x 100	11050022
400 x 100	11050023
500 x 100	11050024
250 x 150	11050025
300 x 150	11050026
400 x 150	11050027
500 x 150	11050028
600 x 150	11050029
400 x 200	11050030
500 x 200	11050031
600 x 200	11050032
800 x 200	11050033
600 x 300	11050034
800 x 300	11050035
1000 x 300	11050036

Решётки простые и с отклонением струи в двух плоскостях. Серия AC 101 - SC 101 - AC 102 D - SC 102 D - алюминиевые или стальные

Таблица подбора - вытяжная вентиляция. Серия AC 101 - SC 101

Ak (м²)	L x H (мм)		qv (м³/ч)																			
			200		300		400		500		750		1000		1500		2000		3000		4000		5000	
0,013	200 x 100		25	-																			L_w	L_t
			4,2	35																			V_k	Па
0,020	300 x 100 200 x 100		16	-	27	-																		
			2,8	15	4,2	35																		
0,030	400 x 100 300 x 150	200 x 200	-	-	19	-	26	-																
			1,9	7	2,9	16	3,7	27																
0,045	600 x 100 400 x 150	300 x 200			-	-	18	-	23	-														
					1,9	7	2,5	12	3,1	20														
0,060	800 x 100 500 x 150	400 x 200							17	-	27	-												
									2,3	10	3,5	24												
0,075	1000 x 100 600 x 150	500 x 200 300 x 300							-	-	22	-	30	-										
									1,8	6,5	2,7	15	3,8	28										
0,093	1200 x 100 800 x 150	600 x 200 400 x 300									18	-	25	-	35	-								
											2,2	10	3,0	18	4,5	40								
0,125	1000 x 150 800 x 200	500 x 300 400 x 400									-	-	19	-	29	-								
											1,6	5	2,2	10	3,4	22								
0,150	1200 x 150 800 x 300												-	-	25	-	32	-						
													1,8	7	2,7	15	3,7	26						
0,175	1000 x 200 500 x 400	622 x 322 522 x 422											-	-	21	-	29	-						
													1,6	5	2,4	11	3,2	20						
0,200	1200 x 200 800 x 300	622 x 422 522 x 522													19	-	26	-	36	-				
															2,1	9	2,8	15	4,1	33				
0,260	1000 x 300 800 x 400	600 x 600 622 x 522													-	-	21	-	31	-	37	-		
															1,6	5	2,2	10	3,2	20	4,1	33		
0,350	1000 x 400 800 x 500																		28	-	35	-		
																			2,8	14	3,7	26		
0,420	1200 x 400 1000 x 400																		21	-	28	-	34	-
																			2,0	8	2,6	13	3,3	22
0,530	1200 x 400	1000 x 600	L_w	L_t															15	-	23	-	29	-
			V_k	Па															1,6	5	2,1	9	3,3	22

Значения L_w (NR) приведены без учета звукопоглощающих характеристик помещения.

Решётки простые и с отклонением струи в двух плоскостях. Серия AC 101 - SC 101 - AC 102 D - SC 102 D - алюминиевые или стальные

Таблица подбора - приточная вентиляция с эффектом настилающей струи (с эффектом Коанда). Серия AC 102 D - SC 102 D

Ak (м²)	L x H (мм)		qv (м³/ч)																			
			100		150		200		300		400		600		800		1200		1800		2500		3500	
0,011	325 x 75		32	2,8	43	4,1	50	5,5	60	8,3													L_w	L_t
			2,5	16	3,8	35	5,1	62	7,6	140													V_k	Па
0,015	425 x 75		25	2,4	35	3,6	43	4,7	53	7,1	61	9,5												
			1,9	8,4	2,8	19	3,7	33	5,5	75	7,4	134												
0,019	525 x 75				30	3,2	38	4,2	48	6,3	56	8,4												
					2,2	12	2,9	21	4,4	47	5,8	83												
0,023	625 x 75	325 x 125					33	3,8	44	5,7	52	7,6												
							2,4	14	3,6	5,0	4,8	47												
0,030	825 x 75	425 x 125							38	5,0	46	6,7	56	10										
									2,8	19	3,7	33	5,1	75										
0,037	1025 x 75 325 x 175	525 x 125							34	4,5	41	6,0	52	9,0	59	12								
									2,2	15	3,0	22	4,5	49	6,0	88								
0,045	1225 x 75 425 x 175	625 x 125 325 x 225									37	5,5	47	8,2	55	11	59	14						
											2,5	15	3,7	33	4,9	59	5,5	75						
0,060	825 x 125 425 x 225	525 x 175											41	7,1	49	9,5	54	13						
													2,8	19	3,7	33	4,4	47						
0,075	1025 x 125 525 x 225	625 x 175											36	6,4	44	8,5	51	13						
													2,2	12	3,0	22	3,7	35						
0,090	1225 x 125 625 x 225	825 x 175													41	8,6	44	11	61	20				
															2,5	15	2,8	20	5,8	80				
0,120	1025 x 175	825 x 225															40	10	55	17				
																	2,3	12,5	4,2	42				
0,150	1225 x 175	1025 x 225																	50	15	58	21		
																			3,3	28	4,5	50		
0,180	1225 x 225		L_w	L_t															47	14	54	17	62	26
			V_k	Па															2,8	21	3,8	35	5,5	80

Значения L_w (NR) приведены без учета звукопоглощающих характеристик помещения.

V_t = 0,37 м/с.

Решётки с передними неподвижными пластинами. Серия настенных решёток Gridlined Wall

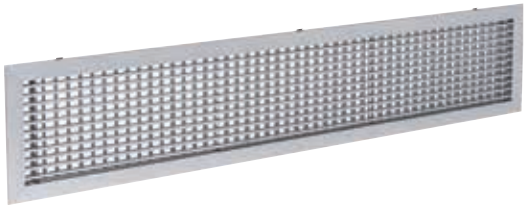

Настенная решётка Gridlined Wall

ПРЕИМУЩЕСТВА

- Простая установка.
- Стильный дизайн.
- Возможность выбора отделки на заказ.

Описание

- Решётки изготовлены из экструдированного алюминиевого профиля.
- Передние неподвижные горизонтальные пластины с углом отклонения струи 15°.
- Рама длиной 23 мм.
- Исполнение D: решётка оснащена рядом задних, индивидуально регулируемых лопаток, расположенных перпендикулярно пластинам.
- Исполнение без рамы: только центральная панель.
- Отделка из анодированного алюминия, цвет естественный, полуматовый.
- Покрытие эпоксидной краской, цвет белый, полуматовый 30 % согласно каталогу RAL 9010.
- Дополнительная опция: выбор цвета в соответствии с каталогом RAL; возможность специальной отделки "от кутюр".
- Скрытое крепление винтами (F3).
- Скрытое крепление с помощью защёлок (F5).
- Без крепления (F0).

Примечание. Исполнение без рамы поставляется без крепления.

Сфера применения

- Раздача и удаление воздуха в любых системах вентиляции и кондиционирования.
- Решётки, оснащённые задними отклоняющими лопатками для раздачи воздуха (исполнение D), или простые решётки для удаления воздуха.
- Установка на стену или подоконник.

Стандартные размеры

- Диапазон длины от 200 мм до 2000 мм для каждой решётки.
- Возможность сборки декоративных линейных конструкций-поясов (непрерывная обрешётка) из элементов длиной 2000 мм.
- Диапазон высоты от 75 мм до 800 мм (за исключением исполнения D длиной максимум 300 мм).
- Длина с шагом 1 мм и высота с шагом 5 мм.
- Максимальная высота клапана 500 мм.

Принадлежности

- Клапан воздушный AGB алюминиевый со встречным вращением створок (крепится к решётке с помощью специальных зажимов).
- Монтажная рама F4 или F6 из оцинкованного стального листа.
- Адаптер для присоединения к воздуховоду с патрубками сзади или сбоку.

Габаритные размеры

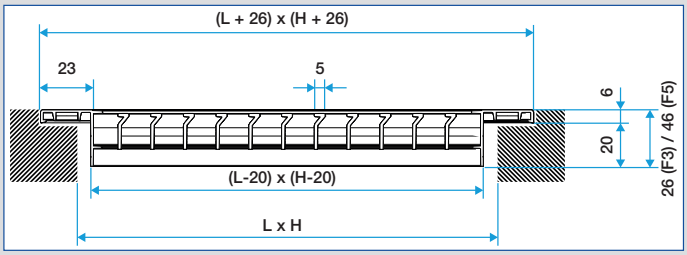

Настенная решётка Gridlined Wall

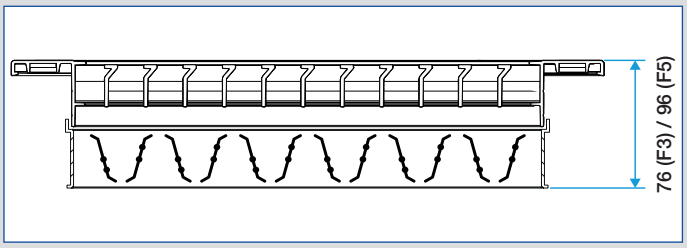

Настенная решётка Gridlined Wall со встроенным воздушным клапаном

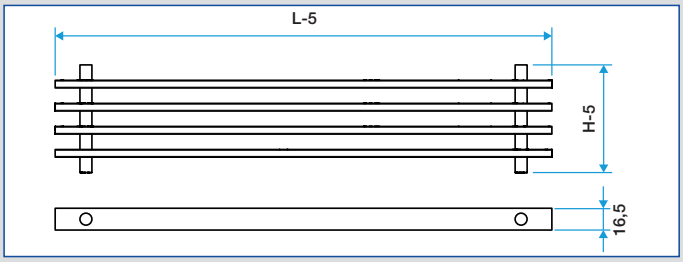

Настенная решётка Gridlined Wall со встроенным воздушным клапаном

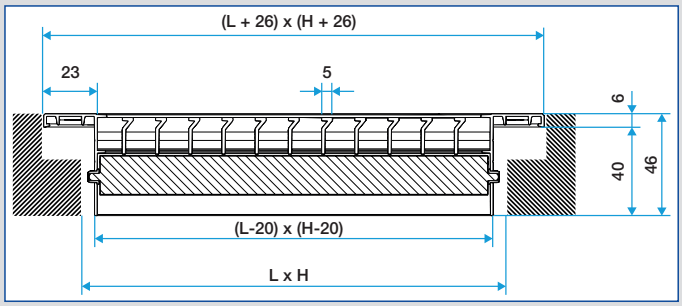

Настенная решётка Gridlined Wall с двойным отклонением струи

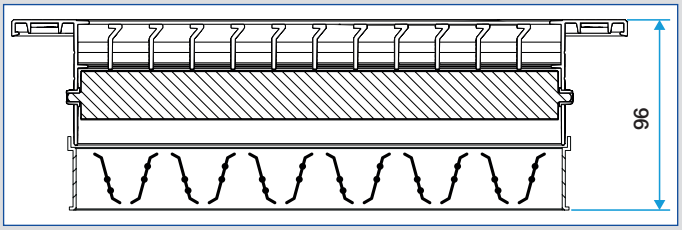

Настенная решётка Gridlined Wall с двойным отклонением струи и со встроенным воздушным клапаном

Решётки с передними неподвижными пластинами. Серия напольных решёток Gridlined Floor

Напольная решётка Gridlined Floor

ПРЕИМУЩЕСТВА

- Простая установка.
- Стильный дизайн.
- Возможность выбора отделки на заказ.

Описание

- Решётки изготовлены из экструдированного алюминиевого профиля.
- Передние неподвижные горизонтальные пластины с углом отклонения струи 15°.
- Прочная рама, усиленная U-образным профилем, с видимым краем шириной 5 мм.
- Съёмная центральная панель (в стандартном исполнении).
- Отделка из анодированного алюминия, цвет естественный, полуматовый.
- Стойкость к нагрузкам: 150 кг при условии действия для поверхности площадью 12,5 см² для центральной части решётки.
- Покрытие эпоксидной краской, цвет белый, полуматовый 30 % согласно каталогу RAL 9010.
- Дополнительная опция: выбор цвета в соответствии с каталогом RAL; возможность специальной отделки "от кутюр".
- Рама решётки поставляется с закладными деталями (в стандартном исполнении).

Сфера применения

- Раздача и удаление воздуха в любых системах вентиляции и кондиционирования.
- Установка в пол.
- Подходят для установки в местах с содержанием хлора (например, в бассейне).

Стандартные размеры

- Диапазон длины от 200 мм до 2000 мм для каждой решётки.
- Возможность сборки декоративных линейных конструкций-поясов (непрерывная обрешётка) из элементов длиной 2000 мм.
- Диапазон высоты от 75 мм до 300 мм.
- Длина с шагом 1 мм и высота с шагом 5 мм.
- Максимальная высота клапана 500 мм.

Принадлежности

- Клапан воздушный AGB алюминиевый со встречным вращением створок (крепится к решётке с помощью специальных зажимов). Входит в комплект поставки.
- Угловые детали 90°.

Дополнительные опции

- Встроенный воздушный клапан с регулирующим винтом.
- Закрепление центральной части с помощью винтов (демонтаж только с помощью отвёртки).

Габаритные размеры

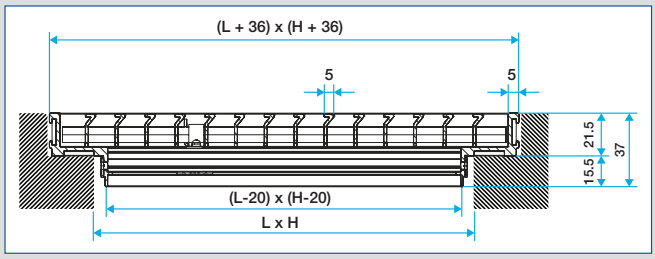

Напольная решётка Gridlined Floor

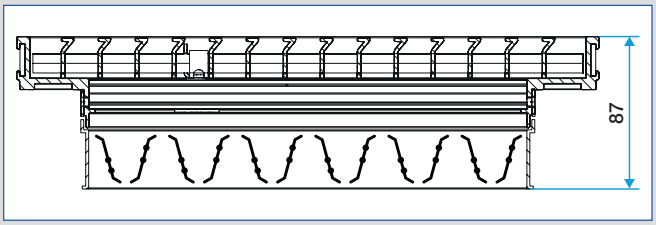

Напольная решётка Gridlined Floor со встроенным воздушным клапаном

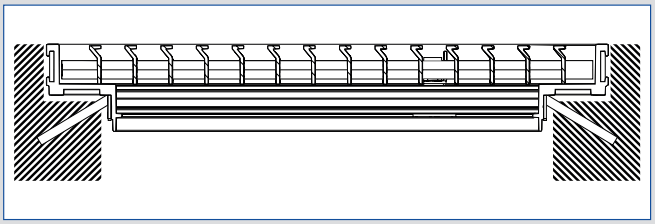

Напольная решётка Gridlined Floor с закладными деталями

Решётки с передними неподвижными пластинами. Серия вытяжных решёток Gridlined Exhaust

Вытяжная решётка Gridlined Exhaust

ПРЕИМУЩЕСТВА

- Простая установка.
- Стильный дизайн.
- Возможность выбора отделки на заказ.

Описание

- Решётки изготовлены из экструдированного алюминиевого профиля.
- Решётки с неподвижными горизонтальными маскирующими лопатками, наклонёнными под углом 45°.
- Рама шириной 23 мм.
- Исполнение без рамы: только центральная панель.
- Отделка из анодированного алюминия, цвет естественный, полуматовый.
- Покрытие эпоксидной краской, цвет белый, полуматовый 30 % согласно каталогу RAL 9010.
- Дополнительная опция: выбор цвета в соответствии с каталогом RAL; возможность специальной отделки "от кутюр".
- Скрытое крепление винтами (F3).
- Скрытое крепление с помощью защёлок (F5).
- Без крепления (F0).

Примечание. Исполнение без рамы поставляется без крепления.

Сфера применения

- Только для удаления воздуха в любых системах вентиляции и кондиционирования.
- Установка на стену или потолок.

Стандартные размеры

- Диапазон длины от 200 мм до 2000 мм для каждой решётки.
- Диапазон высоты от 75 мм до 800 мм.
- Длина с шагом 1 мм и высота с шагом 5 мм.
- Максимальная высота клапана 500 мм.

Принадлежности

- Клапан воздушный AGB алюминиевый со встречным вращением створок (крепится к решётке с помощью специальных зажимов).
- Монтажная рама F4 или F6 из стали.
- Адаптер для присоединения к воздуховоду с патрубками сзади или сбоку.

Дополнительные опции

- Исполнение "Piscine" ("Бассейн") с высокой стойкостью к коррозии.
- Встроенный воздушный клапан с регулирующим винтом.
- Уплотнительная прокладка на раме.

Габаритные размеры

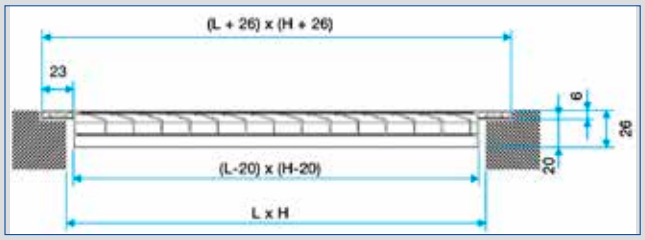

Вытяжная решётка Gridlined Exhaust

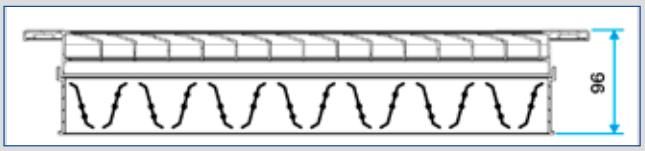

Вытяжная решётка Gridlined Exhaust со встроенным воздушным клапаном

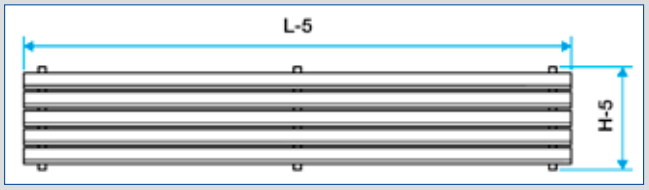

Вытяжная решётка Gridlined Exhaust без рамы (только центральная часть)

Решётки с передними неподвижными пластинами. Серия Gridlined. Модельный ряд, опции и принадлежности

Модельный ряд настенных решёток Gridlined Wall (в наличии на складе)

Размеры	Gridlined Wall цвет белый	Gridlined Wall анодированная отделка	Воздушный клапан SGS	Монтажная рама F4	Адаптер с патрубком сзади MT F3	Адаптер с патрубком сбоку ME F3
200 x 100	11050562	-	11053241	11053761	11053632	11053662
300 x 100	11050563	-	11053243	11053763	11053634	11053664
400 x 100	11050564	-	11053244	11053764	11053635	11053665
500 x 100	11050565	11050245	11053245	11053765	11053636	11053666
600 x 100	11050566	11050246	11053271	11053780	11053637	11053667
1000 x 100	11050568	11050248	11053273	11053782	11053639	11053669
300 x 150	11050569	11050249	11053247	11053767	11053641	11053671
600 x 150	11050571	11050251	11053250	11053770	11053644	11053674
800 x 150	11050572	-	11053274	11053783	11053645	11053675
1000 x 150	11050573	-	11053275	11053784	11053646	11053676

Серия настенных решёток: крепление с помощью защёлок.

Модельный ряд. Доступные размеры

11003411 Gridlined Wall (настенные решётки)
11003413 Gridlined Wall Core (настенные решётки - исполнение без рамы)
11003421 Gridlined Exhaust (вытяжные решётки)
11003422 Gridlined Exhaust Core (вытяжные решётки - исполнение без рамы)

H/L	200	250	300	400	500	600	800	1000	1200	1400	1600	1800	2000
75	•	•	•	•	•	•	•	•	•	•	•	•	•
100	•	•	•	•	•	•	•	•	•	•	•	•	•
150	•	•	•	•	•	•	•	•	•	•	•	•	•
200	•	•	•	•	•	•	•	•	•	•	•	•	•
250	•	•	•	•	•	•	•	•	•	•	•	•	•
300	•	•	•	•	•	•	•	•	•	•	•	•	•
400	•	•	•	•	•	•	•	•	•	•	•	•	•
500	•	•	•	•	•	•	•	•	•	•	•	•	•
600	•	•	•	•	•	•	•	•	•	•	•	•	•
800	•	•	•	•	•	•	•	•	•	•	•	•	•

11003412 Gridlined Wall D (настенные решётки - исполнение D)
11003402 Gridlined Floor (напольные решётки)

H/L	200	250	300	400	500	600	800	1000	1200	1400	1600	1800	2000
75	•	•	•	•	•	•	•	•	•	•	•	•	•
100	•	•	•	•	•	•	•	•	•	•	•	•	•
150	•	•	•	•	•	•	•	•	•	•	•	•	•
200	•	•	•	•	•	•	•	•	•	•	•	•	•
250	•	•	•	•	•	•	•	•	•	•	•	•	•
300	•	•	•	•	•	•	•	•	•	•	•	•	•
400	•	•	•	•	•	•	•	•	•	•	•	•	•

• Поставляются установленными на решётках.

Решётки с передними неподвижными пластинами. Серия Gridlined. Модельный ряд, опции и принадлежности

Модельный ряд с выбором опций

Артикул	Наименование	Применение	Монтаж	Крепление	Отделка	Линейные конструкции	Воздушный клапан*	Створки	Уплотнительная проклатка	Исполнение "Piscine" ("Бассейн")
11003411	GRIDLINED WALL	Раздача/ удаление воздуха	Настенный	Зажимы/ защёлки	Анодированный алюминий/ покрытие краской	Да	Да	1 створка 2 створки	Да	Да
11003412	GRIDLINED WALL D с двойным отклонением створок	Раздача воздуха	Настенный	Зажимы/ защёлки	Анодированный алюминий/ покрытие краской	Да	Да	1 створка 2 створки	Да	Да
11003413	GRIDLINED WALL CORE центральная часть без рамы	Раздача/ удаление воздуха	Настенный/ на подоконнике	Без крепления	Анодированный алюминий/ покрытие краской	Нет	Нет	Нет	Нет	Да
11003421	GRIDLINED EXHAUST	Удаление воздуха	Настенный/ потолочный	Зажимы/ защёлки	Анодированный алюминий/ покрытие краской	Нет	Да	Нет	Да	Да
11003422	GRIDLINED EXHAUST CORE центральная часть без рамы	Удаление воздуха	Потолочный (панели подвесного потолка)	Без крепления	Анодированный алюминий/ покрытие краской	Нет	Нет	Нет	Нет	Да
11003402	GRIDLINED FLOOR	Раздача/ удаление воздуха	Напольный	Закладные детали	Анодированный алюминий/ окрытие краской	Да	Да	Нет	Нет	Да
11003403	GRIDLINED FLOOR Угловая деталь 90°	-	Напольный	Закладные детали	Анодированный алюминий/ покрытие краской	Нет	Нет	Нет	Нет	Да

Принадлежности

Воздушный клапан AGB

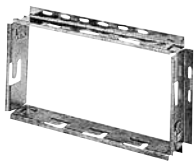

Монтажная рама F4

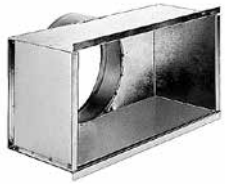

Адаптер для присоединения к воздуховоду

Адаптер для присоединения к воздуховоду

Сфера применения

- **SGS** и **AGB**: заслонка (воздушный клапан) для регулирования расхода воздуха.
- **D500**: вставка для отклонения струи в двух плоскостях. Устанавливается на настенные (или напольные) простые решетки. Данная принадлежность обеспечивает отклонение струи в двух плоскостях с помощью регулируемых лопаток.
- **F4**: дополнительная монтажная рама, обеспечивающая упрощенное закрепление стальных или алюминиевых решеток с помощью фрикционных зажимов.

Модельный ряд принадлежностей

Артикул	Наименование	Применение	Монтаж	Воздушный клапан AGB	Монтажная рама F4	Монтажная рама F6	Адаптер MEF3	Адаптер MTF3	Адаптер MEF5	Адаптер MTF5
11003411	GRIDLINED WALL	Раздача/ удаление воздуха	Настенный	11003201	11003001	11003421	11053701	11053703	11053702	11053704
11003412	GRIDLINED WALL D	Раздача воздуха	Настенный	11003201	11003001	11003421	11053701	11053703	11053702	11053704
11003413	GRIDLINED WALL центральная часть без рамы	Раздача/ удаление воздуха	Настенный/ на подоконнике	-	-	-	-	-	-	-
11003421	GRIDLINED EXHAUST	Удаление воздуха	Настенный/ на подоконнике	11003201	11003001	11003421	11053701	11053703	11053702	11053704
11003422	GRIDLINED EXHAUST CORE центральная часть без рамы	Удаление воздуха	Потолочный (панели подвесного потолка)	-	-	-	-	-	-	-
11003402	GRIDLINED FLOOR	Раздача/ удаление воздуха	Напольный	11003201	-	-	-	-	-	-
11003403	GRIDLINED FLOOR Угловая деталь 90°	-	Напольный	-	-	-	-	-	-	-

Решётки с передними неподвижными пластинами. Серия Gridlined

Таблица подбора - приточная вентиляция с эффектом настилающей струи (с эффектом Коанда). Длина - 1 м. Серии Gridlined Wall - Gridlined Wall D - Gridlined Floor

Ak ($м^2$)	Высота, мм	Данные	Расход воздуха ($м^3$/ч)											
			300	400	500	600	800	1000	1500	2000	2500	3000	3500	4000
0,036	75	L_p(дБ(А))	15	25	32	38								
		ΔP (Па)	4,6	9,4	16,4	25,9								
		L_t (м)	5	6,7	8,4	10,1								
0,056	100	L_p(дБ(А))			18	24	33	40						
		ΔP (Па)			2,9	4,6	9,4	16,4						
		L_t (м)			6,7	8,1	10,7	13,4						
0,084	150	L_p(дБ(А))					19	25	37					
		ΔP (Па)					3,4	5,9	16,4					
		L_t (м)					8,8	11	16,4					
0,123	200	L_p(дБ(А))						12	22	30	35	40		
		ΔP (Па)						1,6	4,3	8,8	15,4	24,3		
		L_t (м)						9,1	13,6	18,1	22,7	27,2		
0,158	250	L_p(дБ(А))							12	19	25	29	33	36
		ΔP (Па)							2,1	4,2	7,4	11,6	17,1	23,9
		L_t (м)							12	16	20	24	28	32
0,195	300	L_p(дБ(А))							4	11	16	20	24	27
		ΔP (Па)							1,1	2,2	3,9	6,1	9	12,6
		L_t (м)							10,8	14,4	18	21,6	25,2	28,8
0,232	350	L_p(дБ(А))								4	9	13	16	19
		ΔP (Па)								1,3	2,3	3,7	5,4	7,5
		L_t (м)								13,2	16,5	19,8	23,1	26,4
0,27	400	L_p(дБ(А))								0	3	6	10	12
		ΔP (Па)								0,8	1,5	2,3	3,4	4,8
		L_t (м)								12,2	15,3	18,4	21,4	24,5
0,315	500	L_p(дБ(А))									0	0	3	6
		ΔP (Па)									1,3	2,1	3,1	4,3
		L_t (м)									14,2	17	19,8	22,7
0,387	600	L_p(дБ(А))										0	0	0
		ΔP (Па)										1,1	1,7	2,3
		L_t (м)										15,3	17,9	20,4
0,536	800	L_p(дБ(А))												0
		ΔP (Па)												0,9
		L_t (м)												17,4

L_p(дБ(А)): значения приведены с учётом звукопоглощающих характеристик помещения 8 дБ). V_t = 0,37 м/с. Испытания проведены с адаптером , соответствующим стандарту EN 12238.

Значения высоты, недоступные для серии Gridlined Floor.

Решётки с передними неподвижными пластинами. Серия Gridlined Wall/ Floor

Таблица подбора - вытяжная вентиляция. Длина - 1 м. Серии Gridlined Wall - Gridlined Wall D - Gridlined Floor

Ak (м²)	Высота, мм	Данные	Расход воздуха (м³/ч)											
			300	400	500	600	800	1000	1500	2000	2500	3000	3500	4000
0,034	75	L_p(дБ(А))	27	34	40									
		ΔP (Па)	5,1	9,9	16,5									
0,052	100	L_p(дБ(А))		21	27	32								
		ΔP (Па)		3,1	5,1	7,8								
0,079	150	L_p(дБ(А))		8	15	20	29	35						
		ΔP (Па)		1,2	1,9	2,9	5,7	9,5						
0,121	200	L_p(дБ(А))		0	2	8	17	24	38					
		ΔP (Па)		0,4	0,6	0,9	1,8	2,9	7,5					
0,157	250	L_p(дБ(А))			0	0	10	17	31					
		ΔP (Па)			0,3	0,5	0,9	1,5	3,9					
0,195	300	L_p(дБ(А))				0	4	12	26	36				
		ΔP (Па)				0,3	0,5	0,9	2,3	4,4				
0,232	350	L_p(дБ(А))				0	0	7	22	32	40			
		ΔP (Па)				0,2	0,3	0,6	1,5	2,9	4,8			
0,27	400	L_p(дБ(А))					0	3	18	29	37			
		ΔP (Па)					0,2	0,4	1	2	3,3			
0,32	500	L_p(дБ(А))						0	14	25	34	41		
		ΔP (Па)						0,3	0,7	1,4	2,4	3,6		
0,396	600	L_p(дБ(А))							9	20	29	36	43	
		ΔP (Па)							0,4	0,8	1,4	2,1	3	
0,553	800	L_p(дБ(А))							1	13	22	30	36	42
		ΔP (Па)							0,2	0,4	0,6	0,9	1,3	1,8

L_p(дБ(А)): значения приведены с учётом звукопоглощающих характеристик помещения 8 дБ). V_t = 0,37 м/с. Испытания проведены с адаптером , соответствующим стандарту EN 12238.

Значения высоты, недоступные для серии Gridlined Floor.

Решётки с передними неподвижными пластинами. Серия Gridlined Exhaust

Таблица подбора - вытяжная вентиляция. Длина - 1 м. Серия Gridlined Exhaust

Ak (м²)	Высота, мм	Данные	Расход воздуха (м³/ч)											
			100	150	200	300	400	500	600	800	1000	1500	2000	2500
0,036	75	L_p(дБ(А))	7	18	26	37								
		ΔP (Па)	6	11,5	18,2	34,7								
0,048	100	L_p(дБ(А))	1	12	20	31	39							
		ΔP (Па)	3,8	7,2	11,5	21,9	34,7							
0,074	150	L_p(дБ(А))	-8	3	11	22	29	35	40					
		ΔP (Па)	1,9	3,6	5,7	10,8	17,1	24,5	32,8					
0,101	200	L_p(дБ(А))	-8	-3	4	15	22	28	33	41				
		ΔP (Па)	1,1	2,1	3,4	6,5	10,3	14,7	19,7	31,2				
0,127	250	L_p(дБ(А))	-8	-8	0	10	18	23	28	36	41			
		ΔP (Па)	0,8	1,5	2,3	4,5	7,1	10,2	13,6	21,6	30,8			
0,155	300	L_p(дБ(А))		-8	-5	6	13	19	24	31	37			
		ΔP (Па)		1,1	1,7	3,2	5,1	7,3	9,8	15,6	22,2			
0,182	350	L_p(дБ(А))		-8	-8	2	10	15	20	27	33			
		ΔP (Па)		0,8	1,3	2,5	4	5,7	7,6	12	17,1			
0,21	400	L_p(дБ(А))			-8	-1	7	12	17	24	30	40		
		ΔP (Па)			1	2	3,1	4,5	6	9,5	13,6	25,9		
0,266	500	L_p(дБ(А))				-6	2	7	12	19	25	35	42	
		ΔP (Па)				1,3	2,1	3	4,1	6,5	9,2	17,7	28	
0,306	570	L_p(дБ(А))					-1	4	9	16	21	32	39	44
		ΔP (Па)					1,7	2,4	3,2	5,1	7,3	14	22,3	31,8
0,323	600	L_p(дБ(А))					-3	3	7	15	20	30	38	43
		ΔP (Па)					1,6	2,2	3	4,7	6,7	12,9	20,4	29,1
0,438	800	L_p(дБ(А))						-4	1	8	13	23	30	36
		ΔP (Па)						1,4	1,8	2,9	4,1	7,8	12,4	17,7

L_p(дБ(А)): значения приведены с учётом звукопоглощающих характеристик помещения 8 дБ). V_t = 0,37 м/с. Испытания проведены с адаптером , соответствующим стандарту EN 12238.

Принадлежности для внутренних решёток. Серии SGS - F4 - MT F3 - ME F3 - стальные

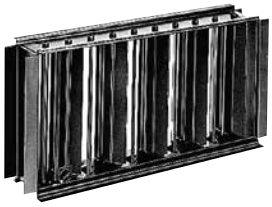

Регулирующий клапан SGS

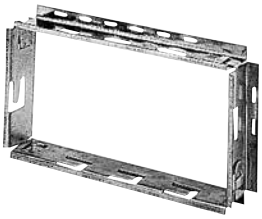

Монтажная рама F4

ПРЕИМУЩЕСТВА

• Упрощают установку внутренних решёток.

Описание

- **SGS** : регулирующий клапан из оцинкованного стального листа со встречным вращением створок. Закрепление на решетке с помощью S-образных зажимов.
- **F4** : монтажная рама из оцинкованного стального листа, обеспечивающая упрощённое закрепление стальных или алюминиевых решёток с помощью фрикционных зажимов (крепление типа F3). Поставляется в виде комплекта из 4 элементов, которые собираются на месте путем состыковки выступов и пазов.
- **MT F3** : адаптер с расположенным сзади патрубком. Конструкция из оцинкованного стального листа. Имеются две модели, отличающиеся диаметром патрубка.

- Модель «90°» – диаметр патрубка < номинальной высоты решетки.
- Модель «83°» – диаметр патрубка ≥ номинальной высоты решетки.

- **ME F3** : адаптер с расположенным сбоку патрубком. Конструкция из оцинкованного стального листа.
- **MEI (5) F3** : адаптер с расположенным сбоку патрубком. Конструкция из оцинкованного стального листа. Изоляция 5 граней.
- Адаптеры MT F3 и ME F3 закрепляются на стандартных решётках с помощью крепления типа F3 (зажимы), дополнительная рама F4 не требуется.

Сфера применения

- Модельный ряд принадлежностей для внутренних решёток.
- **Внимание: данные принадлежности не подходят для решёток для круглых воздуховодов.**

Доступные опции

- Номенклатура размеров до1500 x 600 мм. Доступны адаптеры в исполнении с изоляцией 5 или 2 грани (по запросу).

Габаритные размеры

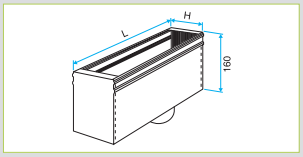

MT F3: адаптер с задним патрубком 90°

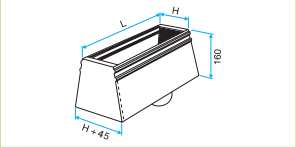

MT F3: адаптер с задним патрубком 83°

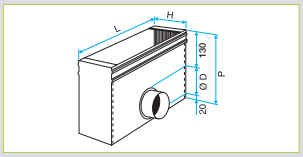

ME F3: адаптер с боковым патрубком

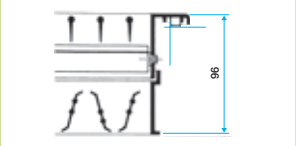

Внутренняя решётка AC или SC 102 D с регулирующим клапаном

L	Размеры						
	H = 100		H = 150		H = 200		H = 300
	ME / MT F3	ME F3 конд.	ME / MT F3	ME F3 конд.	ME / MT F3	ME F3 конд.	ME / MT F3
200	Ø 80*	Ø 125	-	-	-	-	-
250	Ø 100	-	Ø 125*	-	-	-	-
300	Ø 125	Ø 160	Ø 160	-	-	-	-
400	Ø 125	-	Ø 160	Ø 200	Ø 200	Ø 200	-
500	Ø 125	-	Ø 160	-	Ø 200	-	-
600	-	-	Ø 160	-	Ø 200	-	Ø 250*
800	-	-	-	-	2 x Ø 200	-	2 x Ø 250*
1000	-	-	-	-	-	-	2 x Ø 250*

Все адаптеры MT являются моделями 83°, за исключением отмеченных знаком (*).

Модельный ряд

Размеры	Артикул
Регулирующий клапан SGS	
200 x 100	11053241
250 x 100	11053242
250 x 150	11053246
300 x 100	11053243
300 x 150	11053247
400 x 100	11053244
400 x 150	11053248
400 x 200	11053251
500 x 100	11053245
500 x 150	11053249
500 x 200	11053252
600 x 150	11053250
600 x 200	11053253
600 x 300	11053255
800 x 200	11053254
800 x 300	11053256
1000 x 300	11053257

Размеры	Артикул
Монтажная рама F4	
200 x 100	11053761
250 x 100	11053762
250 x 150	11053766
300 x 100	11053763
300 x 150	11053767
400 x 100	11053764
400 x 150	11053768
400 x 200	11053771
500 x 100	11053765
500 x 150	11053769
500 x 200	11053772
600 x 150	11053770
600 x 200	11053773
600 x 300	11053775
800 x 200	11053774
800 x 300	11053776
1000 x 300	11053777

Размеры	Артикул
Адаптер с патрубком сзади MT F3	
200 x 100	11053632
250 x 100	11053633
250 x 150	11053640
300 x 100	11053634
300 x 150	11053641
400 x 100	11053635
400 x 150	11053642
400 x 200	11053648
500 x 100	11053636
500 x 150	11053643
500 x 200	11053649
600 x 150	11053644
600 x 200	11053650
600 x 300	11053654
800 x 200	11053651
800 x 300	11053655
1000 x 300	11053656
Адаптер с патрубком сбоку. Изоляция 5 граней MEIF (5)	
200 x 100	11053391
300 x 100	11053392
300 x 150	11053393
400 x 200	11053394

Размеры	Артикул
Адаптер с патрубком сбоку конд. ME F3	
200 x 100	11053381
300 x 100	11053382
300 x 150	11053383
Адаптер с патрубком сбоку ME F3	
200 x 100	11053662
250 x 100	11053663
250 x 150	11053670
300 x 100	11053664
300 x 150	11053671
400 x 100	11053665
400 x 150	11053672
400 x 200	11053678
500 x 100	11053666
500 x 150	11053673
500 x 200	11053679
600 x 150	11053674
600 x 200	11053680
600 x 300	11053684
800 x 200	11053681
800 x 300	11053685
1000 x 300	11053686

Регулируемые линейные щелевые диффузоры. Серия LINED - алюминиевые

Двухщелевой диффузор LINED S для раздачи воздуха

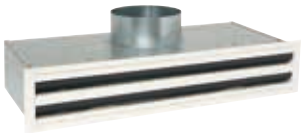

Диффузор LINED S с адаптером

Модельный ряд

Приточное устройство LINED S 11002297								
H /L	600	800	1000	1200	1400	1600	1800	2000
1	52,7	61,5	70,4	79,3	88,1	97	106	115
2	66,9	82,8	98,7	115	131	146	162	178
3	81,1	104	127	150	173	196	219	242
4	95,3	125	155	185	215	245	275	306
5	109	147	184	221	258	295	332	369
6	124	168	212	256	300	344	389	433
7	138	189	240	291	343	394	445	496
8	152	210	269	327	385	443	502	560

Вытяжное устройство LINED E 11002298								
H /L	600	800	1000	1200	1400	1600	1800	2000
1	41,2	48	54,7	61,5	68,2	75	81,7	88,5
2	52,5	64,7	77	89,2	101	114	126	138
3	63,7	81,5	99,2	117	135	153	170	188
4	75	98,2	122	145	168	191	215	238
5	86,2	115	144	173	201	230	259	288
6	97,5	132	166	200	235	269	303	337
7	109	149	188	228	268	308	347	387
8	120	165	211	256	301	346	392	437

Вытяжное устройство LINED EO с фильтром 11002299								
H /L	600	800	1000	1200	1400	1600	1800	2000
1	-	-	-	-	-	-	-	-
2	-	-	-	-	-	-	-	-
3	96	123	150	177	204	231	258	-
4	113	148	184	219	255	290	325	-
5	130	174	218	261	305	349	393	-
6	147	199	251	304	356	408	460	-
7	164	225	285	346	406	467	528	-
8	181	250	319	388	457	526	595	-

Адаптер для серии LINED 11002115								
H /L	600	800	1000	1200	1400	1600	1800	2000
1	53	62,1	71,1	80,1	89,1	98,1	107	116
2	67,4	83,5	99,6	116	132	148	164	180
3	81,7	105	128	151	174	198	221	244
4	96,1	126	157	187	217	247	278	308
5	110	148	185	222	260	297	334	372
6	125	169	214	258	302	347	391	436
7	139	191	242	294	345	397	448	500
8	153	212	271	329	388	446	505	563

Регулируемые линейные щелевые диффузоры. Серия LINED - алюминиевые

Двухщелевой диффузор LINED S для раздачи воздуха

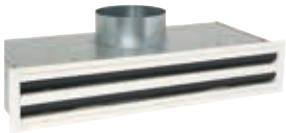

Диффузор LINED S с адаптером

ПРЕИМУЩЕСТВА

- Регулируемое распределение воздуха.
- Идентичные модели для притока и вытяжки.
- Возможность фильтрации воздуха для вытяжки.
- Возможность сборки линейных конструкций (поясов).
- Доступны модели из анодированного алюминия или с отделкой, покрытой эпоксидной краской.

Описание

- Корпус из анодированного алюминия, цвет естественный, полуматовый или покрытый эпоксидной краской, цвет белый RAL9010 мат. 30 %.
- Поворотные заслонки из алюминия, покрытого краской, цвет темно-серый (антрацитовый) RAL7024 или белый RAL9010.
- Ширина обрамления 25 мм.
- Ширина щели 25 мм.
- LINED S : приточное устройство с поворотными заслонками.
- LINED E : вытяжное устройство с нерегулируемыми заслонками.
- LINED EO : вытяжное устройство с нерегулируемыми заслонками и центральной съёмной решёточной панелью для доступа к фильтру, встроенному в адаптер.
  Решёточная панель крепится на шарнирах и открывается простым нажатием.
  Доступна модель только с 3 щелями и более.
- Скрытое регулируемое крепление к адаптеру с помощью скоб и винтов, доступ к крепежу снизу диффузора (тип S3), либо крепление самонарезезающими винтами, доступ к крепежу сбоку диффузора (тип S2).
  Примечание. Крепление типа S2 рекомендуется для подвесных потолков и не подходит для несъёмных потолков (потолков из гипсокартона или типа BA13).

Сфера применения

- Приток или вытяжка в соответствии с моделью.
- Регулируемое распределение воздуха с помощью двух поворотных заслонок (по одной в каждой щели), возможность вертикальной раздачи воздуха.
- Открывающиеся модели, предназначенные для удаления воздуха, оснащены фильтром, который используется вместо фильтра вентиляторного конвектора с подсоединением к воздуховоду.
- Потолочный монтаж.
- Возможность сборки линейных конструкций (поясов) (за исключением открывающихся моделей).

Модельный ряд

- Приточные и вытяжные устройства с креплением S2 или S3.
- Максимальная длина 2000 мм.

Кроме того, диффузор может состоять из промежуточных элементов длиной 2000 мм и двух концевых элементов равной длины в диапазоне от 1000 до 2000 мм с шагом 1 мм.

- От 1 до 8 щелей.
- Покрытие краской, цвет согласно катталогу RAL (по запросу).

Принадлежности

- Угловые детали 90° или 135° (по запросу).
- Адаптер для присоединения к воздуховоду из оцинкованного стального листа с патрубком сбоку.
  Акустическая или термоакустическая изоляция по запросу. Оснащен зажимами для крепления к бетонной панели.
  Внимание : вес диффузора не должен быть приложен к весу потолка.
- Фильтр G3 M1, встроенный в адаптер для открывающихся вытяжных устройств.
- Регулирующая заслонка, встроенная в патрубок адаптера.
  Регулируется с лицевой стороны диффузора.

Габаритные размеры

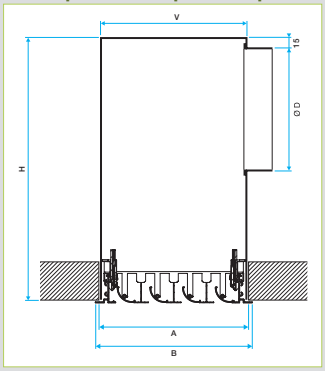

Приточное устройство с адаптером, крепеление типа S3

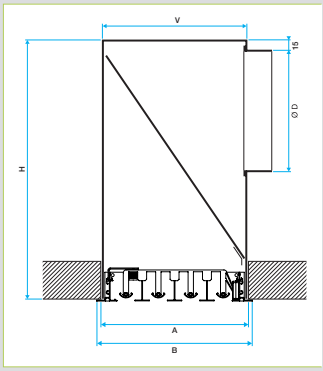

Приточное устройство с адаптером и фильтром, крепление типа S2.

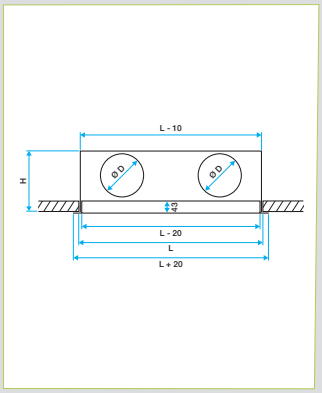

Диффузор с креплением S2 или S3

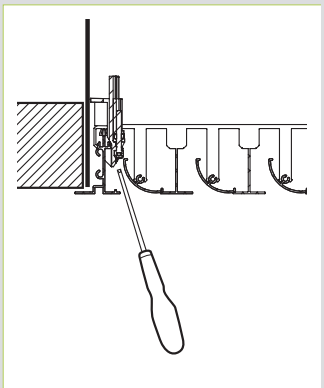

Регулировка крепления S3

Расход воздуха для комфортного уровня шума* на 1 метр, стандартные размеры						
Кол-во щелей	Углубление A (мм)	B (мм)	V (мм)	H (мм)	Ø D** (мм)	Расход воздуха ($м^3$/ч)
1	67	81	65	250	160	150
2	112	126	110	290	200	170
3	157	171	155	340	200	400
4	202	216	200	340	250	500
5	247	261	245	405	250	600
6	292	306	290	405	315	700
7	333	351	335	405	315	800
8	382	396	380	405	315	900

*Комфортный уровень шума (LW) - менее 35 дБ
Размер углубления в потолке, необходимого для правильной установки и корректного функционирования устройства = L x A.
**На основании 1 патрубок на 1 метр.

Регулируемые линейные щелевые диффузоры. Серия LINED - сборки

Двухщелевой диффузор LINED S для раздачи воздуха

Линейные конструкции (пояса)

- Возможность сборки линейных конструкций (поясов) (выравнивающие профили поставляются) или непрерывных сборок при использовании декоративных угловых деталей, не выполняющих функцию раздачи воздуха.
- В случае, если необходим диффузор длиной более 2000 мм, устанавливается линейная конструкция из промежуточных элементов (длина каждого элемента 2000 мм) с двумя концевыми деталями (длина каждой детали варьируется от 1000 до 2000 мм).

Для заказа комплекта линейной конструкции:
- L = Lm + 2 x Lgd.
- Общая длина = Lm + 2 x Lgd + a.

Для заказа отдельных элементов:
- Габаритная длина промежуточного элемента = Lm.
- Габаритная длина правого или левого элемента = Lgd + a/2.

Примечание:
Профиль LINED: a = 20
Lm > 2000 мм
1000 > Lgd > 2000

Направление раздачи воздуха

- В каждой щели установлены две поворотные заслонки, обеспечивающие регулирование направления раздачи воздуха.

Габаритные размеры

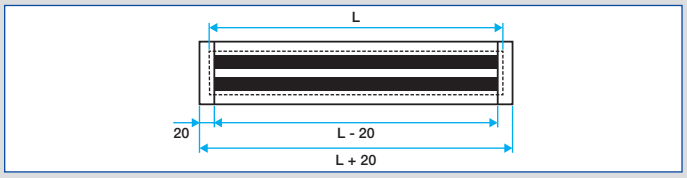

Элемент в полном исполнении

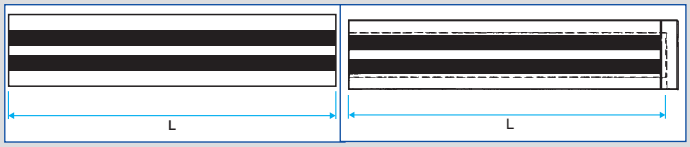

Промежуточный элемент без концевых деталей
Номинальный размер L

Элемент с концевой деталью (правой или левой). Номинальный размер L

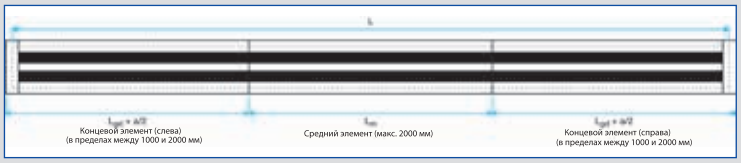

Линейная конструкция в сборе

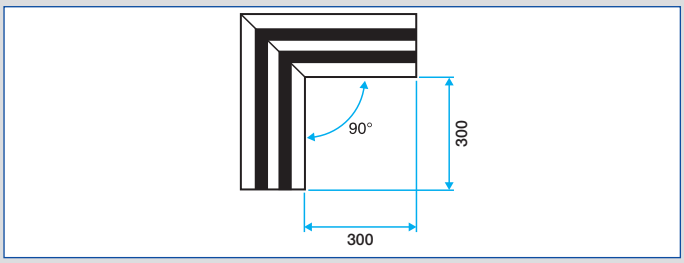

Угловая деталь (90°). Доступна для щелей от 1 до 4

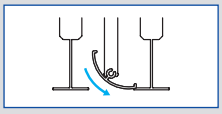

Горизонтально влево

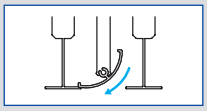

Горизонтально вправо

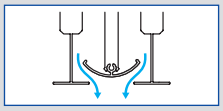

Вертикально

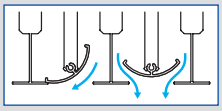

Вертикально и горизонтально вправо

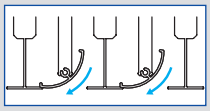

Горизонтально влево (2 щели)

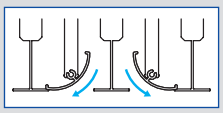

Горизонтально влево и вправо

Регулируемые линейные щелевые диффузоры. Серия LINED TP - алюминиевые

Диффузор LINED TP 1200 x 600, 4 щели

ПРЕИМУЩЕСТВА

- Регулируемое распределение воздуха.
- Идентичные модели для притока и вытяжки.
- Предназначены для установки вместо стандартной панели подвесного потолка.
- Подходят для установки на потолках с каркасом типа «Tbar» или «Fine-Line».
- Возможность фильтрации воздуха для вытяжки.

Описание

- Корпус из анодированного алюминия, цвет естественный, полуматовый или покрытый эпоксидной краской, цвет белый RAL9010 мат. 30 %.
- Поворотные заслонки из алюминия, покрытого краской, цвет темно-серый (антрацитовый) RAL7024 или белый RAL9010.
- Компенсирующая панель для потолка из стали, цвет RAL9010 белый RAL9010 мат. 30 %.
- Ширина щели 25 мм.
- LINED S : приточное устройство с поворотными заслонками.
- LINED E : вытяжное устройство с нерегулируемыми заслонками.
- LINED EO : вытяжное устройство с нерегулируемыми заслонками и центральной съёмной решёточной панелью для доступа к фильтру, встроенному в присоединительную камеру. Решёточная панель крепится на шарнирах и открывается простым нажатием. Модель доступна только в исполнении с 3 щелями и более.
- Скрытое регулируемое крепление к адаптеру самонарезающими винтами.

Сфера применения

- Приток или вытяжка в соответствии с моделью.
- Регулируемое распределение воздуха с помощью двух поворотных заслонок (по одной в каждой щели), возможность вертикальной раздачи воздуха.
- Установка в системах отопления и кондиционирования.
- Потолочный монтаж.
- Предназначены для установки вместо стандартной панели подвесного потолка типа «Tbar» или «Fine-line».
- Открывающиеся модели, предназначенные для удаления воздуха, оснащены фильтром, который используется вместо фильтра вентиляторного конвектора с подсоединением к воздуховоду.

Модельный ряд

- Покрытие краской, цвет согласно кактaлогу RAL (по запросу).
- Возможность уменьшить размер щелей диффузора в зависимости от требуемого расхода воздуха и/или дизайна (по запросу).
- Модельный ряд линейных диффузоров без компенсирующей панели для потолка.

Принадлежности

- Адаптер для присоеднинения к воздуховоду из оцинкованного стального листа с патрубком сбоку. Акустическая или термоакустическая изоляция по запросу. Оснащён зажимами для крепления к бетонной панели. Внимание: вес диффузора не должен быть приложен к весу потолка.
- Фильтр G3 M1, встроенный в адаптер для открывающихся вытяжных устройств.
- Регулирующая заслонка, встроенная в патрубок адаптера. Регулируется с лицевой стороны диффузора.

Габаритные размеры

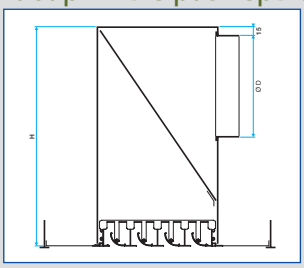

Установка на потолок с профилем «Tbar» (модель для притока)

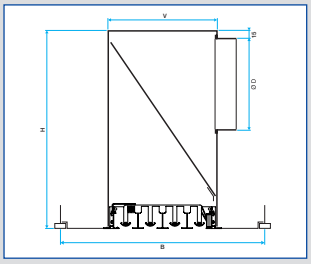

Установка на потолок с профилем «Fine-Line» (модель вытяжки с фильтром)

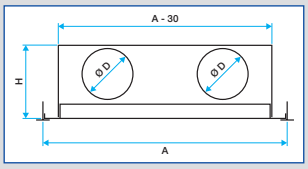

Установка на потолок с профилем «Tbar»

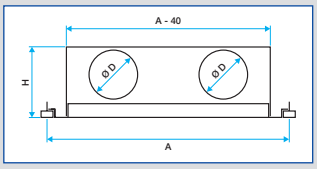

Установка на потолок с профилем «Fine-Line»

Размеры			
Количество щелей	V (мм)	H (мм)	ØD (мм)
1	65	247	160
2	110	287	200
3	155	287	200
4	200	337	250
5	245	337	250
6	290	402	315
7	335	402	315
8	380	402	315

A x B*	Нерегулируемый		Открывающийся	
	Макс. количество щелей Tbar или Fine line	Мин. количество щелей Tbar или Fine line	Макс. количество щелей Tbar или Fine line	Мин. количество щелей Tbar или Fine line
600 x 300	5	1	5	3
1200 x 300	5	1	5	3
1350 x 300	5	1	5	3
1500 x 300	5	1	5	3
1800 x 300	5	1	5	3
600 x 600	8	1	8	3
1200 x 600	8	1	8	3
1350 x 600	8	1	8	3
1500 x 600	8	1	8	3
1800 x 600	8	1	8	3

*Номинальные размеры подвесного потолка.

Регулируемые линейные щелевые диффузоры. Серия LINED TP - алюминиевые

Диффузор LINED TP 1200 x 600 , 4 щели

Благодаря компенсирующей панели линейные щелевые диффузороы серии LINED TP могут устанавливаться вместо стандартных панелей подвесного потолка.

H / A x B	LINED TP S - Приток 11002307									
	H в мм (или щели)									
	600 x 300	1200 x 300	1350 x 300	1500 x 300	1800 x 300	600 x 600	1200 x 600	1350 x 600	1500 x 600	1800 x 600
1	111	139	146	153	167	111	139	146	153	167
2	125	175	187	200	225	125	175	187	200	225
3	139	211	229	247	283	139	211	229	247	283
4	152	247	271	294	342	152	247	271	294	342
5	166	283	312	342	400	166	283	312	342	400
6	180	319	354	389	458	180	319	354	389	458
7	-	-	-	-	-	194	355	396	436	517
8	-	-	-	-	-	208	391	437	483	575

H / A x B	LINED TP E - Вытяжка 11002308									
	H в мм (или щели)									
	600 x 300	1200 x 300	1350 x 300	1500 x 300	1800 x 300	600 x 600	1200 x 600	1350 x 600	1500 x 600	1800 x 600
1	112	139	145	152	165	112	139	145	152	165
2	124	170	181	193	215	124	170	181	193	215
3	136	201	217	233	266	136	201	217	233	266
4	149	232	253	274	316	149	232	253	274	316
5	161	263	289	315	366	161	263	289	315	366
6	173	295	325	355	416	173	295	325	355	416
7	-	-	-	-	-	185	326	361	396	466
8	-	-	-	-	-	197	357	397	437	517

H / A x B	LINED TP EO - Вытяжка 11002309									
	H в мм (или щели)									
	600 x 300	1200 x 300	1350 x 300	1500 x 300	1800 x 300	600 x 600	1200 x 600	1350 x 600	1500 x 600	1800 x 600
3	154	240	262	283	326	154	240	262	283	326
4	170	280	308	335	390	170	280	308	335	390
5	186	320	354	387	455	186	320	354	387	455
6	202	360	400	440	519	202	360	400	440	519
7	-	-	-	-	-	218	401	446	492	583
8	-	-	-	-	-	234	441	492	544	647

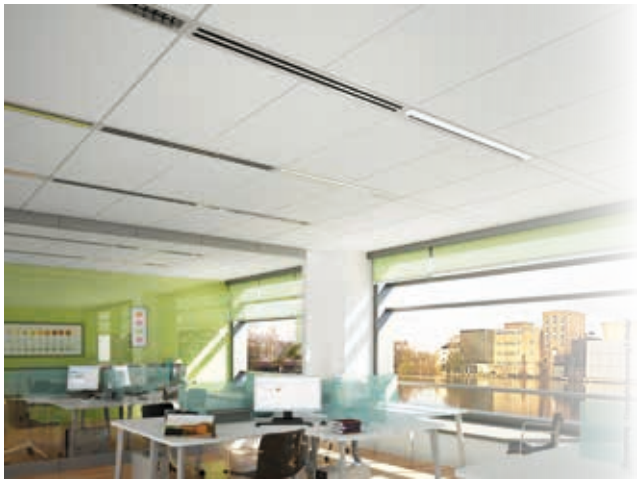

Регулируемые линейные щелевые диффузоры. Серии LINED - LINED TP. Адаптеры - стальные

Адаптер для присоединения к воздуховоду

Описание

- Конструкция из оцинкованного стального листа.
- Патрубок длиной от 300 до 15000 мм и два патрубка длиной от 1505 до 2000 мм.
- Возможность установки дополнительных патрубков (по запросу).
- S2: скрытое крепление диффузора к адаптеру винтами, доступ к крепежу сбоку диффузора.

Внимание: данный тип крепления не совместим с подшивными потолками из гипсокартона или потолками типа BA13.

- S3: скрытое крепление диффузора к адаптеру с помощью скоб и винтов, доступ к крепежу снизу диффузора (крепление недоступно для серии LINED TP).
- Крепление сборной конструкции к бетонной плите с помощью монтажных уголков, расположенных на адаптере.

Примечание. Вес диффузора не должен быть приложен к каркасу подвесного потолка.

Сфера применения

- Адаптер для щелевых линейных диффузоров серий LINED и LINED TP.
- Раздача и удаление воздуха.
- Потолочный монтаж.
- Возможность установки линейных конструкций (поясов).

Доступные опции

- Регулирующая заслонка, встроенная в патрубок адаптера.
- Нестандартная высота H.
- Нестандартный диаметр патрубка (круглый или удлинённый патрубок диаметром Ø 200 мм или Ø 250 мм соответственно).
- Дополнительные патрубки (1 или 2 в дополнение к стандартному для каждого канала).
- Плоский фильтр эффективностью G3 для очистки удаляемого воздуха (стойкость к воздействию огня M1). Для обеспечения максимальной фильтрующей способности фильтр размещен в адаптере по диагонали. Крепление с помощью фиксаторов.
- Дополнительный патрубок для подачи наружного воздуха (80, 100 и 125). Установка напротив стандартного или нескольких стандартных патрубков.
- Возможность установки диффузоров более длинных, чем адаптер для создания линейных конструкций (поясов) с зонами недействующего воздухораспределения (в декоративных целях).
- Внутренняя акустическая или термоакустическая изоляция по запросу.

- Акустическая: одногранная изоляция из стекловолокна толщиной 20 мм, расположенная напротив патрубка.
- Термоакустическая: одногранная изоляция из стекловолокна + изоляция из 4 граней из пенопласта длиной 5 мм (стойкость к воздействию огня M1).

Стандартные размеры

- Имеют от 1 до 8 щелей (от 3 до 5 щелей для открывающихся моделей со встроенным фильтром).
- В случае, если необходим диффузор длиной более 2000 мм, устанавливается линейная конструкция из промежуточных элементов (длина каждого элемента 2000 мм) с двумя концевыми деталями (длина каждой детали варьируется от 1000 до 2000 мм).
- LINED TP: длина от 600 до1800 мм, совместима с размерами панели подвесного потолка.
- Количество стандартных патрубков: 2 для каждого промежуточного элемента и 1 для каждой концевой детали (2 если её длина превышает 1500 мм).

Габаритные размеры

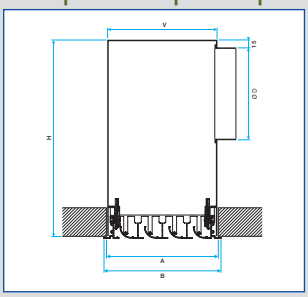

Адаптер для крепления типа S3

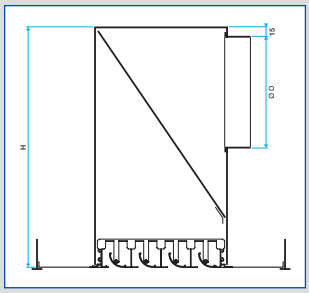

Адаптер для крепления типа S2

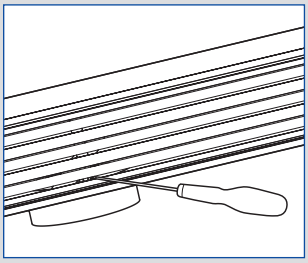

Регулировка воздушного клапана через щель диффузора со стороны патрубка

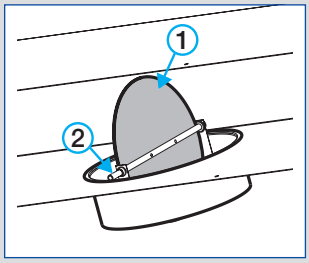

1. Регулирующий клапан
2. Ось регулировки

Размеры с круглым патрубком		
Количество щелей	H (мм)	Ø D (мм), стандартный
1*	250	160
2	290	200
3	290	200
4	340	250
5	340	250
6	405	315
7	405	315
8	405	315

* Регулирующий клапан не имеется в наличии

Размеры с удлинённым патрубком		
Количество щелей	H (мм)	Ø D (мм), стандартный удлиненный
2	225	230x130 или Ø 200
3	225	230x130 или Ø 200
4	255	297x160 или Ø 250
5	255	297x160 или Ø 250

Регулируемые линейные щелевые диффузоры. Серия LINED Combined - алюминиевые

Диффузор LINED Combined SO

New

Благодаря уникальной технологии ALDES регулируемые щелевые диффузоры серии LINED Combined позволяют осуществлять одновременно раздачу и удаление воздуха, тем самым обеспечивая экономию времени и денег на установке устройства.

Серия диффузоров COMBINED представляет собой универсальные (приточно-вытяжные) воздухораспределительные устройства, благодаря уникальной технологии которых одновременно осуществляется приток свежего (через центральную панель) и вытяжка загрязнённого воздуха (через периферийную часть устройства).

Описание

- Корпус из экструдированного алюминия, цвет естественный, полуматовый или покрытый эпоксидной краской, цвет белый RAL9010 мат. 30 %.
- Поворотные заслонки из алюминия, покрытого краской, цвет темно-серый (антрацитовый) RAL7024 или белый RAL9010.
- Длина щели: 25 мм.
- LINED SO: приточное линейное устройство LINED + вытяжное устройство (открывающееся для доступа к фильтру).
- LINED SO TP: приточное линейное устройство LINED TP + вытяжное устройство (открывающееся для доступа к фильтру).

Примечание. Все остальные модели LINED для притока доступны для версии Combined в комплекте с адаптером.

- Покрытие краской, цвет согласно катталогу RAL (по запросу).
- Скрытое регулируемое крепление к адаптеру, с помощью скоб и винтов, доступ к крепежу снизу диффузора (тип S3), либо крепление самонарезающими винтами, доступ к крепежу сбоку диффузора (тип S2).

Сфера применения

- Одновременная раздача и удаление воздуха при использовании в любых типах систем вентиляции и кондиционирования.
- Регулируемое распределение воздуха с помощью двух поворотных заслонок (по одной в каждой щели), возможность вертикальной раздачи воздуха.
- Возможность установки фильтра для вытяжного устройства, который используется вместо фильтра вентиляторного конвектора с подсоединением к воздуховоду.
- Потолочный монтаж.
- Диффузор предназначен для одновременной раздачи и удаления воздуха благодаря адаптеру.

Принадлежности

- Адаптер для присоединения к воздуховоду из оцинкованного стального листа, оснащенный перегородкой для разделения потоков притока и вытяжки. В наличии имеются простые модели или модели с изоляцией (акустическая или термоакустическая изоляция).

Адаптер оснащён монтажными уголками для крепления сборной конструкции к бетонной плите.

- Плоский фильтр эффективностью G3 для очистки удаляемого воздуха (стойкость к воздействию огня M1) для открывающихся диффузоров.

Стандартные размеры

- Открывающиеся модели со встроенным фильтром имеют от 3 до 5 щелей.
- Длина от 600 до 1500 мм с шагом 5 мм.

Габаритные размеры

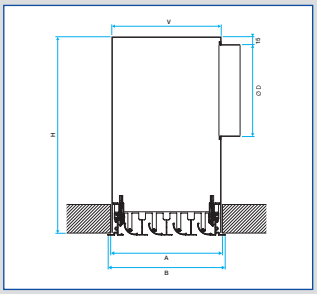

Диффузор LINED Combined SO

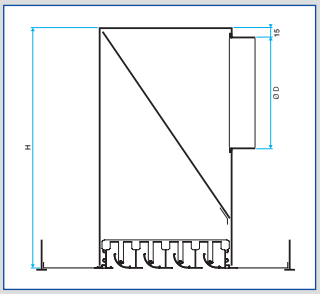

Диффузор LINED Combined SO TP

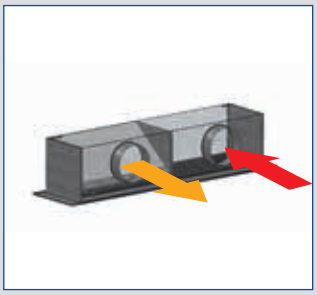

Диффузор LINED Combined SO с адаптером. Закрытое положение

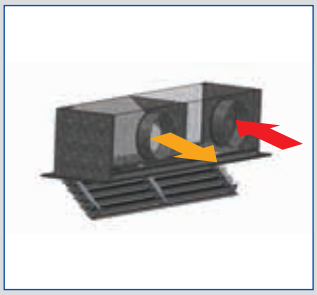

Диффузор LINED Combined SO с адаптером. Открытое положение

Кол-во щелей	Размеры LINED SO (мм)	Размеры LINED SO TP (мм)	V (мм)	H (мм)	Ø D* (мм)
3	См. стр.	См. стр.	155	290	200**
4			200	340	250**
5			245	340	250**

**Модель доступна для удлинённого патрубка для уменьшения высоты H.

Регулируемые линейные щелевые диффузоры. Серия LINED Combined. Адаптеры - стальные

Адаптер для присоединения к воздуховоду

Описание

- Адаптер, предназначенный для диффузоров серии LINED Combined и выполняющий функции как притока, так и вытяжки.
- Адаптер разделён на две части: для раздачи и для удаления воздуха.
- Часть для вытяжки оснащена фильтром, доступ к которому осуществляется с лицевой стороны диффузора.
- Конструкция из оцинкованного стального листа.
- Патрубок для притока и патрубок для вытяжки одного диаметра Ø.
- S2: скрытое крепление диффузора к адаптеру винтами, доступ к крепежу сбоку диффузора.

Внимание: данный тип крепления не совместим с подшивными потолками из гипсокартона или потолками типа BA13.

- S3: скрытое крепление диффузора к адаптеру с помощью скоб и винтов, доступ к крепежу снизу диффузора.
- Крепление сборной конструкции к бетонной плите с помощью монтажных уголков, расположенных на адаптере.

Примечание. Вес диффузора не должен быть приложен к каркасу подвесного потолка.

Сфера применения

- Адаптер для щелевых линейных диффузоров серии LINED Combined.
- Одновременная раздача и удаление воздуха.
- Потолочный монтаж.

Доступные опции

- Нестандартная высота H.
- Нестандартный диаметр патрубка (круглый или удлинённый патрубок диаметром Ø 200 мм или Ø 250 мм соответственно).
- Дополнительные патрубки (1 или 2 в дополнение к стандартному для каждого канала).
- Плоский фильтр эффективностью G3 для очистки удаляемого воздуха (стойкость к воздействию огня M1). Для обеспечения максимальной фильтрующей способности фильтр размещен в адаптере по диагонали. Крепление с помощью фиксаторов.
- Дополнительный патрубок для подачи наружного воздуха (80, 100 и 125). Установка напротив стандартного или нескольких стандартных патрубков.
- Возможность установки диффузоров более длинных, чем адаптер для создания линейных конструкций (поясов) с зонами недействующего воздухораспределения (в декоративных целях).
- Внутренняя акустическая или термоакустическая изоляция по запросу.

- Акустическая: одногранная изоляция из стекловолокна толщиной 20 мм, расположенная напротив патрубка.
- Термоакустическая: одногранная изоляция из стекловолокна + изоляция из 4 граней из пенопласта длиной 5 мм (стойкость к воздействию огня M1).

Стандартные размеры

- Открывающиеся модели со встроенным фильтром имеют от 3 до 5 щелей.
- Длина от 600 до 1500 мм с шагом 5 мм.

Габаритные размеры

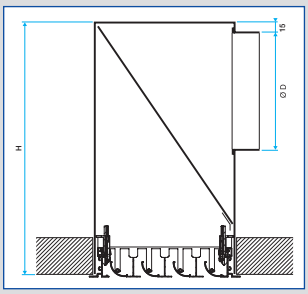

Вид на адаптер (вытяжка)

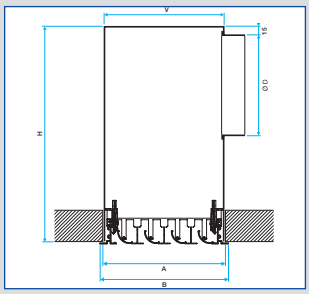

Вид на адаптер (приток)

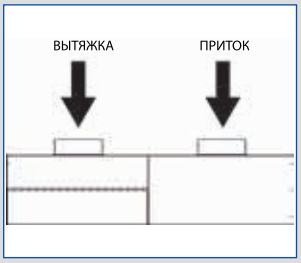

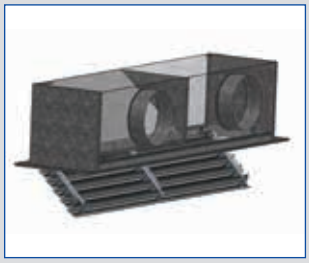

Диффузор LINED Combined SO с адаптером. Открытое положение

Размеры с круглым патрубком		
Количество щелей	H (мм)	Ø D (мм), стандартный
1*	250	160
2	290	200
3	290	200
4	340	250
5	340	250
6	405	315
7	405	315
8	405	315

* Регулирующий клапан не имеется в наличии

Размеры с удлинённым патрубком		
Количество щелей	H (мм)	Ø D (мм), стандартный удлинённый
2	225	230x130 или Ø 200
3	225	230x130 или Ø 200
4	255	297x160 или Ø 250
5	255	297x160 или Ø 250

Регулируемые линейные щелевые диффузоры. Серии LINED - LINED TP

Таблица подбора - приточная вентиляция с эффектом настилающей струи (с эффектом Коанда), длина 1 м. Серии LINED - LINED TP

Ak ($м^2$)	Количество щелей	Расход воздуха ($м^3$/ч)	100	150	200	250	300	400	500	600	800	1000	1200
0,0096	1	L_w (дБ (А))	25	32	40	45							
		ΔP (Па)	9	19	34	52							
		L_t (м)	3	4	5	7							
0,0192	2	L_w (дБ (А))		25	25	30	35	42	48				
		ΔP (Па)		5	9	14	19	34	52				
		L_t (м)		3	4	5	6	7	9				
0,0288	3	L_w (дБ (А))				25	26	33	39	44			
		ΔP (Па)				6	9	15	24	34			
		L_t (м)				4	5	6	8	9			
0,0384	4	L_w (дБ (А))					25	27	33	38	45		
		ΔP (Па)					5	9	14	19	34		
		L_t (м)					4	5	7	8	10		
0,0480	5	L_w (дБ (А))						25	28	33	39	46	
		ΔP (Па)						6	9	12	22	34	
		L_t (м)						5	6	7	9	12	
0,0576	6	L_w (дБ (А))							25	29	36	42	47
		ΔP (Па)							6	9	15	24	34
		L_t (м)							5	6	9	11	13
0,0672	7	L_w (дБ (А))							25	25	33	39	43
		ΔP (Па)							5	7	11	18	25
		L_t (м)							5	6	8	10	12
0,0768	8	L_w (дБ (А))								25	30	36	40
		ΔP (Па)								5	9	14	19
		L_t (м)								6	7	9	11

Значения L_w (дБ (А)) приведены без учета звукопоглощающих характеристик помещения. V_t = 0,37 м/с. Испытания проведены со стандартным адаптером.

Регулируемые линейные щелевые диффузоры. Серии LINED - LINED TP

Таблица подбора - вытяжная вентиляция, длина 1м. Серии LINED - LINED TP

Ak ($м^2$)	Количество щелей	Расход воздуха ($м^3$/ч)	100	150	200	250	300	400	500	600	800	1000	1200
0,0131	1	L_w (дБ (А))	25	29	37	43	47						
		ΔP (Па)	7	15	27	42	60						
		$ΔP_2$ (Па)	-	-	-	-	-						
0,0262	2	L_w (дБ (А))		25	25	27	32	40	45	50			
		ΔP (Па)		4	7	11	15	27	42	60			
		$ΔP_2$ (Па)		-	-	-	-	-	-	-			
0,0393	3	L_w (дБ (А))				25	25	31	36	41	49		
		ΔP (Па)				5	7	12	19	27	47		
		$ΔP_2$ (Па)				10	14	24	38	54	95		
0,0524	4	L_w (дБ (А))					25	25	30	35	42	48	
		ΔP (Па)					4	7	11	15	27	42	
		$ΔP_2$ (Па)					8	14	21	31	54	84	
0,0655	5	L_w (дБ (А))						25	25	30	37	43	48
		ΔP (Па)						5	7	10	18	27	39
		$ΔP_2$ (Па)						9	14	20	35	54	77
0,0786	6	L_w (дБ (А))							25	26	33	39	44
		ΔP (Па)							5	7	12	19	27
		$ΔP_2$ (Па)							10	14	24	38	54
0,0917	7	L_w (дБ (А))							25	25	30	36	40
		ΔP (Па)							4	5	9	14	20
		$ΔP_2$ (Па)							7	10	18	28	40
0,1048	8	L_w (дБ (А))								25	27	33	37
		ΔP (Па)								4	7	11	15
		$ΔP_2$ (Па)								8	14	21	31

Значения L_w (дБ (А)) приведены без учета звукопоглощающих характеристик помещения. $ΔP_2$ (Па) = с фильтром G3 включительно. Испытания проведены со стандартным адаптером.

Регулируемые линейные щелевые диффузоры. Серия LINED Combined

Таблица подбора - приточно-вытяжная вентиляция с эффектом настилающей струи (с эффектом Коанда), длина 1 м. Серия LINED Combined

Ak (м²)	Количество щелей	Расход воздуха (м³/ч)	100	150	200	250	300	400	500	600
0,0096	1	L_w (дБ (А))	40							
		ΔP₁ (Па)	34							
		ΔP₂ (Па)	42							
		ΔP₃ (Па)	-							
		L_t (м)	5							
0,0192	2	L_w (дБ (А))	25	35	42	48				
		ΔP₁ (Па)	9	19	34	52				
		ΔP₂ (Па)	11	24	41	64				
		ΔP₃ (Па)	-	-	-	-				
		L_t (м)	4	6	7	9				
0,0288	3	L_w (дБ (А))		26	33	39	44			
		ΔP₁ (Па)		9	15	24	34			
		ΔP₂ (Па)		11	19	29	41			
		ΔP₃ (Па)		17	31	50	-			
		L_t (м)		5	6	8	9			
0,0384	4	L_w (дБ (А))		25	27	33	38	45		
		ΔP₁ (Па)		5	9	14	19	34		
		ΔP₂ (Па)		6	11	17	24	41		
		ΔP₃ (Па)		11	19	26	39	-		
		L_t (м)		4	5	7	8	10		
0,0480	5	L_w (дБ (А))			25	28	33	39	46	
		ΔP₁ (Па)			6	9	12	22	34	
		ΔP₂ (Па)			7	11	15	27	42	
		ΔP₃ (Па)			11	19	25	44	-	
		L_t (м)			5	6	7	9	12	
0,0576	6	L_w (дБ (А))				23	29	36	42	47
		ΔP₁ (Па)				6	9	15	24	34
		ΔP₂ (Па)				8	11	19	29	41
		ΔP₃ (Па)				-	-	-	-	-
		L_t (м)				5	6	9	11	13
0,0672	7	L_w (дБ (А))				20	24	33	39	43
		ΔP₁ (Па)				5	7	11	18	25
		ΔP₂ (Па)				6	8	14	21	31
		ΔP₃ (Па)				-	-	-	-	-
		L_t (м)				5	6	8	10	12
0,0768	8	L_w (дБ (А))					21	30	36	40
		ΔP₁ (Па)					5	9	14	19
		ΔP₂ (Па)					6	11	17	24
		ΔP₃ (Па)					-	-	-	-
		L_t (м)					6	7	9	11

Данные действительны для диффузора с центральной перегородкой (длина части для притока = длина части для вытяжки).

Значения L_w (дБ (А)) приведены без учета звукопоглощающих характеристик помещения. Испытания проведены со стандартным адаптером.

ΔP₁ = только приток

ΔP₂ (Па) = только вытяжка

ΔP₃ (Па) = вытяжка с фильтром

Компактные устройства. Серия BIM2 300 - BIM2 320 – алюминиевые решётки

Решётка BIM 300, цвет белый

Решётка BIM 320, цвет белый

ПРЕИМУЩЕСТВА

- Стильный дизайн.
- Доступны модели с отделкой белого цвета RAL 9010 или с отделкой из анодированного алюминия.
- Простая установка.

Описание

- Центральная часть из экструдированного алюминиевого профиля с отклонением в 0° в случае модели BIM 300 и 90° в случае модели BIM 320.
- Круглое присоединение.
- Герметичное соединение.
- Доставка в индивидуальной упаковке.
- Покрытие эпоксидной краской, цвет белый RAL9010 мат. 30%.
- Крепление с помощью монтажных скоб металлической уплотнительной манжеты. Для потолочного монтажа использование манжеты ALDES необходимо для обеспечения безопасной установки диффузора.

Сфера применения

- Вытяжные и приточные устройства в любых простых вентиляционных системах или системах с рекуперацией тепла в небольших общественных помещениях.
- BIM 300 : раздача воздуха при установке на стену, удаление воздуха при установке на стену или потолок.
- BIM 320 : раздача воздуха при установке на потолок.

Принадлежности

- Уплотнительная манжета с монтажными скобами для крепления к потолку для быстрой и мгновеннной установки (подходит для потолков из гипсокартона и потолков типа BA13).

Стандартные размеры

- Ø 125 мм
- Ø 160 мм
- Ø 200 мм

Модельный ряд

Наименование	Артикул
BIM2 300	
Ø 125 мм	11052292
Ø 160 мм	11052293
Ø 200 мм	11052294
BIM2 320	
Ø 125 мм	11052297
Ø 160 мм	11052298
Ø 200 мм	11052299

Габаритные размеры

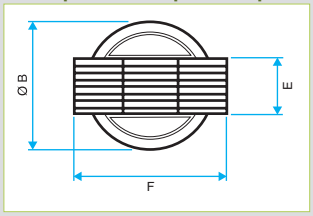

BIM 300 и BIM 320

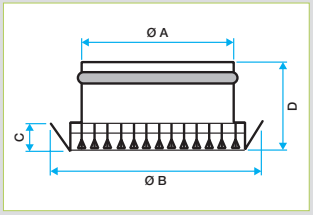

BIM 300 и BIM 320

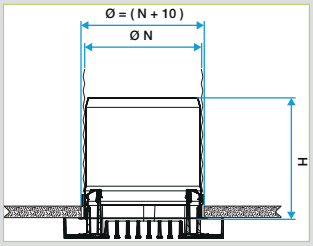

BIM 300 и BIM 320 с металлической манжетой

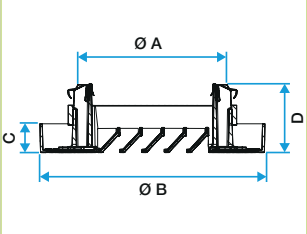

BIM 320

Расход воздуха для комфортного уровня шума*, стандартные размеры							
Ø N (мм)	Ø A (мм)	Ø B (мм)	C (мм)	D (мм)	E (мм)	F (мм)	Расход воздуха ($м^3$/ч)
125	122	172	22	52	86	86	100
160	157	213	22	52	120	120	150
200	172	253	22	52	136	136	230

*Комфортный уровень шума (LW) - менее 30 дБ

Применение	Установка на стену	Установка на потолок	Отделка	Крепление
Приток	BIM2 300	BIM2 320	Цвет белый	Манжета
Вытяжка	BIM2 300	BIM2 300	Цвет белый	Манжета

Вес (кг)	
BIM2 300	**BIM2 320**
0,43	0,38
0,61	0,57
0,88	0,77

Компактные устройства. Серия BIM2 300 - BIM2 320 – алюминиевые решётки

Установка устройства

ВНИМАНИЕ : Использовать только с уплотнительными манжетами

ПРОСТАЯ УСТАНОВКА

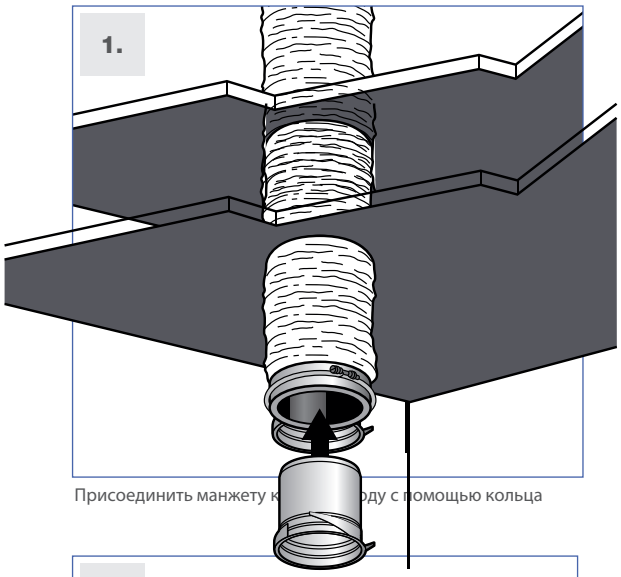

Присоединить манжету к воздуховоду с помощью кольца

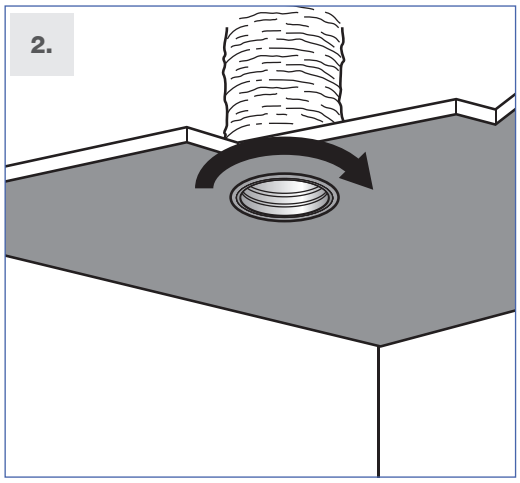

Поднять всю конструкцию и закрепить манжету к потолку, закрутив её

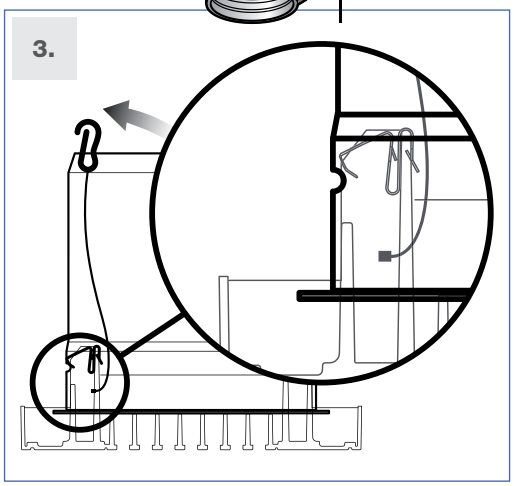

Установить прилагающийся хомут безопасности

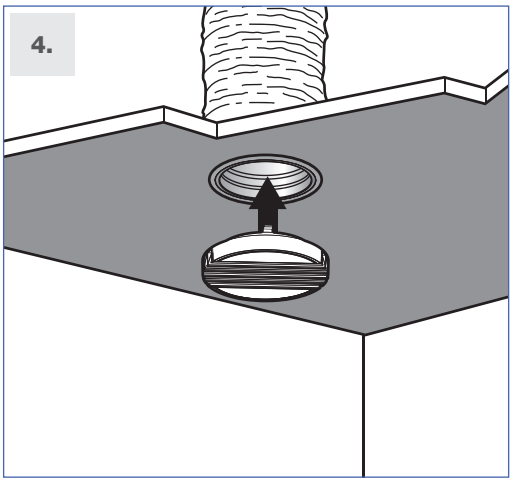

Вставить диффузор в манжету

Наименование	Артикул
Ø 125	11053352
Ø 160	11053353
Ø 200	11053354

Установка устройства

- Достаточно протереть устройство влажной шифоновой салфеткой, поскольку эпоксидная краска не позволяет пыли скапливаться на устройстве.
- В случае необходимости можно вынуть решётку из манжеты, просто потянув её вниз: устройство легко и быстро отсоединяется.
- В случае правильной установки хомута безопасности решётка будет "свисать", не препятствуя при этом очистке трубы.

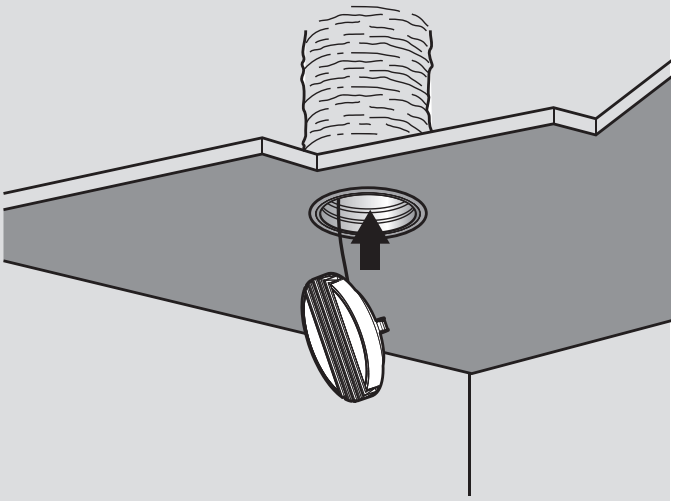

Компактные устройства. Серия BIM2 300 - BIM2 320 – алюминиевые решётки

Таблица подбора - приточная вентиляция с эффектом настилающей струи (с эффектом Коанда). Серии BIM2 300 - BIM2 320

Ak (м²)	Модель	Диаметр, Ø	Данные	Расход воздуха (м³/ч)									
				25	50	75	100	125	150	175	200	250	300
0,0058	BIM 300	125	L_p 10A(дБ(А))	0	0	10	17	23	28	31	35		
			ΔP (Па)	1,1	3,7	7,7	12,9	19,4	26,9	35,5	45,2		
			L_t (м)	1,03	2,06	3,1	4,13	5,16	6,19	7,23	8,26		
0,0104	BIM 300	160	L_p 10A(дБ(А))	0	0	0	5	11	15	19	23	28	33
			ΔP (Па)	0,4	1,3	2,7	4,5	6,8	9,4	12,4	15,8	23,6	32,7
			L_t (м)	0,77	1,54	2,31	3,08	3,86	4,63	5,4	6,17	7,71	9,25
0,0161	BIM 300	200	L_p 10A(дБ(А))	0	0	0	0	2	6	10	14	19	24
			ΔP (Па)	0,2	0,6	1,2	2,1	3,1	4,3	5,6	7,2	10,7	14,9
			L_t (м)	0,4	1,24	1,86	2,48	3,1	3,72	4,34	4,96	6,2	7,44
0,0043	BIM 320	125	L_p 10A(дБ(А))	6	20	29	35	39					
			ΔP (Па)	1,4	5,6	12,2	21,3	32,8					
			L_t (м)	1,2	2,4	3,6	4,8	6					
0,0067	BIM 320	160	L_p 10A(дБ(А))		11	20	26	31	35	38	41		
			ΔP (Па)		2,4	5,2	9	13,9	19,7	26,6	34,5		
			L_t (м)		1,9	2,9	3,8	4,8	5,8	6,7	7,7		
0,0104	BIM 320	200	L_p 10A(дБ(А))					17	21	24	27	32	36
			ΔP (Па)					3,3	4,7	6,4	8,3	12,7	18,1
			L_t (м)					3,9	4,6	5,4	6,2	7,7	9,3

L_p 10A(дБ(А)): акустическое давление в комнате 10 м² (звукопоглощающие характеристики помещения 4 дБ). V_t = 0,37 м/с.

Компактные устройства. Серия BIM2 300 - BIM2 320 – алюминиевые решётки

Таблица подбора - вытяжная вентиляция. Серии BIM2 300 - BIM2 320

Ak ($м^2$)	Модель	Диаметр, Ø	Данные	Расход воздуха ($м^3$/ч)									
				25	50	75	100	125	150	175	200	250	300
0,005	BIM 300	125	L_p 10A(дБ(А))	0	0	10	18	23	27				
			ΔP (Па)	1,5	5,4	11,3	19	28,4	39,5				
0,009	BIM 300	160	L_p 10A(дБ(А))				8	14	20	24	28	35	40
			ΔP (Па)				6,5	9,8	13,6	18	22,9	34,4	47,8
0,014	BIM 300	200	L_p 10A(дБ(А))					8	14	19	23	30	36
			ΔP (Па)					4,4	6,1	8,1	10,3	15,4	21,5
0,0038	BIM 320	125	L_p 10A(дБ(А))	0	8	18	26	32					
			ΔP (Па)	2,2	8,5	18,7	32,7	50,3					
0,006	BIM 320	160	L_p 10A(дБ(А))			9	17	23	28	32			
			ΔP (Па)			7,7	13,5	20,8	29,6	39,9			
0,0093	BIM 320	200	L_p 10A(дБ(А))				8	14	19	23	27	33	38
			ΔP (Па)				5,8	8,9	12,7	17,1	22,1	34,1	48,5

L_p 10A(дБ(А)): акустическое давление в комнате 10 $м^2$ (звукопоглощающие характеристики помещения 4 дБ).

Установочные принадлежности

Присоединительная манжета

Наименование	Артикул
Присоединительная манжета	
Ø 125	11053352
Ø 160	11053353
Ø 200	11053354

Присоединительная манжета:

Присоединительная уплотнительная манжета с монтажными скобами для крепления к потолку для быстрой и мгновеннной установки (подходит для потолков из гипсокартона и потолков типа ВА13).

Корпус изготовлен из оцинкованной стали.

Специальные диффузоры с большой дальнобойностью струи. Серия AR 190 – алюминиевые

Воздухораспределитель AR 190

ПРЕИМУЩЕСТВА

- Идеально подходят для помещений большой площадью с высокими потолками.
- Регулируемый поток воздуха.
- Стильный дизайн.
- Невидимое крепление.

Описание

- Диффузор из анодированного аллюминия.
- Покрытие эпоксидной краской, цвет белый RAL9010.
- Покрытие краской, цвет согласно каталогу RAL.
- AR 190: крепление винтами к прямоугольному воздуховоду или к адаптеру.
- AR 190 C: поставляется с креплением непосредственно к круглому приточному воздуховоду.

Сфера применения

- Раздача воздуха в помещениях очень большой высоты (например, в аэропортах и выставочных залах).
- Распределение воздуха с большой дальнобойностью струи позволяет обеспечить раздачу воздуха в зоне, занимаемой людьми, и предотвратить расслоение воздуха в режиме нагревания.
- Возможно изменение направления подачи воздуха, угол отклонения струи до 30°.
- Установка на стену, потолок или в подоконник на уровне пола.

Принадлежности

- AR 190 поставляется с фланцем для подсоединения к круглому воздуховоду.
- Соединительный фланец для круглого жёсткого воздуховода (по требованию).

Размеры	Артикул
Воздухораспределитель AR 190	
Тип 80	11003026
Тип 110	11003027
Тип 150	11003028
Тип 200	11003029
Тип 230	11003030
Воздухораспределитель AR 190 C	
Ø 160 (тип 80)	11003016
Ø 200 (тип 110)	11003017
Ø 300 (тип 150)	11003018
Ø 400 (тип 200)	11003019
Ø 400 (тип 230)	11003020

Габаритные размеры

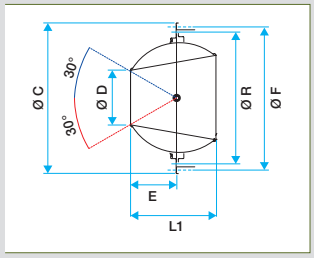

Воздухораспределитель AR 190

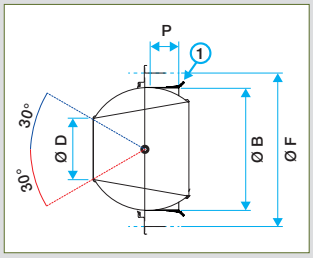

Воздухораспределитель AR 190 C для круглого воздуховода

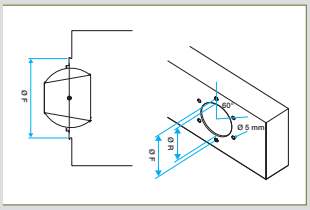

Присоединение воздухораспределителя AR 190 к воздуховоду прямоугольного сечения

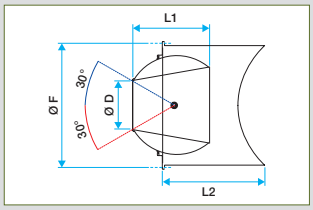

Присоединение воздухораспределителя AR 190 к круглому воздуховоду с помощью фланца

Стандартные размеры

Расход воздуха для Lw < NR 40 и размеры											
Модель (мм)	Ø G (мм)	Ø A (мм)	Ø B (мм)	Ø C (мм)	Ø D (мм)	Ø E (мм)	Ø F (мм)	H (мм)	HT (мм)	L (мм)	Расход ($м^3$/ч)
100	105	45	95	25	120	140	98	75	85	50	125
150	165	70	155	25	180	200	148	120	130	80	250
200	215	95	205	30	240	260	198	150	155	100	450
315	325	160	315	35	350	370	313	215	230	145	1000

Специальные диффузоры с большой дальнобойностью струи. Серия AR 190 Thermo – алюминиевые

Воздухораспределитель AR 190 Thermo

ПРЕИМУЩЕСТВА

- Идеально подходят для помещений большой площадью с высокими потолками.
- Регулируемый поток воздуха.
- Стильный дизайн.

Описание

- Диффузор из штампованного аллюминия.
- Покрытие эпоксидной краской, цвет белый RAL9010.
- Покрытие краской, цвет согласно каталогу RAL.
- Термочувствительная пружина из никель-титанового сплава для автоматического изменения угла отклонения воздушной струи в соответствии с температурой приточного воздуха:

- положение в режиме "Зима" (нагревание) для расслоения тёплого воздуха.
- положение в режиме "Лето" (охлаждение) для наилучшего регулирования скорости воздушных потоков в занимаемом помещении.

- Угол отклонения струи воздуха в режиме "Зима" и "Лето" регулируется при установке диффузора (макс. +/- 30°).
- Крепление с помощью невидимых винтов к прямоугольному воздуховоду (или адаптеру) или непосредственно к круглому приточному воздуховоду.

Внимание: для данной линейки клапан отсутствует в наличии.

Сфера применения

- Раздача воздуха в помещениях очень большой высоты (например, в аэропортах и выставочных залах).
- Распределение воздуха с большой дальнобойностью струи позволяет обеспечить раздачу воздуха в зоне, занимаемой людьми, и предотвратить расслоение воздуха в режиме нагревания.
- Автоматическая ориентация воздухораспределения в соответствии с температурой приточного воздуха для оптимальной работы диффузора зимой и летом.
- Возможно изменение направления подачи воздуха, угол отклонения струи до 30°.
- Установка на стену или потолок.

Принадлежности

- Лицевая панель для скрытия винтов (поставляется в комплекте).
- Соединительный фланец для круглого воздуховода (по требованию).
- Соединительный фланец для воздуховода прямоугольного сечения (по требованию).

Модельный ряд

Размеры	Артикул
Воздухораспределитель AR 190 Thermo - анодированный алюминий	
150	11051264
200	11051265
230	11051266
Воздухораспределитель AR 190 Thermo - алюминий, цвет белый	
150	11051267
200	11051268
230	11051269

Габаритные размеры

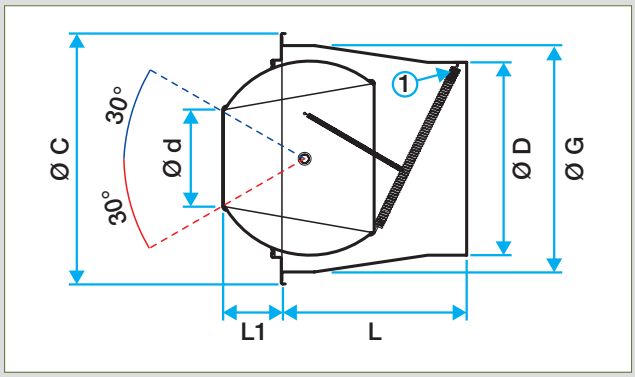

Воздухораспределитель AR 190 Thermo

1 - Термочувствительная пружина

Стандартные размеры

Модель	Ø A (мм)	Ø B (мм)	Ø D (мм)	Ø E (мм)	Ø F (мм)	Ø G (мм)	C (мм)	H (мм)	HT (мм)	L (мм)
100	45	95	120	140	100	105	25	75	85	50
160	70	155	180	200	160	165	25	120	130	80
200	95	205	240	260	200	215	30	150	155	100
315	160	315	350	370	313	325	35	215	230	145

Специальные диффузоры с большой дальнобойностью струи. Серия AR 190 – алюминиевые

Таблица подбора - приточное устройство без эффекта настилающей струи (эффекта Коанда). Серия AR 190

Ak (м²)	Размеры (мм)		Расход воздуха (м³/ч)									
			100	200	300	500	800	1000	1200	1500	2000	2500
0,0054	Ø 160/80	L_w (NR)	4	24								
		ΔP (Па)	20,5	80,8								
		L_t (м)	2,8	5,7								
0,0132	Ø 200/110	L_w (NR)			14	28	42					
		ΔP (Па)			30,7	84,5	214,3					
		L_t (м)			5,4	9,1	14,5					
0,0179	Ø 300/150	L_w (NR)					34	41	46			
		ΔP (Па)					117,2	182,4	261,7			
		L_t (м)					12,5	15,6	18,7			
0,0308	Ø 400/200	L_w (NR)					21	27	33	39	47	
		ΔP (Па)					40	62,3	89,3	139	245,7	
		L_t (м)					9,5	11,9	14,2	17,8	23,7	
0,0401	Ø 400/230	L_w (NR)						21	26	32	41	47
		ΔP (Па)						36,9	53	82,4	145,7	226,6
		L_t (м)						10,4	12,5	15,6	20,8	26

Значения L_w (NR) приведены без учета звукопоглощающих характеристик помещения. V_t = 0,5 м/с.

Воздухораспределители серии DGH, установленные в концертном зале "Зенит" в г.Дижон, Франция

Специальные диффузоры с большой дальнобойностью струи. Серия AR 190 Thermo – алюминиевые

Таблица подбора - приточное устройство без эффекта настилающей струи (эффекта Коанда). Серия AR 190 Thermo

Ak (м²)	Размеры	Расход воздуха (м³/ч)																	
		150		200		300		400		600		800		1100		1500		2000	
0,0179	150	-	3	25	3,6	28	5,6	33	7,5	38	9,8							L_w	L_t
		1,9	2	2,5	4	3,8	8	5	14	7,6	32							V_k	Па
0,0308	200					-	4,2	25	6,2	29	9	35	9,8	40	13,0	50	22,7		
						2,7	3,7	3,6	6	5,4	14	7,2	25	10	49	14	99		
0,0401	230	L_w	L_t							25	6,8	29	9,8	35	13,7	40	70,1	50	23,9
		V_k	Па							4	7	5,5	14	8	29	10	46	14	93

Значения L_w (NR) приведены без учета звукопоглощающих характеристик помещения. V_t = 0,5 м/с.

ВЕНТИЛЯТОРЫ

Крышные коробчатые вентиляторы . . . . . с. 57
Крышные вентиляторы . . . . . с. 72
Приточно-вытяжные вентиляционные агрегаты с рекуперацией тепла . . . . . с. 83

✓ Широкий выбор исполнений и конфигураций вентиляторов серии **EASYVEC®**, позволяющий адаптировать устройство к любым условиям эксплуатации с максимальным уровнем комфорта.

✓ Высокая энергоэффективность вентиляционных агрегатов, обеспечивающая низкое энергопотребление при неизменном качестве работы устройств.

✓ Дополнительные функции предварительного нагрева и фильтрации приточно воздуха для серии приточно-вытяжных агрегатов с рекуперацией тепла **EVEREST/VEX**.

✓ Возможность установки вентиляционных агрегатов как на крыше, так и на подвесных потолках (серия **EASYVEC® COMPACT**) и в технических помещениях.

EASYVEC® STANDARD

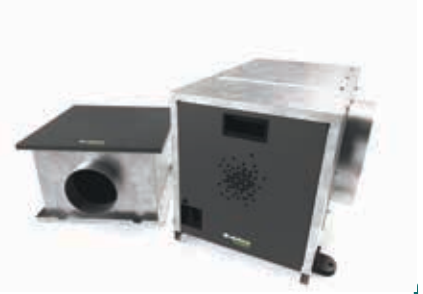

→ с. 63

Крышные коробчатые вентиляторы EasyVEC®

Вентиляторы EasyVEC® могут использоваться в качестве приточных или вытяжных устройств в зависимости от необходимых требований.

ПРЕИМУЩЕСТВА

- Простая установка.
- Простое техобслуживание.
- Лёгкая регулировка.

Вентиляционный агрегат EasyVEC® Standard

В данной системе существуют два способа удаления загрязнённого воздуха: непосредственно через вытяжную решётку вентиляционного агрегата или с помощью присоединённого к нему воздуховода. Таким образом, воздуховод прокладывается на тех участках помещения, где шум, производимый вентилятором при удалении загрязненнного воздуха, не доставляет неудобства жителям соседних зданий.

Одним из главных преимуществ системы EasyVEC® является возможность подключения к вентилятору до трёх воздуховодов. Благодаря данной технологии нет необходимости соединять воздуховоды внутри здания для обеспечения удаления загрязненного воздуха.

В случае использования устройства EasyVEC® в качестве приточного вентилятора также существуют опции предварительной фильтрации и нагревания воздуха. Для этого предлагаются дополнительные принадлежности.

Вентилятор EasyVEC® Standard, установленный на крыше здания

Широкая гамма вентиляторов EasyVEC® позволяет устанавливать данные устройства как на крыше/кровле зданий, так и на подвесных потолках внутри помещений (модель EasyVEC® Compact).

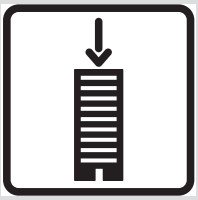

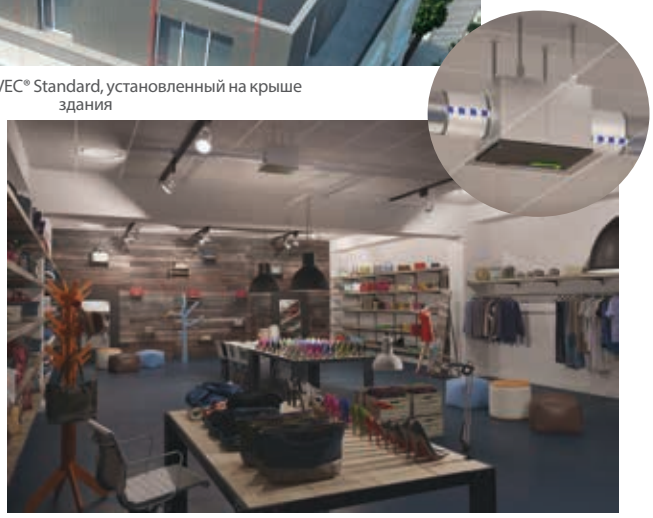

Вентилятор EasyVEC® Compact micro-watt, установленный на подвесном потолке

Крышные коробчатые вентиляторы EasyVEC®

ВАРИАНТЫ ИСПОЛНЕНИЯ

Кроме EasyVEC® Compact	Конструкция по умолнчанию	Возможные конструкции без дополнительных деталей
Исполнение 1 1 входной патрубок + 1 выходной патрубок	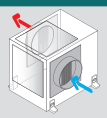	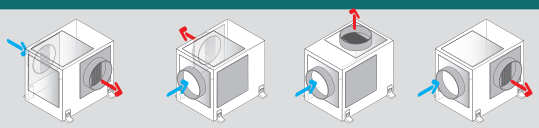
	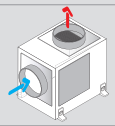	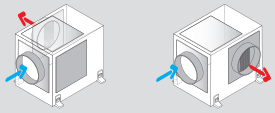
Исполнение 2 2 входных патрубка + 1 выходной патрубок	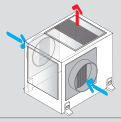	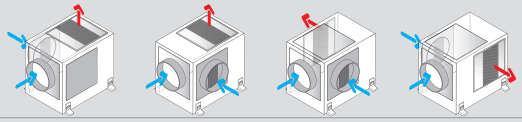
Исполнение 3 3 входных патрубка + 1 выходной патрубок	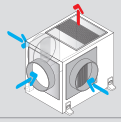	

Универсальная конструкция EasyVEC® позволяет адаптировать конфигурацию устройства в соответствии с необходимыми требованиями. Это даёт возможность подсоединить к вентилятору от одного до трёх воздуховодов с любой стороны.
Кроме того, всасывание и выброс воздуха могут производиться на разных гранях вентилятора в зависимости от выбранных настроек.
Отверстия на неиспользуемых сторонах можно закрыть с помощью специальных крышек.
Стандартное исполнение включает 2 патрубка: входной (всасывание) и выходной (выброс).
Для исполнений 2 и 3 вы можете обратиться к одному из дистрибьютеров ALDES.

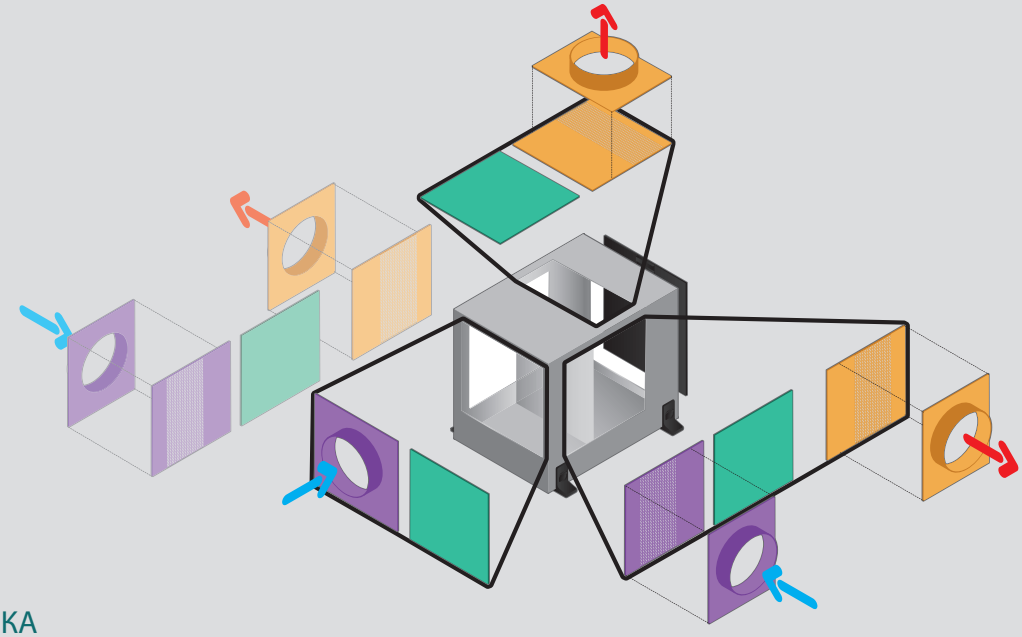

УСТАНОВКА

- Сторона выброса:
Установить решётку или подсоединить воздуховод для удаления загрязнённого воздуха.
- Сторона всасывания:
Подсоединить воздуховод к входному патрубку.
- Неиспользуемые стороны:
Использовать крышки для закрытия отверстий.

Крышные коробчатые вентиляторы EasyVEC® Compact

EasyVEC® Compact

ПРЕИМУЩЕСТВА

- Простота установки.
- Простое техобслуживание.

Описание

- Серийный регулятор скорости для настройки устройства в соотвествии с необходимыми энергетическими требованиями.
- Рабочее колесо с прямым приводом, обеспечивающим высокую эффективность вентилятора.
- Компактность агрегата для установки на подвесном потолке (354 мм макс.).
- Асинхронный двигатель AC (50/60 Гц).
- Корпус из оцинкованной листовой стали.
- Широкий выбор опций и принадлежностей в соответствии с необходимыми требованиями : шумоизоляция благодаря двухслойному корпусу с минеральной ватой (25 мм), фильтры G4 и F7, индикатор загрязнения фильтров, прессостат, покрытие защитной эпоксидной краской и т.д.
- Сделано во Франции.

Сфера применения

- Общественные здания и объекты.
- Приток / вытяжка воздуха.

Установка

- Горизонтальная / вертикальная установка.
- Установка на подвесных потолках / на крыше / на кровле /в технических помещениях.
- Внутри помещения.

Модельный ряд

Наименование	Артикул
300	
EasyVEC Compact 300	11034516
EasyVEC Compact 300 IP (с изол.)	11034532
600	
EasyVEC Compact 600	11034517
EasyVEC Compact 600 IP (с изол.)	11034533
1000	
EasyVEC Compact 1000	11034518
EasyVEC Compact 1000 IP (с изол.)	11034534
2000	
EasyVEC Compact 2000	11034519
EasyVEC Compact 2000 IP (с изол.)	11034535

Принадлежности

Наименование	Модель EasyVEC® micro-watt	Артикул
Виброизолирующие вставки		
Виброизолирующие вставки (набор из 4 шт.)	Все	11034385
Другие принадлежности		
Подвесные ремни EasyVEC® Compact	Все	11034433
Набор дря крепления EasyVEC® Compact	Все	11034437

Габаритные размеры (мм) - Вес (кг)

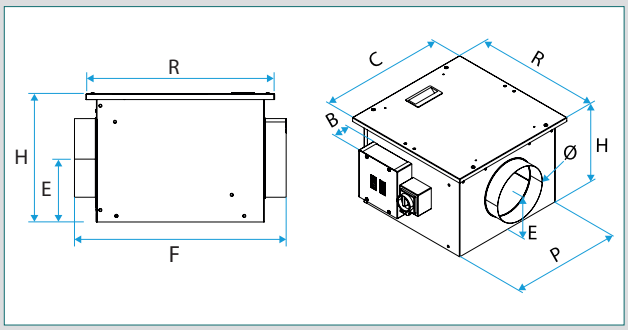

EasyVEC® Compact

Модель	B	C	P	R	F	H	E	ø Патрубка	Вес (кг)
300	93	432	377	432	488	277	139	160	9
300 с изол.	67	432	427	432	488	279	140	160	14
600	93	482	427	482	538	327	164	200	12
600 с изол.	67	482	477	482	538	329	165	200	19
1000	93	532	477	532	588	352	177	250	14
1000 с изол.	67	532	527	532	588	354	178	250	22
2000	93	582	527	582	648	352	177	315	20
2000 с изол.	67	582	577	582	648	354	178	315	26

Электрические характеристики

	I макс. (A)	P макс. (Вт)
EasyVEC® Compact 300	0.25	58
EasyVEC® Compact 600	0.8	184
EasyVEC® Compact 1000	1.5	345
EasyVEC® Compact 2000	3.4	782

Крышные коробчатые вентиляторы EasyVEC® Compact

Аэродинамические характеристики

• График аэродинамических характеристик, установленных в соответствии с нормой NF EN ISO 5801.

EASYVEC® COMPACT 300

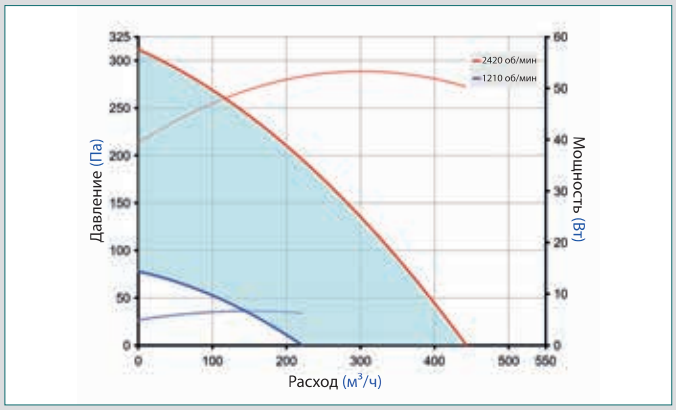

EASYVEC® COMPACT 600

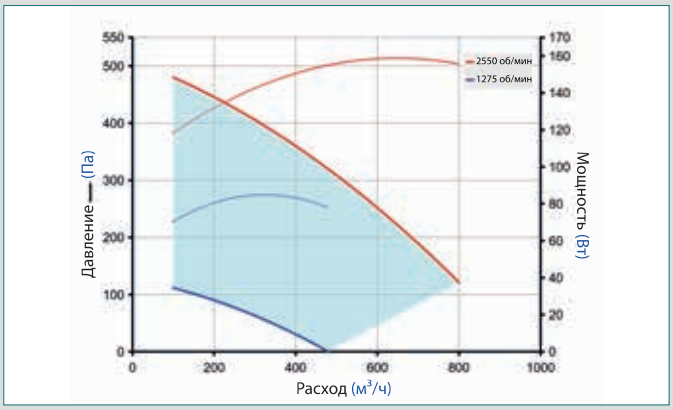

EASYVEC® COMPACT 1000

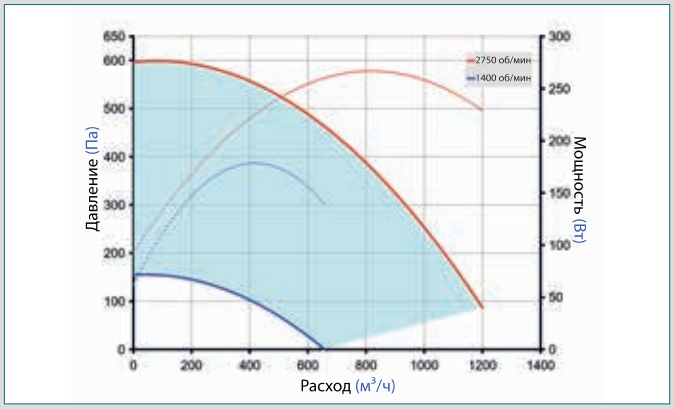

EASYVEC® COMPACT 2000

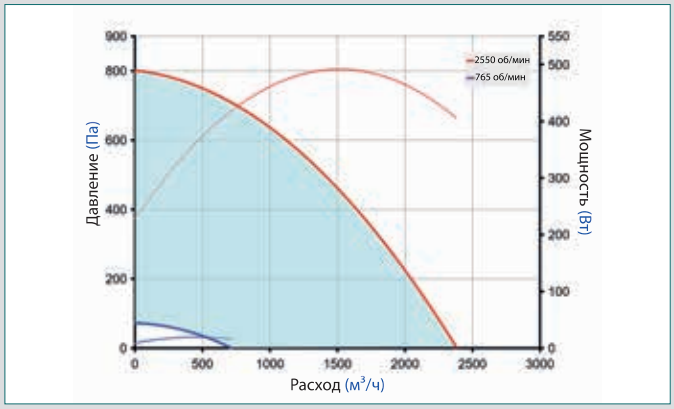

Электрические характеристики

	I макс. (A)	P макс. (Вт)
EasyVEC® Compact 300	0.25	58
EasyVEC® Compact 600	0.8	184
EasyVEC® Compact 1000	1.5	345
EasyVEC® Compact 2000	3.4	782

Принадлежности

Наименование	Модель EasyVEC® micro-watt	Артикул
Виброизолирующие вставки		
Виброизолирующие вставки (набор из 4 шт.): 4 кг для 1 вставки	Все	11034385
Другие принадлежности		
Подвесные ремни EasyVEC® Compact	Все	11034433
Набор для крепления EasyVEC® Compact	Все	11034437

Крышные коробчатые вентиляторы EasyVEC® Compact micro-watt

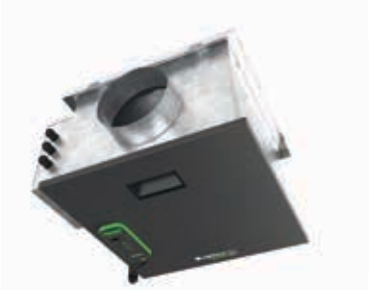

EasyVEC® Compact micro-watt

Проводной пульт управления

0-10 VOLT

ErP*

ПРЕИМУЩЕСТВА

- Простота установки.
- Простота и легкость настройки (дистанционное управление).
- Простое техобслуживание.

Описание

- Энергосберегающий электродвигатель EC (50/60 Гц).
- Простое и доступное управление с помощью проводного пульта с магнитным креплением.
- 2 возможных режима управления : режим постоянного давления для минимизации энергопотребления или регулировка постоянного давления благодаря внешнему датчику 0-10В.
- Рабочее колесо с прямым приводом, обеспечивающим высокую эффективность вентилятора.
- Возможность установки на подвесном потолке (макс. 354 мм).
- Бесконтактный выключатель (опция).
- Корпус из оцинкованной листовой стали.
- Возможность передачи сигнала с помощью кабеля, подсоединённого к электросхеме.
- Широкий выбор опций и принадлежностей в соответствии с необходимыми требованиями : шумоизоляция благодаря двухслойному корпусу с минеральной ватой (25 мм), фильтры G4 и F7, индикатор загрязнения фильтров, прессостат, покрытие защитной эпоксидной краской и т.д.
- Сделано во Франции.

Сфера применения

- Общественные здания и объекты.
- Вытяжка/ приток воздуха (только режим 0-10В).

Установка

- Горизонтальная / вертикальная установка.
- Установка на подвесных потолках / на крыше / на кровле / в технических помещениях.
- Внутри помещения.

Модельный ряд

Наименование	Артикул
300	
EasyVEC Compact 300 micro-watt IP	11034596
EasyVEC Compact 300 micro-watt IP (с изол.)	11034612
600	
EasyVEC Compact 600 micro-watt IP	11034597
EasyVEC Compact 600 micro-watt IP (с изол.)	11034613
1000	
EasyVEC Compact 1000 micro-watt IP	11034598
EasyVEC Compact 1000 micro-watt IP (с изол.)	11034614
2000	
EasyVEC Compact 2000 micro-watt IP	11034599
EasyVEC Compact 2000 micro-watt IP (с изол.)	11034615

Габаритные размеры (мм) - Вес (кг)

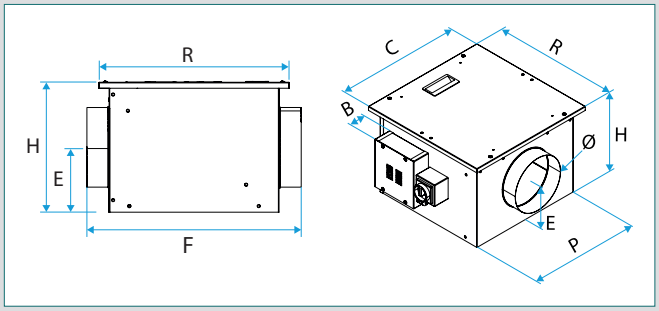

EasyVEC® Compact micro-watt

Модель	B	C	P	R	F	H	E	ø Патрубка	Вес (кг)
300	93	432	377	432	488	277	139	160	9
300 с изол.	67	432	427	432	488	279	140	160	14
600	93	482	427	482	538	327	164	200	12
600 с изол.	67	482	477	482	538	329	165	200	19
1000	93	532	477	532	588	352	177	250	14
1000 с изол.	67	532	527	532	588	354	178	250	22
2000	93	582	527	582	648	352	177	315	20
2000 с изол.	67	582	577	582	648	354	178	315	26

Крышные коробчатые вентиляторы EasyVEC® Compact micro-watt

Аэродинамические характеристики

• График аэродинамических характеристик, установленных в соответствии с нормой NF EN ISO 5801

EASYVEC® COMPACT MICRO-WATT 300

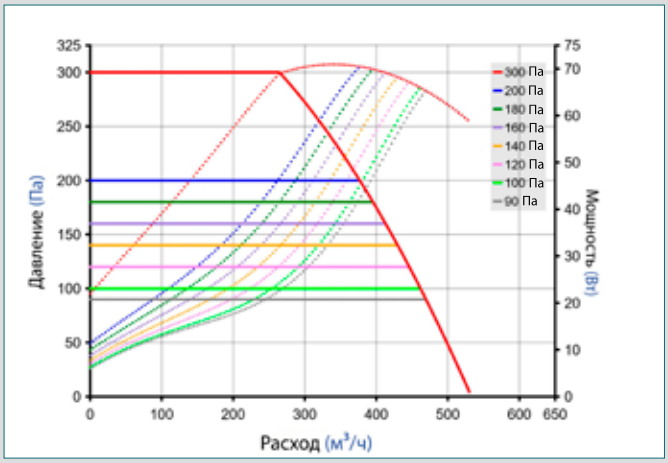

EASYVEC® COMPACT MICRO-WATT 600

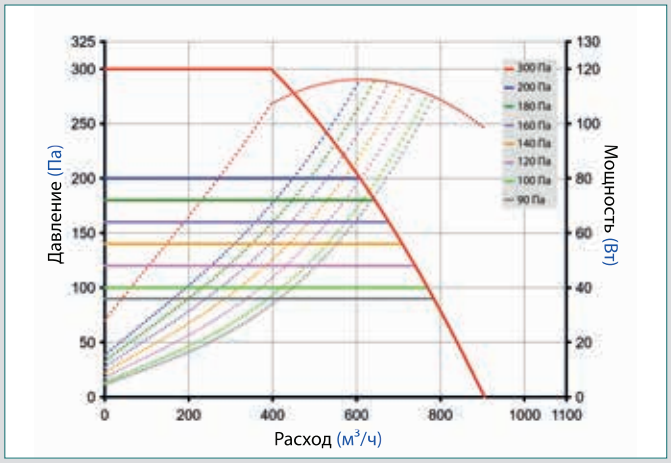

EASYVEC® COMPACT MICRO-WATT 1000

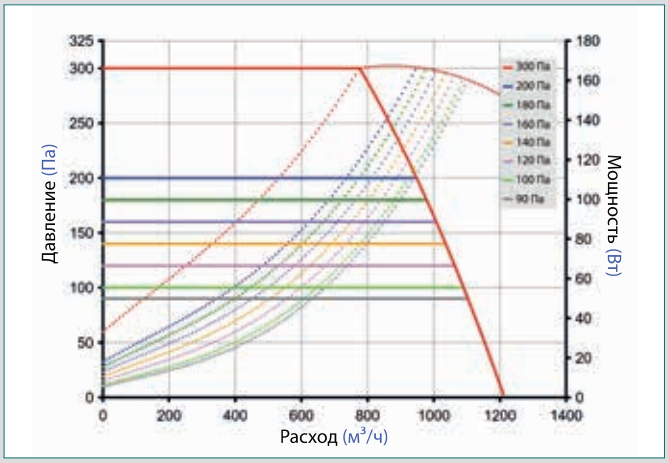

EASYVEC® COMPACT MICRO-WATT 2000

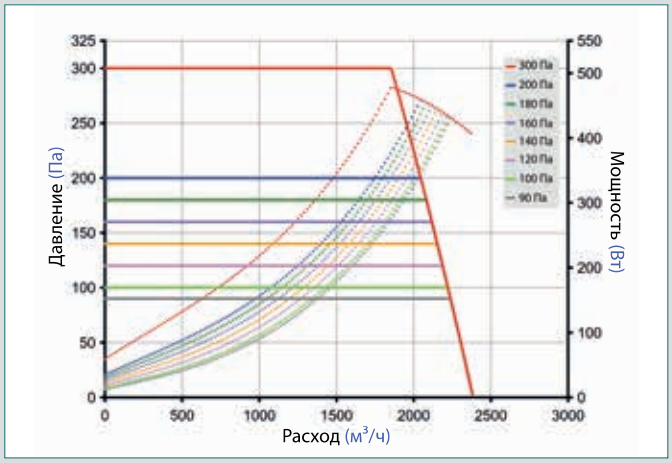

Электрические характеристики

• Однофазный электродвигатель EC 230В - 50 или 60 Гц.

	I макс. (A)	P макс. (Вт)
EasyVEC® Compact micro-watt 300	0.6	76
EasyVEC® Compact micro-watt 600	0.75	95
EasyVEC® Compact micro-watt 1000	1.3	164
EasyVEC® Compact micro-watt 2000	3.4	430

Принадлежности

Наименование	Модель EasyVEC® compact micro-watt	Артикул
Виброизолирующие вставки		
Виброизолирующие вставки (набор из 4 шт.)	Все	11034385
Набор из 4 виброизолирующих эластомерных вставок	Все	11094562
Другие принадлежности		
Подвесные ремни EasyVEC® Compact	Все	11034433
Набор для крепления EasyVEC® Compact	Все	11034437

Крышные коробчатые вентиляторы EasyVEC® Standard

EasyVEC® Standard

ПРЕИМУЩЕСТВА

- Подходит для использования для притока и вытяжки.
- Простота установки (регулировка расположения патрубков на заводе).
- Простое техобслуживание.

Описание

- Серийный регулятор скорости для настройки в соответствии с необходимыми энергетическими требованиями.
- Рабочее колесо с прямым приводом, обеспечивающим высокую эффективность вентилятора.
- Регулировка расположения патрубков на заводе для адаптации к любым конфигурациям (см. стр. 49) :
  - Исполнение 1 : 1 входной патрубок и 1 выходной патрубок с резными отверстиями для подсоединения к воздуховоду (заводские настройки : 1 входной патрубок и 1 выходной патрубок);
  - Исполнение 2 : 2 входных патрубка и 1 свободный выходной патрубок (заводские настройки : 2 боковых входных патрубка и 1 вертикальный выходной патрубок) ;
  - Исполнение 3 : 3 входных патрубка и 1 свободный выходной патрубок (заводские настройки : 3 входных патрубка и 1 вертикальный выходной патрубок).
- Серийный бесконтактный выключатель.
- Асинхронный двигатель AC (50/60 Гц для модели Compact).
- Корпус из оцинкованной листовой стали.
- Широкий выбор опций и принадлежностей в соответствии с необходимыми требованиями : шумоизоляция благодаря двухслойному корпусу с минеральной ватой (25 мм), фильтры G4 и F7, индикатор загрязнения фильтров, прессостат, покрытие защитной эпоксидной краской и т.д.
- Сделано во Франции.

Сфера применения

- Для общественных зданий и объектов.
- Приточные и вытяжные вентиляционные системы.

Установка

- Горизонтальная установка.
- Установка на подвесных потолках/ на кровле / в технических помещениях.
- Внутри и снаружи помещения.

Модельный ряд

Наименование	Артикул
1000	
EasyVEC® 1000 исп. 1 IP	11034520
EasyVEC® 1000 исп. 1 IP (с изол.)	11034536
1500	
EasyVEC® 1500 исп. 1 IP	11034521
EasyVEC® 1500 исп.1 IP (с изол.)	11034537
2000	
EasyVEC® 2000 исп.1 IP	11034522
EasyVEC® 2000 исп. 1 IP (с изол.)	11034538
2500	
EasyVEC® 2500 исп. 1 IP	11034647
EasyVEC® 2500 исп. 1 IP (с изол.)	11034648
4000	
EasyVEC® 4000 исп. 1 1V IP	11034556
EasyVEC® 4000 исп. 1 1V IP (с изол.)	11034572
EasyVEC® 4000 исп. 1 IP + опции	11034508
5000	
EasyVEC® 5000 исп.1 1V IP	11034557
EasyVEC® 5000 исп.1 1V IP (с изол.)	11034573
EasyVEC® 5000 исп.1 IP	11034509

Габаритные размеры (мм) - Вес (кг)

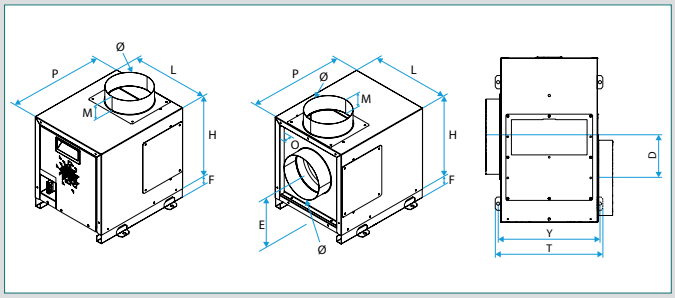

Артикул	P	L	H	Ø Патр.	D	E	F	M	O	Y	T	Вес (кг)
1000	688	402	421	315	157,5	255	35	63	25	440	456	19
1000 с изол.	691	454	447	315	157,5	255	35	63	0,8	492	508	25
1500	688	402	421	315	157,5	255	35	63	25	440	456	21
1500 с изол.	691	454	447	315	157,5	255	35	63	0,8	492	508	27
2000	738	452	471	355	177,5	280	35	63	25	490	506	30
2000 с изол.	741	504	497	355	177,5	280	35	63	0,8	542	558	39
2500	795	502	521	400	200	305	35	73	25	540	556	40
2500 с изол.	797	554	547	400	200	305	35	73	0,8	592	608	52
4000	660	685	685	500	382	410	90	73	-	717	745	90
4000 с фил.	1070	745	775	500								
5000	770	765	780	630	343	485	95	73	-	813	835	115
5000 с фил.	1195	835	875	630								
6500	770	765	780	630	343	485	95	73	-	813	835	125
6500 с фил.	1195	835	875	630								
8000	770	765	780	630	343	485	95	73	-	813	835	135
8000 с фил.	1195	835	875	630								
10 000	910	905	1180	710	520	552	95	73	-	937	965	210
10 000 с фил.	1430	965	1020	710								
12 000	910	905	1180	710	520	552	95	73	-	937	965	220
12 000 с фил.	1430	965	1020	710								
15 000	910	905	1180	710	520	552	95	73	-	937	965	230
15 000 с фил.	1430	965	1020	710								
20 000	910	905	1180	710	520	552	95	73	-	937	965	245
20 000 с фил.	1430	965	1020	710								

Крышные коробчатые вентиляторы EasyVEC® Standard

Наименование	Артикул
6500	
EasyVEC® 6500 исп. 1 1V IP	11034558
EasyVEC® 6500 исп. 1 1V IP (с изол.)	11034574
EasyVEC® 6500 исп. 1 IP	11034510
8000	
EasyVEC® 8000 исп. 1 1V IP	11034559
EasyVEC® 8000 исп. 1 1V IP (с изол.)	11034575
EasyVEC® 8000 исп. 1 IP	11034511
10000	
EasyVEC® 10 000 исп. 1 1V IP	11034560
EasyVEC® 10 000 исп. 1 1V IP (с изол.)	11034576
EasyVEC® 10 000 исп. 1 IP	11034512
12000	
EasyVEC® 12 000 исп. 1 1V IP	11034561
EasyVEC® 12 000 исп. 1 1V IP (с изол.)	11034577
EasyVEC® 12 000 исп. 1 IP	11034513
15000	
EasyVEC® 15 000 исп.1 1V IP	11034562
EasyVEC® 15 000 исп.1 1V IP (с изол.)	11034578
EasyVEC® 15 000 исп.1 IP	11034514
20000	
EasyVEC® 20 000 исп.1 1V IP	11034563
EasyVEC® 20 000 исп.1 1V IP (с изол.)	11034579
EasyVEC® 20 000 исп. 1 IP	11034515

Аксессуары

Наименование	Модель EasyVEC®	Артикул
Виброизолирующие вставки (набор из 4 шт.)	Все	11034385
Корпус с изол. для установки фильтров EasyVEC®	1000/1500	11034474
Корпус с изол. для установки фильтров EasyVEC®	2000	11034475
Корпус с изол. для установки фильтров EasyVEC®	2500/3000	11034476
Фильтр G4 EasyVEC®1000/1500	1000/1500	11034405
Фильтр G4 EasyVEC® 2000	2000	11034407
Фильтр G4 EasyVEC® 2500/3000	2500/3000	11034408
Фильтр G4 EasyVEC®4000	4000	11034409
Фильтр G4 EasyVEC® 5000/6500/8000	5000/6500/8000	11034410
Фильтр G4 EasyVEC® 10000/12000/15000/20000	10000/12000/15000/20000	11034411
Фильтр F5 EasyVEC® 1000/1500	1000/1500	11034481
Фильтр F5 EasyVEC® 2000	2000	11034482
Фильтр F5 EasyVEC® 2500/3000	2500/3000	11034483
Фильтр F5 EasyVEC® 4000	4000	11034412
Фильтр F5 EasyVEC® 5000/6500/8000	5000/6500/8000	11034413
Фильтр F5 EasyVEC® 10000/12000/15000/20000	10000/12000/15000/20000	11034414
Фильтр F7 EasyVEC® 1000/1500	1000/1500	11034421
Фильтр F7 EasyVEC® 2000	2000	11034423
Фильтр F7 EasyVEC® 2500/3000	2500/3000	11034424
Фильтр F7 EasyVEC® 4000	4000	11034415
Фильтр F7 EasyVEC® 5000/6500/8000	5000/6500/8000	11034416
Фильтр F7 EasyVEC® 10000/12000/15000/20000	10000/12000/15000/20000	11034425
Фильтр F9 EasyVEC® 1000/1500	1000/1500	11034484
Фильтр F9 EasyVEC® 2000	2000	11034485
Фильтр F9 EasyVEC® 2500/3000	2500/3000	11034486
Фильтр F9 EasyVEC® 4000	4000	11034426
Фильтр F9 EasyVEC® 5000/6500/8000	5000/6500/8000	11034427
Фильтр F9 EasyVEC® 10000/12000/15000/20000	10000/12000/15000/20000	11034428
Набор обнаружения загрязнения фильтров	Все	11056000

Электрические характеристики

	I макс. (A)	P макс. (Вт)
EasyVEC® 1000	1,5	328
EasyVEC® 1500	1,8	393
EasyVEC® 2000	2,8	650
EasyVEC® 2500	2,8	650
EasyVEC® 4000	5,2	720
EasyVEC® 5000	7,1	1100

	I макс. (A)	P макс. (Вт)
EasyVEC® 6500	8,2	1255
EasyVEC® 8000	11	1750
EasyVEC® 10 000	13,2	2050
EasyVEC® 12 000	21,8	3200
EasyVEC® 15 000	7,1	3400
EasyVEC® 20 000	9,7	5500

Крышные коробчатые вентиляторы EasyVEC® Standard

Аэродинамические характеристики

• График аэродинамических характеристик, установленных в соответствии с нормой NF EN ISO 5801

EASYVEC® 1000

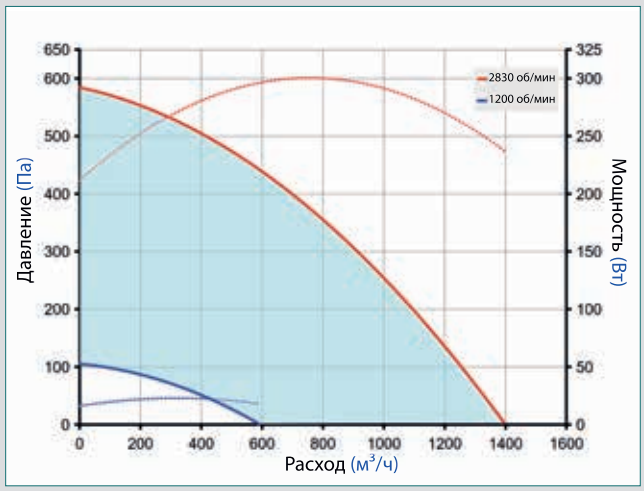

EASYVEC® 1500

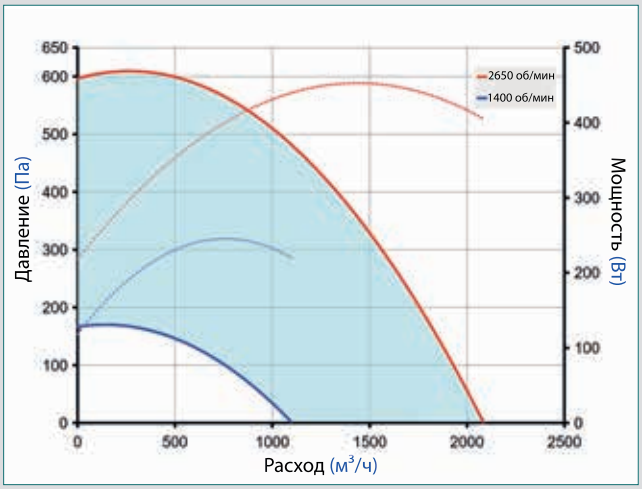

EASYVEC® 2000

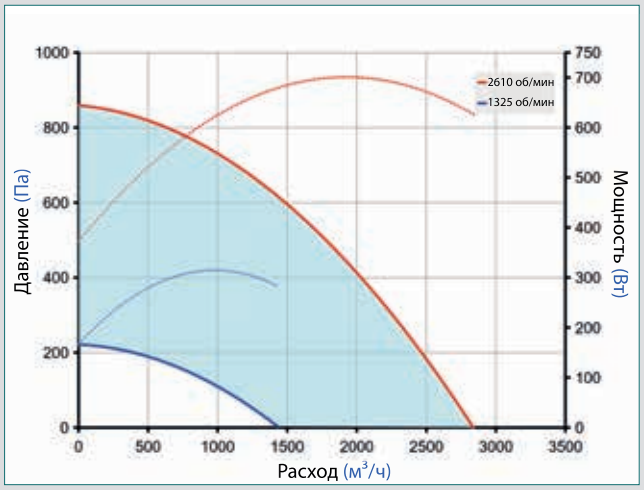

EASYVEC® 2500

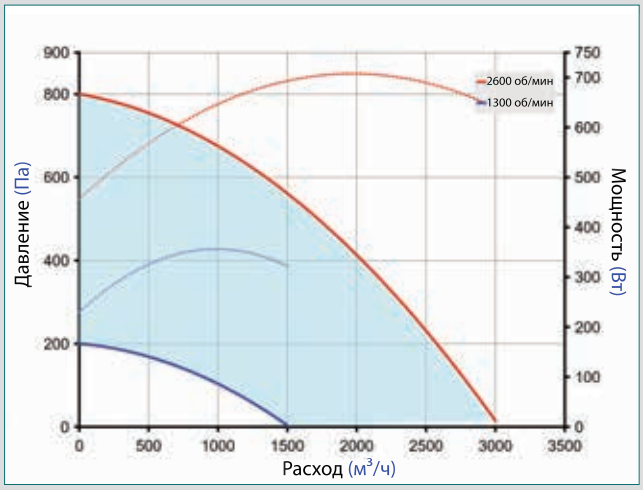

EASYVEC® 4000

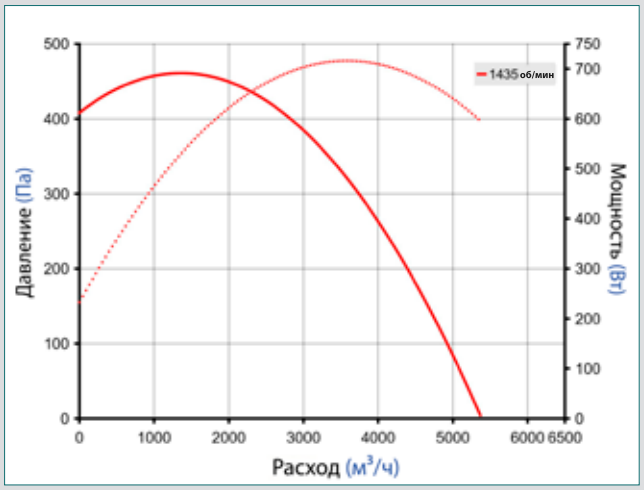

EASYVEC® 5000

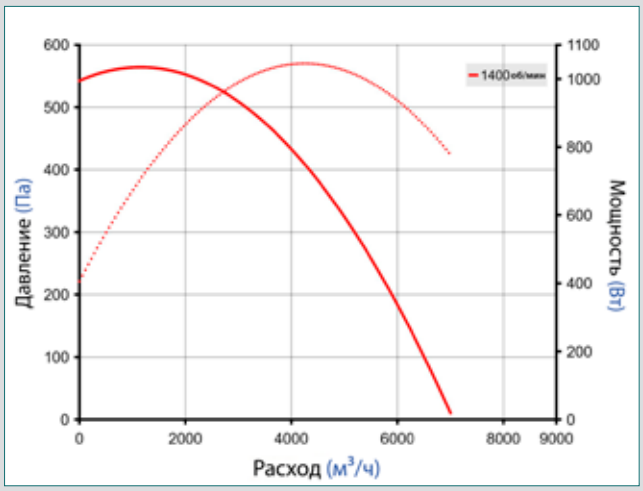

Крышные коробчатые вентиляторы EasyVEC® Standard

Аэродинамические характеристики

• График аэродинамических характеристик, установленных в соответствии с нормой NF EN ISO 5801

EASYVEC® 6500

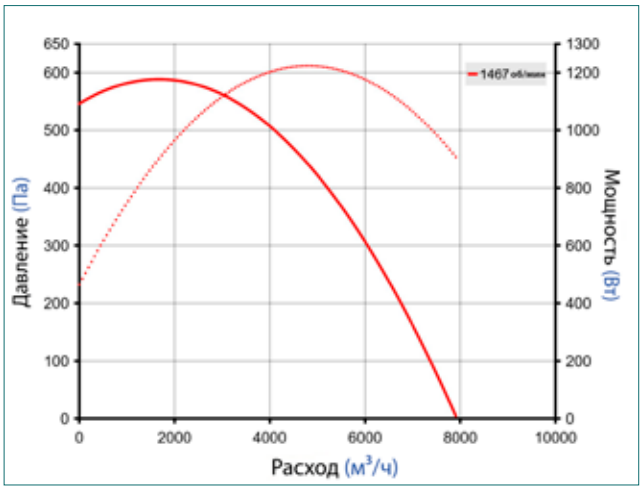

EASYVEC® 8000

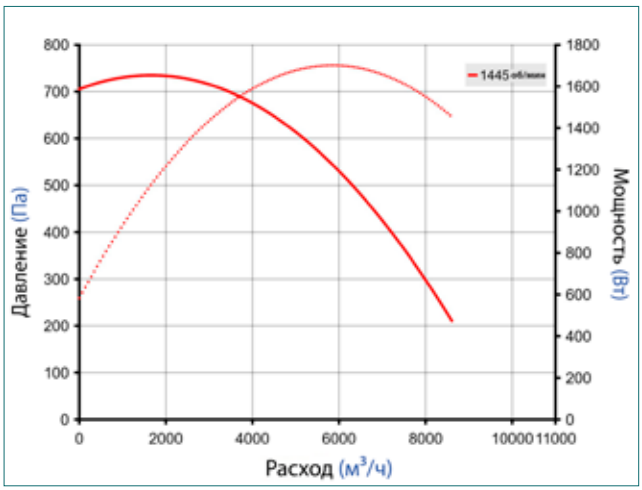

EASYVEC® 10 000

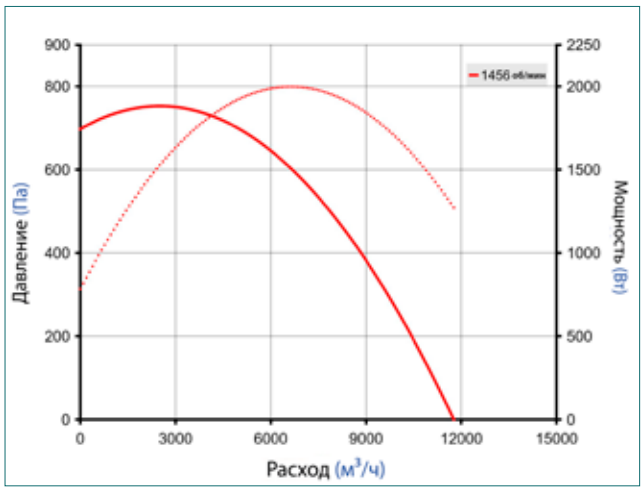

EASYVEC® 12 000

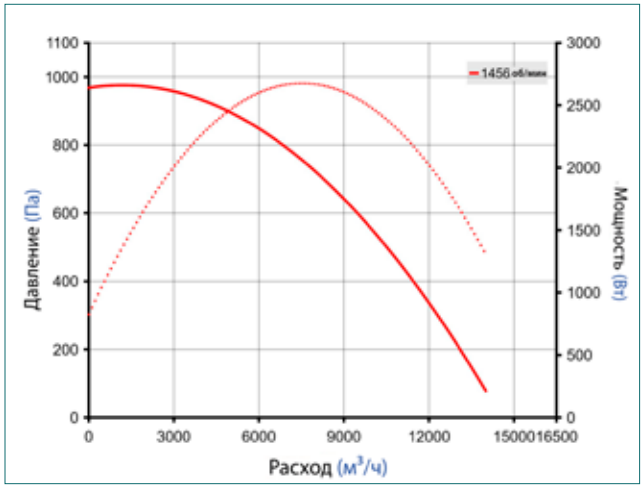

EASYVEC® 15 000

Данные временно недоступны

EASYVEC® 20 000

Данные временно недоступны

Крышные коробчатые вентиляторы EasyVEC®. Принадлежности

Корпус-коробка для фильтров

Виброизолирующие вставки

Подвесные ремни для крепления

Описание

- Принадлежности для облегчения установки моделей Compact : подвесные ремни и набор для крепления.
- Принадлежности для фильтрации : фильтры с двухслойной изоляцией (25 мм) и два кассетных фильтра, фильтры G4 / F7 и индикатор загрязнения фильтра.

Установка

Установочные принадлежности для моделей Compact :
- Доставляются в комплекте с шурупом, подходящим для резных отверстий на 4 углах коробчатого вентилятора.
- Набор из 4 подвесных ремней для крепления на потолке или к балке (регулируемая длина от 100 до 400 мм).
- Комплект из 4 угловых кронштейнов для крепления на полу или стене.

Модельный ряд

Модель EasyVEC®	Наименование	Артикул
Корпусы-коробки (двухслойные с изоляцией)		
Compact 300	ø 160 мм	11034470
Compact 600	ø 200 мм	11034471
Compact 1000	ø 250 мм	11034472
Compact 2000	ø 315 мм	11034473
1000/1500	ø 315 мм	11034474
2000	ø 355 мм	11034475
2500/3000	ø 400 мм	11034476
Фильтры G4		
Compact 300		11034401
Compact 600		11034402
Compact 1000		11034403
Compact 2000		11034404
1000/1500		11034405
2000		11034407
2500/3000		11034408
Фильтры F7		
Compact 300		11034417
Compact 600		11034418
Compact 1000		11034419
Compact 2000		11034420
1000/1500		11034421
2000		11034423
2500/3000		11034424

Крышные коробчатые вентиляторы EasyVEC® micro-watt

EasyVEC® micro-watt

Проводной пульт управления

ПРЕИМУЩЕСТВА

- Подходит для использования для притока и вытяжки.
- Простота установки (регулировка расположения патрубков на заводе).
- Простая регулировка (управление с помощью пульта).
- Простое техобслуживание.

Описание

- Энергосберегающий электродвигатель EC (50/60 Гц).
- Простое и доступное управление с помощью проводного пульта с магнитным креплением.
- 2 возможных режима управления : режим постоянного давления для минимизации энергопотребления или регулировка постоянного давления благодаря внешнему датчику 0-10В.
- Рабочее колесо с прямым приводом, обеспечивающим высокую эффективность вентилятора.
- Регулировка расположения патрубков на заводе для адаптации к любым конфигурациям :
  - Исполнение 1 : 1 входной патрубок и 1 выходной патрубок с с резными отверстиями для подсоединения к воздуховоду (заводские настройки : 1 входной патрубок и 1 выходной патрубок);
  - Исполнение 2 : 2 входных патрубка и 1 свободный выходной патрубок (заводские настройки : 2 боковых входных патрубка и 1 вертикальный выходной патрубок) ;
  - Исполнение 3 : 3 входных патрубка и свободный выходной патрубок (заводские настройки : 3 входных патрубка и 1 вертикальный выходной патрубок).
- Серийный бесконтактный выключатель для всех моделей.
- Корпус из оцинкованной листовой стали.
- Возможность передачи сигнала с помощью кабеля, подсоединённого к электросхеме.
- Широкий выбор опций и принадлежностей в соответствии с необходимыми требованиями : шумоизоляция благодаря двухслойному корпусу с минеральной ватой (25 мм), фильтры G4 и F7, индикатор загрязнения фильтров, соединение с интерфейсом Modbus, прессостат, покрытие защитной эпоксидной краской и т.д.

Примечание. Если вы хотите заказать модель с одной или несколькими из этих опций, Вам необходимо уточнить это при заказе.

- Сделано во Франции.

Сфера применения

- Общественные здания и объекты.
- Вытяжка / приток воздуха.

Установка

- Горизонтальная установка.
- Установка на крыше / на кровле / в технических помещениях.
- Внутри и снаружи помещения.

Модельный ряд

Наименование	Артикул
1000	
EasyVEC® 1000 micro-watt исп. 1 IP	11034600
EasyVEC® 1000 micro-watt исп. 1 IP (с изол.)	11034616
1500	
EasyVEC® 1500 micro-watt исп. 1 IP	11034601
EasyVEC® 1500 micro-watt исп. 1 IP (с изол.)	11034617
2000	
EasyVEC® 2000 micro-watt исп. 1 IP	11034602
EasyVEC® 2000 micro-watt исп. 1 IP (с изол.)	11034618
3000	
EasyVEC® 3000 micro-watt исп. 1 IP	11034603
EasyVEC® 3000 micro-watt исп. 1 IP (с изол.)	11034619
4000	
EasyVEC® 4000 micro-watt исп. 1 IP CFG	11034604
EasyVEC® 4000 micro-watt исп. 1 IP (с изол.) CFG	11034620
5000	
EasyVEC® 5000 micro-watt исп. 1 IP CFG	11034605
EasyVEC® 5000 micro-watt исп. 1 IP (с изол.) CFG	11034621

Габаритные размеры (мм) - Вес (кг)

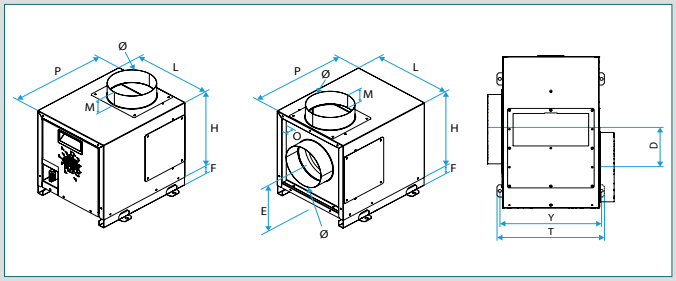

EasyVEC® micro-watt

Артикул	P	L	H	Ø Патр.	D	E	F	M	O	Y	T	Вес (кг)
1000	688	402	421	315	157,5	255	35	63	25	440	456	19
1000 с изол.	691	454	447	315	157,5	255	35	63	0,8	492	508	25
1500	688	402	421	315	157,5	255	35	63	25	440	456	21
1500 с изол.	691	454	447	315	157,5	255	35	63	0,8	492	508	27
2000	738	452	471	355	177,5	280	35	63	25	490	506	30
2000 с изол.	741	504	497	355	177,5	280	35	63	0,8	542	558	39
2500	795	502	521	400	200	305	35	73	25	540	556	40
2500 с изол.	797	554	547	400	200	305	35	73	0,8	592	608	52
4000	660	685	685	500	382	410	90	73	-	717	745	90
4000 с фил.	1070	745	775	500								
5000	770	765	780	630	343	485	95	73	-	813	835	115
5000 с фил.	1195	835	875	630								
6500	770	765	780	630	343	485	95	73	-	813	835	125
6500 с фил.	1195	835	875	630								
8000	770	765	780	630	343	485	95	73	-	813	835	135
8000 с фил.	1195	835	875	630								
10 000	910	905	1180	710	520	552	95	73	-	937	965	210
10 000 с фил.	1430	965	1020	710								
12 000	910	905	1180	710	520	552	95	73	-	937	965	220
12 000 с фил.	1430	965	1020	710								
15 000	910	905	1180	710	520	552	95	73	-	937	965	230
15 000 с фил.	1430	965	1020	710								
20 000	910	905	1180	710	520	552	95	73	-	937	965	245
20 000 с фил.	1430	965	1020	710								

Крышные коробчатые вентиляторы EasyVEC® micro-watt

Наименование	Артикул
6500	
EasyVEC® 6500 micro-watt испол. 1 IP CFG	11034606
EasyVEC® 6500 micro-watt испол. 1 IP (с изол.) CFG	11034622
8000	
EasyVEC® 8000 micro-watt испол. 1 IP CFG	11034607
EasyVEC® 8000 micro-watt испол. 1 IP (с изол.) CFG	11034623
10000	
EasyVEC® 10 000 micro-watt испол. 1 IP CFG	11034608
EasyVEC® 10 000 micro-watt испол. 1 IP (с изол.) CFG	11034624
12000	
EasyVEC® 12 000 micro-watt испол. 1 IP CFG	11034609
EasyVEC® 12 000 micro-watt испол. 1 IP (с изол.) CFG	11034625
15000	
EasyVEC® 15 000 micro-watt испол. 1 IP CFG	11034610
EasyVEC® 15 000 micro-watt испол. 1 IP (с изол.) CFG	11034626
20000	
EasyVEC® 20 000 micro-watt испол. 1 IP CFG	11034611
EasyVEC® 20 000 micro-watt испол. 1 IP (с изол.) CFG	11034627

Аксессуары

Наименование	Модель EasyVEC®	Артикул
Виброизолирующие вставки (набор из 4 шт.)	Все	11034385
Корпус с изол. для установки фильтров EasyVEC®	1000/1500	11034474
Корпус с изол. для установки фильтров EasyVEC®	2000	11034475
Корпус с изол. для установки фильтров EasyVEC®	2500/3000	11034476
Фильтр G4 EasyVEC®1000/1500	1000/1500	11034405
Фильтр G4 EasyVEC® 2000	2000	11034407
Фильтр G4 EasyVEC® 2500/3000	2500/3000	11034408
Фильтр G4 EasyVEC®4000	4000	11034409
Фильтр G4 EasyVEC® 5000/6500/8000	5000/6500/8000	11034410
Фильтр G4 EasyVEC® 10000/12000/15000/20000	10000/12000/15000/20000	11034411
Фильтр F5 EasyVEC® 1000/1500	1000/1500	11034481
Фильтр F5 EasyVEC® 2000	2000	11034482
Фильтр F5 EasyVEC® 2500/3000	2500/3000	11034483
Фильтр F5 EasyVEC® 4000	4000	11034412
Фильтр F5 EasyVEC® 5000/6500/8000	5000/6500/8000	11034413
Фильтр F5 EasyVEC® 10000/12000/15000/20000	10000/12000/15000/20000	11034414
Фильтр F7 EasyVEC® 1000/1500	1000/1500	11034421
Фильтр F7 EasyVEC® 2000	2000	11034423
Фильтр F7 EasyVEC® 2500/3000	2500/3000	11034424
Фильтр F7 EasyVEC® 4000	4000	11034415
Фильтр F7 EasyVEC® 5000/6500/8000	5000/6500/8000	11034416
Фильтр F7 EasyVEC® 10000/12000/15000/20000	10000/12000/15000/20000	11034425
Фильтр F9 EasyVEC® 1000/1500	1000/1500	11034484
Фильтр F9 EasyVEC® 2000	2000	11034485
Фильтр F9 EasyVEC® 2500/3000	2500/3000	11034486
Филтр F9 EasyVEC® 4000	4000	11034426
Фильтр F9 EasyVEC® 5000/6500/8000	5000/6500/8000	11034427
Фильтр F9 EasyVEC® 10000/12000/15000/20000	10000/12000/15000/20000	11034428
Набор обнаружения загрязнения фильтров	Все	11056000

Электрические характеристики

Модель	I макс. (A)	P макс. (Вт)
EasyVEC® 1000 micro-watt	1.5	190
EasyVEC® 1500 micro-watt	2.6	329
EasyVEC® 2000 micro-watt	4.4	557
EasyVEC® 3000 micro-watt	5.5	696
EasyVEC® 4000 micro-watt	5	700
EasyVEC® 5000 micro-watt	8	1200

Модель	I макс. (A)	P макс. (Вт)
EasyVEC® 6500 micro-watt	8.3	1250
EasyVEC® 8000 micro-watt	12	1850
EasyVEC® 10 000 micro-watt	15.7	2200
EasyVEC® 12 000 micro-watt		
EasyVEC® 15 000 micro-watt		
EasyVEC® 20 000 micro-watt		

Крышные коробчатые вентиляторы EasyVEC® micro-watt

Аэродинамические характеристики

• График аэродинамических характеристик, установленных в соответствии с нормой NF EN ISO 5801

EASYVEC® MICRO-WATT 1000

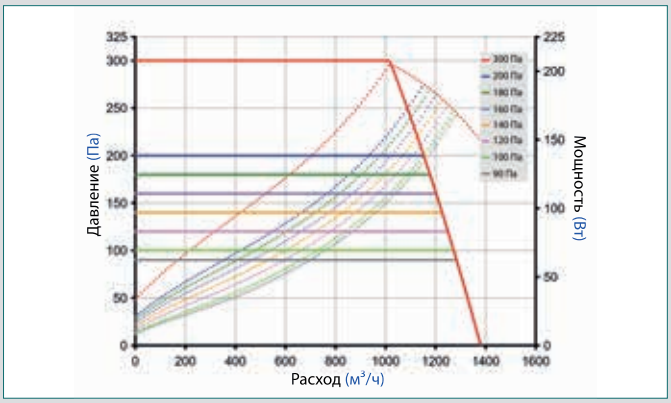

EASYVEC® MICRO-WATT 1500

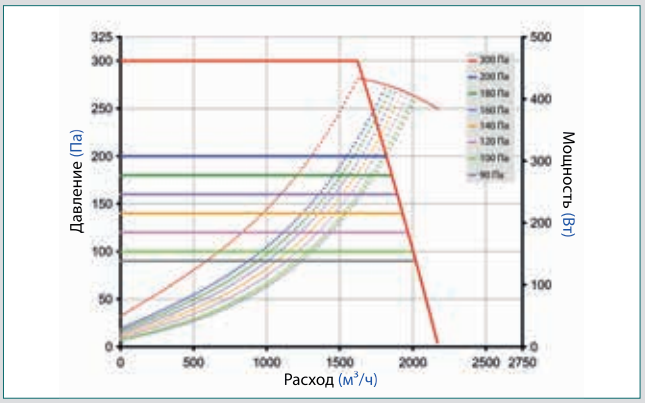

EASYVEC® MICRO-WATT 2000

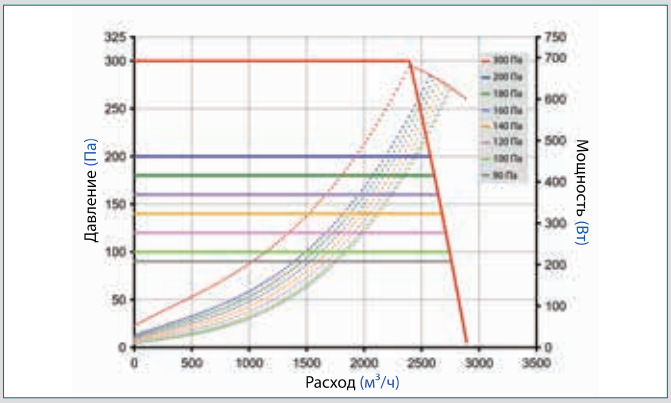

EASYVEC® MICRO-WATT 3000

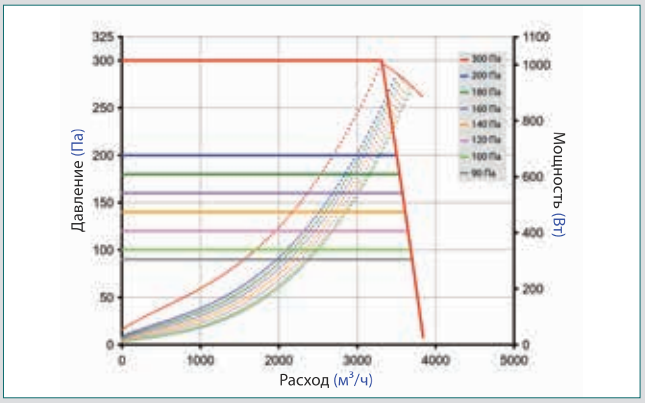

EASYVEC® MICRO-WATT 4000

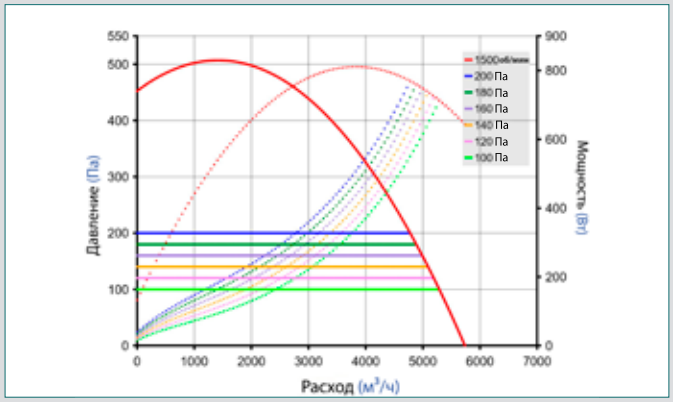

EASYVEC® MICRO-WATT 5000

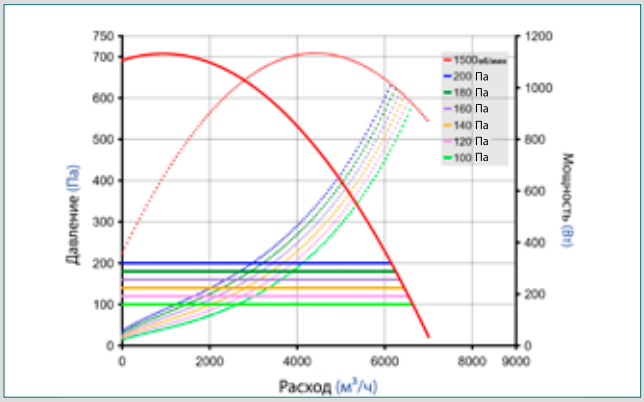

Крышные коробчатые вентиляторы EasyVEC® micro-watt

Аэродинамические характеристики

• График аэродинамических характеристик, установленных в соответствии с нормой NF EN ISO 5801

EASYVEC® MICRO-WATT 6500

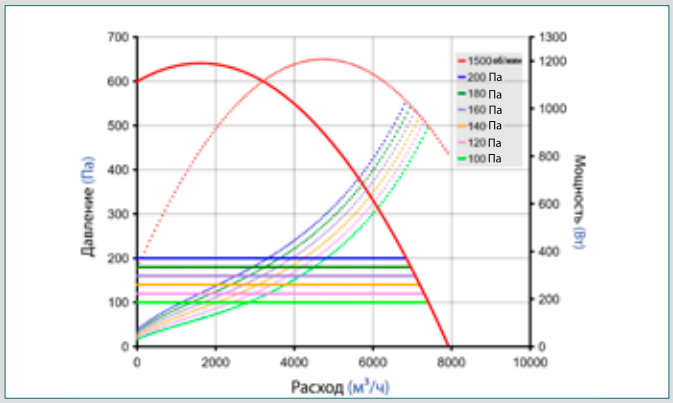

EASYVEC® MICRO-WATT 8000

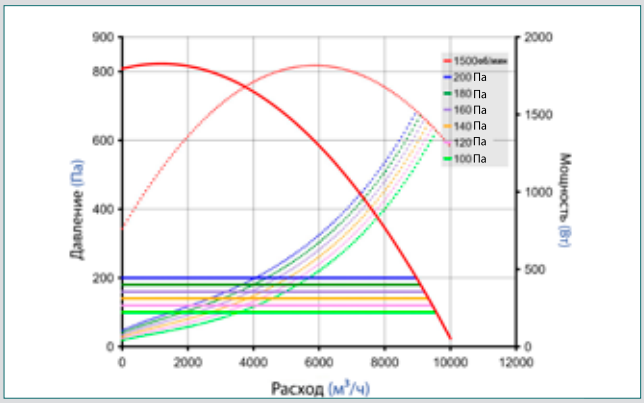

EASYVEC® MICRO-WATT 10 000

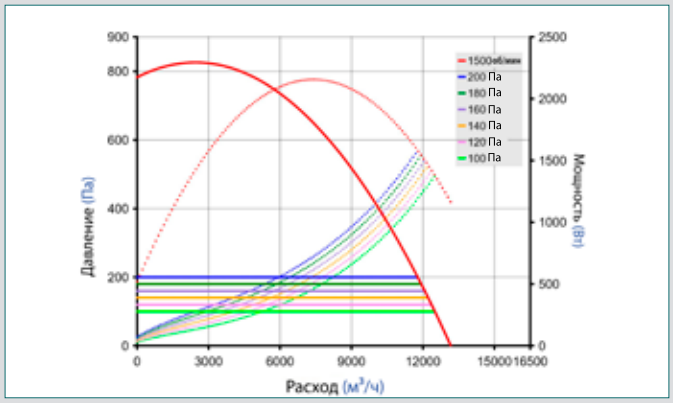

EASYVEC® MICRO-WATT 12 000

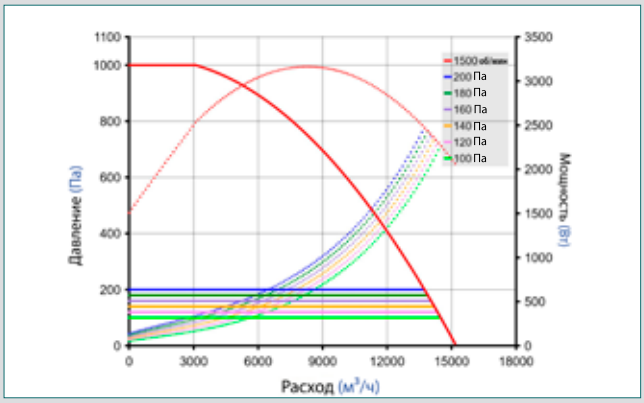

EASYVEC® MICRO-WATT 15 000

Данные временно недоступны

EASYVEC® MICRO-WATT 20 000

Данные временно недоступны

Крышные вентиляторы TAHA

TAHA

ПРЕИМУЩЕСТВА

- Диапазон расхода воздуха от 500 до 12 000 м³/ч.
- Стильный дизайн.
- Широкий модельный ряд принадлежностей для монтажа.
- Соответствие Европейской Директиве ErP (с регулятором скорости).

Описание

- 10 размеров, расход воздуха от 500 до 12 000 м³/ч.
- Горизонтальная подача воздуха, двигатель AC.
- Алюминиевый корпус.
- Решётка для защиты от птиц.
- Реактивное центробежное колесо.

Сфера применения

- Вытяжной вентилятор для механической регулируемой системы вентиляции жилых и общественных зданий и объектов.

Установка

- Горизонтальный выброс воздуха.
- Монтаж на крыше/крышном колодце из кирпича или бетона/с помощью комплектующих деталей.

Модельный ряд

Наименование	Артикул
Однофазный вентилятор	
TAHA 190 M2	11024100
TAHA 220 M2	11024102
TAHA 315 M4	11024106
TAHA 355 M4	11024107
TAHA 400 M4	11024108
Трёхфазный вентилятор	
TAHA 450 T4	11024109
TAHA 500 T4	11024110
TAHA 560 T4	11024111

Принадлежности

Наименование	Артикул
Трёхфазный автотрансформатор	
Автотрансформатор TRI 2A	11086096
Автотрансформатор TRI 4A	11086097
Автотрансформатор TRI 6A	11086098
Автоматический термомагнитный выключатель	
Выключатель 1,6 - 2,5 A	11057052
Выключатель 2,5 - 4 A	11057053
Выключатель 4 - 6,3 A	11057054
Выключатель	
Выключатель 1 B однофазный - 0,9 кВт	11056196
Выключатель 1 B трёхфазный - 7,5 кВт + контактное соединение	11057606
Регулятор напряжения	
Регулятор напряжения 1,5 A	11086572
Регулятор напряжения 3,0 A	11086024

Габаритные размеры (мм) - Вес (кг)

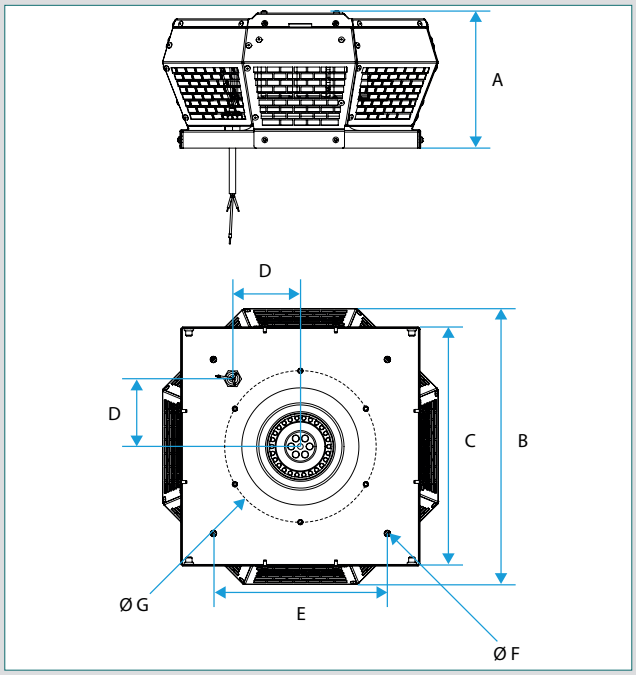

TAHA	A (мм)	B (мм)	C (мм)	D (мм)	E (мм)	F (мм)	G (мм)	Вес (кг)
190 M2	190	388	337	95	245	4xØ9	Ø213 6xM6	4,5
220 M2	190	388	337	95	245	4xØ9	Ø213 6xM6	4,9
315 M4	249	541	437	135	330	4xØ9	Ø286 M6x15 (6x)	7,8
355 M4	333	745	598	192,5	450	4xØ11	Ø438 M6x15 (6x)	16,5
400 M4	333	745	598	192,5	450	4xØ11	Ø438 M6x15 (6x)	19,5
450 T4	418	860	670	222,5	535	4xØ11	Ø438 M6x15 (6x)	29,7
500 T4	418	860	670	222,5	535	4xØ11	Ø438 M6x15 (6x)	42
560 T4	521	1165	931	300	750	4xØ11	Ø605 M8x15	51

Крышные вентиляторы TAHA micro-watt

TAHA micro-watt

ПРЕИМУЩЕСТВА

- Диапазон расхода воздуха от 650 до 16 000 м³/ч.
- Комплект для поддержания постоянного давления (дополнительно).
- Стильный дизайн.
- Широкий модельный ряд принадлежностей для монтажа.
- Соответствие Европейской Директиве ErP (с регулятором скорости или комплектом для поддержания постоянного давления).

Описание

- 10 размеров, расход воздуха от 600 до 16 000 м³/ч.
- Горизонтальная подача воздуха.
- Энергосберегающий электродвигатель с электронным переключением EC.
- Контроль температуры, встроенный в электродвигатель.
- Прямое управление возможно при напряжении 0-10В.
- Дополнительный комплект для поддержания постоянного давления с 2 режимами давления: день/ночь (по запросу).
- Алюминиевый корпус.
- Решётка для защиты от птиц.
- Центробежное реактивное колесо.

Сфера применения

- Вытяжной вентилятор для механической регулируемой системы вентиляции жилых и общественных зданий и объектов.

Установка

- Горизонтальная установка.
- Монтаж на крыше/крышном колодце из кирпича или бетона/с помощью комплектующих деталей.

Модельный ряд

Наименование	Артикул
Однофазный вентилятор	
TAHA micro-watt M 220	11024125
TAHA micro-watt M 280	11024127
TAHA micro-watt M 450	11024130
Трёхфазный вентилятор	
TAHA micro-watt T 500	11024131
TAHA micro-watt T 560	11024132
TAHA micro-watt T 630	11024133

Принадлежности

- Потенциометр.
- Комплект для поддержания постоянного давления.

Габаритные размеры (мм) - Вес (кг)

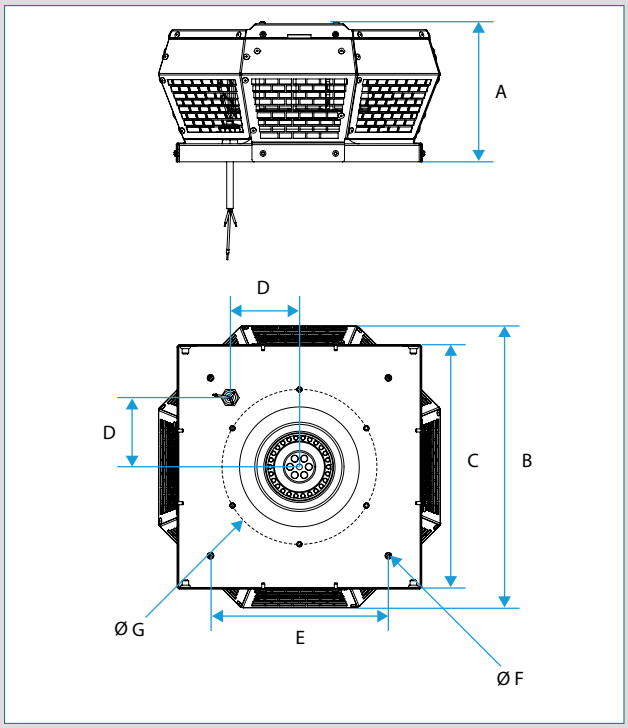

TAHA micro-watt	A (мм)	B (мм)	C (мм)	D (мм)	E (мм)	F (мм)	G (мм)	Вес (кг)
M 220	190	388	337	95	245	4xØ9	Ø213 6xM6	5,1
M 280	249	541	437	135	330	4xØ9	Ø286 M6x15 (6x)	8
M 450	418	860	670	222,5	535	4xØ11	Ø438 M6x15 (6x)	21.5
T 500	418	860	670	222,5	535	4xØ11	Ø438 M6x15 (6x)	37
T 560	521	1165	931	300	750	4xØ11	Ø605 M8x15	51
T 630	521.3	1165	931	307	750	4xØ11	Ø604 M8x20 (8x)	67

Крышные вентиляторы TAHA/TAHA micro-watt

Аэродинамические и шумовые характеристики

- График аэродинамических характеристик, установленных в соответствии с нормой NF EN ISO 5801.
- ○ = уровни акустического давления, измереннные на расстоянии 4 м от вентилятора в дБ (A).
- P (Па) = статическое давление.

TAHA 190, 220

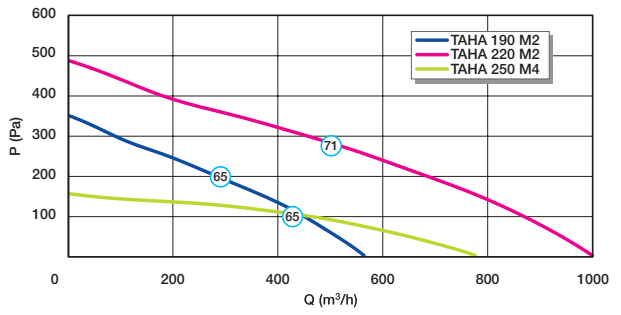

TAHA 315, 355

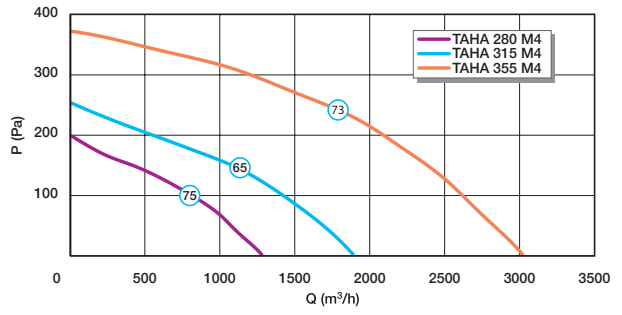

TAHA 400, 450, 500, 560

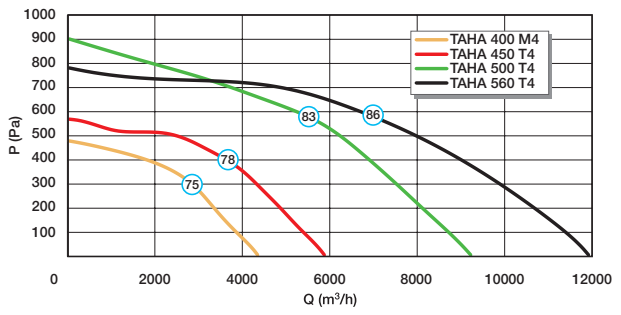

TAHA MICRO-WATT 220

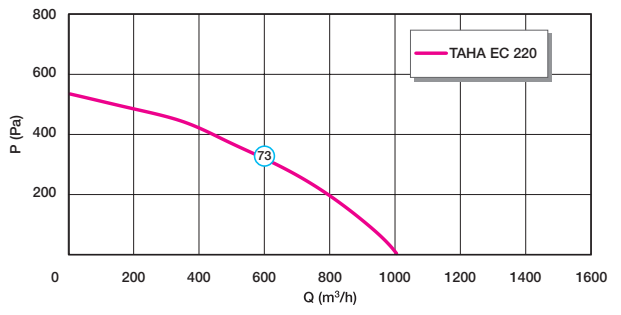

TAHA MICRO-WATT 280

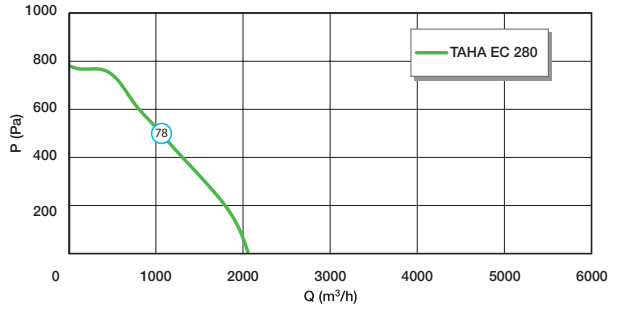

TAHA MICRO-WATT 450, 500, 560, 630

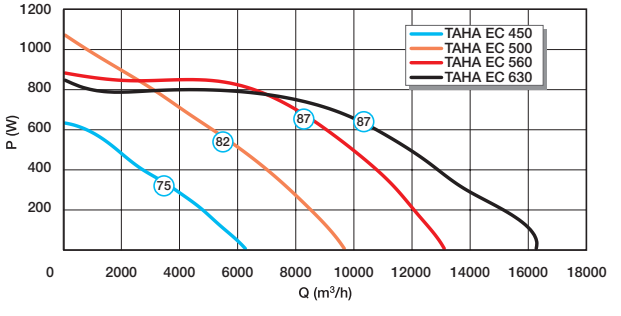

*m³/h = м³/ч

Крышные вентиляторы TAVA

TAVA

ПРЕИМУЩЕСТВА

- Диапазон расхода воздуха от 500 до 11 000 м³/ч.
- Стильный дизайн.
- Широкий модельный ряд принадлежностей для монтажа.
- Соответствие Европейской Директиве ErP (с регулятором скорости).

Описание

- 10 размеров, расход воздуха от 500 до 11 000 м³/ч.
- Вертикальная подача воздуха, двигатель AC.
- Алюминиевый корпус.
- Решётка для защиты от птиц.
- Реактивное центробежное колесо.

Сфера применения

- Вытяжной вентилятор для механической регулируемой системы вентиляции жилых и общественных зданий и объектов.

Установка

- Вертикальный выброс воздуха.
- Монтаж на крыше/крышном колодце из кирпича или бетона/с помощью комплектующих деталей.

Модельный ряд

Наименование	Артикул
Однофазный вентилятор	
TAVA 190 M2	11024112
TAVA 220 M2	11024114
TAVA 250 M4	11024116
TAVA 280 M4	11024117
TAVA 315 M4	11024118
TAVA 355 M4	11024119
TAVA 400 M4	11024120
Трёхфазный вентилятор	
TAVA 450 T4	11024121
TAVA 500 T4	11024122
TAVA 560 T4	11024123

Принадлежности

Наименование	Артикул
Трёхфазный автотрансформатор	
Автотрансформатор TRI 2A	11086096
Автотрансформатор TRI 4A	11086097
Автотрансформатор TRI 6A	11086098
Автоматический термомагнитный выключатель	
Выключатель 1,6 - 2,5 A	11057052
Выключатель 2,5 - 4 A	11057053
Выключатель 4 - 6,3 A	11057054
Выключатель	
Выключатель 1 B однофазный - 0,9 кВт	11056196
Выключатель 1 B трёхфазный - 7,5 кВт + контактное соединение	11057606
Регулятор напряжения	
Регулятор напряжения 1,5 A	11086572
Регулятор напряжения 3,0 A	11086024

Габаритные размеры (мм) - Вес (кг)

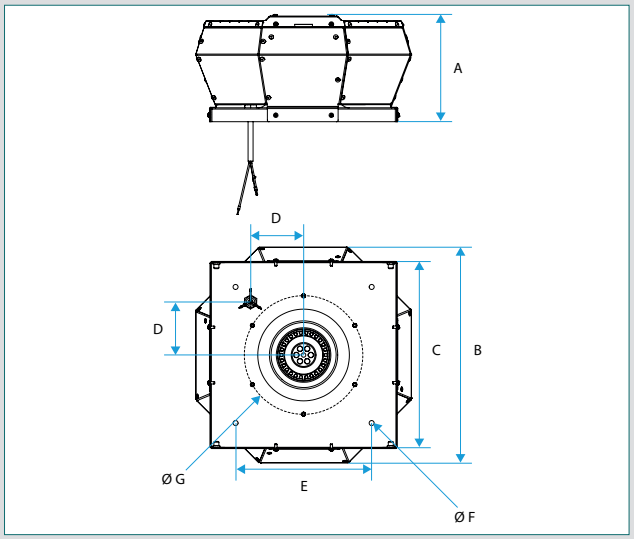

TAVA	A (мм)	B (мм)	C (мм)	D (мм)	E (мм)	F (мм)	G (мм)	Вес (кг)
190 M2	190	388	337	95	245	4xØ9	Ø213 6xM6	4,5
220 M2	190	388	337	95	245	4xØ9	Ø213 6xM6	5,0
250 M4	190	388	337	95	245	4xØ9	Ø213 M6x15 (6x)	5,6
280 M4	249	541	437	135	330	4xØ9	Ø286 M6x15 (6x)	8,2
315 M4	249	541	437	135	330	4xØ9	Ø286 M6x15 (6x)	8,3
355 M4	333	745	598	192,5	450	4xØ11	Ø438 M6x15 (6x)	16,5
400 M4	333	745	598	192,5	450	4xØ11	Ø438 M6x15 (6x)	19,5
450 T4	418	860	670	222,5	535	4xØ11	Ø438 M6x15 (6x)	26
500 T4	418	860	670	222,5	535	4xØ11	Ø438 M6x15 (6x)	34
560 T4	521	1165	931	300	750	4xØ11	Ø605 M8x15	53,5

Крышные вентиляторы TAVA micro-watt

TAVA micro-watt

ПРЕИМУЩЕСТВА

- Диапазон расхода воздуха от 600 до 14 000 м³/ч.
- Комплект для поддержания постоянного давления (дополнительно).
- Стильный дизайн.
- Широкий модельный ряд принадлежностей для монтажа.
- Соответствие Европейской Директиве ErP (с регулятором скорости или комплектом для поддержания постоянного давления.

Описание

- 10 размеров, расход воздуха от 600 до 14 000 м³/ч.
- Вертикальная подача воздуха.
- Энергосберегающий электродвигатель с электронным переключением EC.
- Контроль температуры, встроенный в электродвигатель.
- Однофазное или трёхфазное электропитание в зависимости от размера вентилятора.
- Прямое управление возможно при напряжении 0 -10В.
- Дополнительный комплект для поддержания постоянного давления.
- Серийный бесконтактный выключатель.
- Алюминиевый корпус.
- Решётка для защиты от птиц.
- Реактивное центробежное колесо.

Сфера применения

- Вытяжной вентилятор для механической регулируемой системы вентиляции жилых и общественных зданий и объектов.

Установка

- Вертикальный выброс воздуха.
- Монтаж на крыше/крышном колодце из кирпича или бетона/с помощью комплектующих деталей.

Модельный ряд

Наименование	Артикул
Однофазный вентилятор	
TAVA 190 M micro-watt	11024134
TAVA 220 M micro-watt	11024135
TAVA 250 M micro-watt	11024136
TAVA 280 M micro-watt	11024137
TAVA 355 M micro-watt	11024138
TAVA 400 M micro-watt	11024139
TAVA 450 M micro-watt	11024140
Трёхфазный вентилятор	
TAVA 500 T micro-watt	11024141
TAVA 560 T micro-watt	11024142
TAVA 630 T micro-watt	11024143

Принадлежности

- Потенциометр.
- Комплект для поддержания постоянного давления.

Габаритные размеры (мм) - Вес (кг)

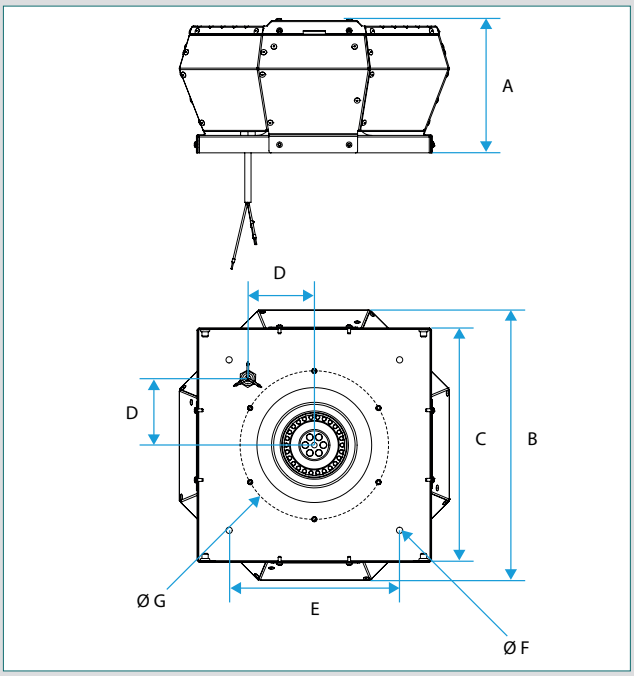

TAVA micro-watt	A (мм)	B (мм)	C (мм)	D (мм)	E (мм)	F (мм)	G (мм)	Вес (кг)
190 M	190	388	337	95	245	4xØ9	Ø213 6xM6	4,5
220 M	190	388	337	95	245	4xØ9	Ø213 6xM6	5,0
250 M	190	388	337	95	245	4xØ9	Ø213 M6x15 (6x)	5,6
280 M	249	541	437	135	330	4xØ9	Ø286 M6x15 (6x)	8,2
355 M	333	745	598	192,5	450	4xØ11	Ø438 M6x15 (6x)	16,5
400 M	333	745	598	192,5	450	4xØ11	Ø438 M6x15 (6x)	195
450 M	418	860	670	222,5	535	4xØ11	Ø438 M6x15 (6x)	26
500 T	418	860	670	222,5	535	4xØ11	Ø438 M6x15 (6x)	37
560 T	521	1165	931	300	750	4xØ11	Ø605 M8x15	51
630 T	521.3	1165	931	307	750	4xØ11	Ø604 M8x20 (8x)	67

Крышные вентиляторы TAVA/TAVA micro-watt

Аэродинамические и шумовые характеристики

- График аэродинамических характеристик, установленных в соответствии с нормой NF EN ISO 5801.
- ○ = уровни акустического давления, измеренные на расстоянии 4 м от вентилятора в дБ (А).
- P (Па) = статическое давление.

TAVA 190, 220, 250

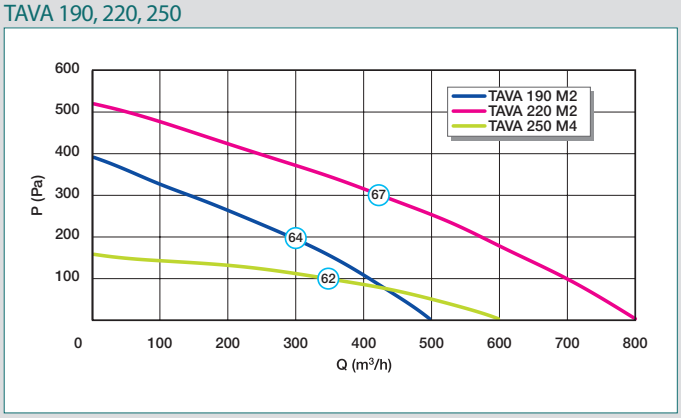

TAVA 280, 315, 355, 400

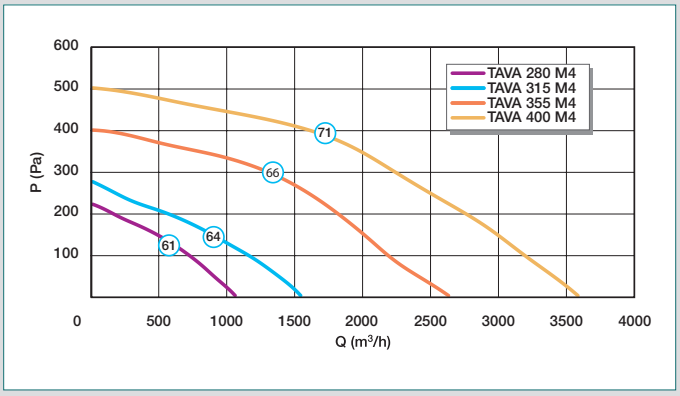

TAVA 450, 500, 560

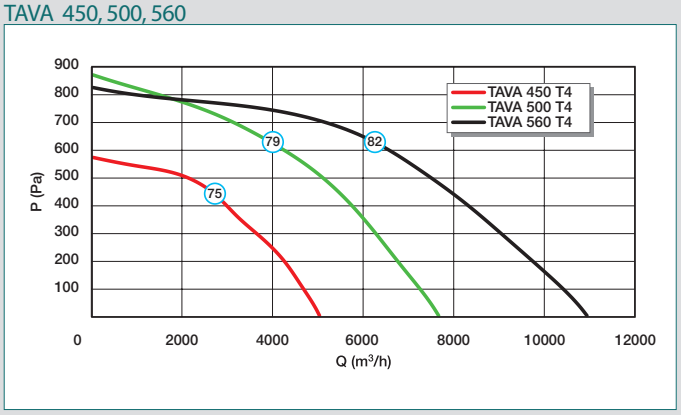

TAVA MICRO-WATT 190, 220, 250, 280

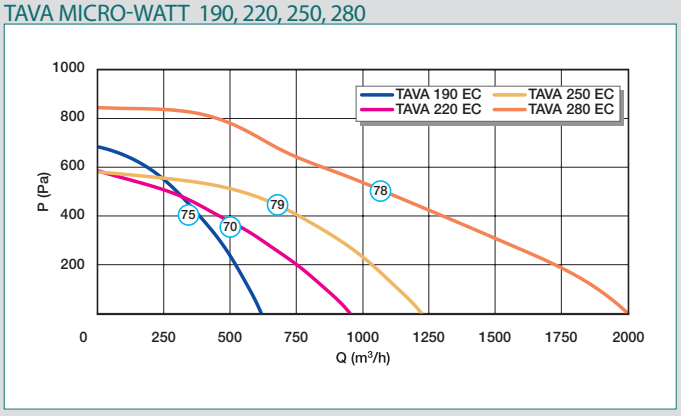

TAVA MICRO-WATT 355, 400, 450

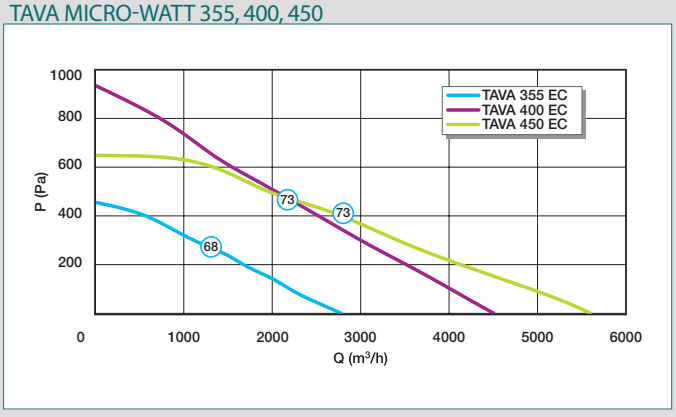

TAVA MICRO-WATT 500, 560, 630

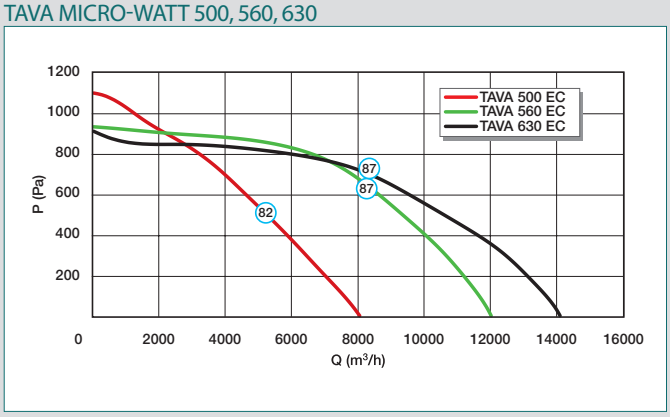

*m³/h = м³/ч

Крышные вентиляторы TAHA/TAVA и TAHA/TAVA micro-watt. Принадлежности

База с изоляцией

Описание

- Алюминиевый корпус (высокая коррозийная стойкость).
- Стенки из изоляционного материала толщиной 30 мм.

Габаритные размеры (мм) - Вес (кг)

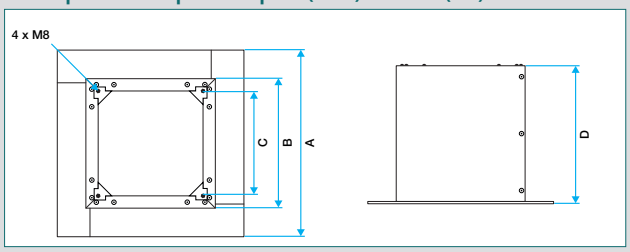

Артикул	Модель	A	B	C	D	Вес
11024440	220	430	300	245	320	2,9
11024441	280	526	396	330	320	3,9
11024442	355	685	555	450	320	5
11024443	450	744	614	535	320	NC
11024444	560	1026	896	750	320	9

База с изоляцией и шумоглушителем

Описание

- Алюминиевый корпус.
- Стенки из изоляционного материала толщиной 30 мм, шумоглушитель.

Габаритные размеры (мм) - Вес (кг)

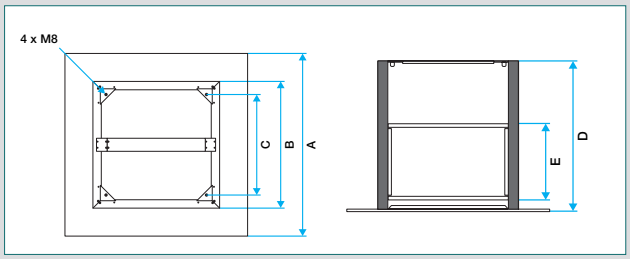

Артикул	Модель	A	B	C	D	E	Вес
11024446	220	430	300	245	620	410	6,9
11024447	280	526	396	330	620	381	9
11024448	355	685	555	450	620	312	12,0
11024449	450	744	614	535	620	323	13,0
11024450	560	1026	896	750	620	314	19,0

Входной фланец

Описание

- Входной фланец для присоединения к круглому воздуховоду из оцинкованной стали.

Габаритные размеры (мм) - Вес (кг)

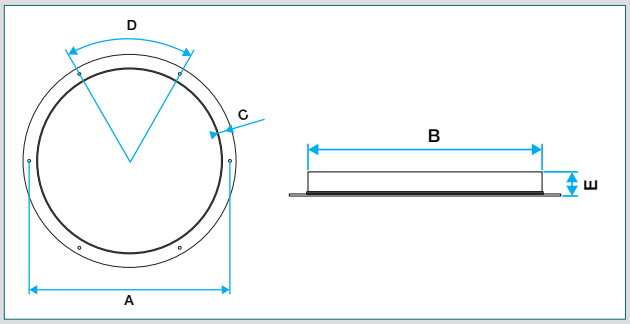

Артикул	Модель	Ø A	Ø B	C	D	E	Вес
11024452	180	213	179	6 x Ø7	6 x 60°	40	0,3
11024453	250	286	249	6 x Ø7	6 x 60°	40	0,4
11024454	400	438	399	6 x Ø7	6 x 60°	40	0,7
11024455	560	605	572	8 x Oblong 10x14	8 x 45°	30	1,9

Крышные вентиляторы TAHA/TAVA и TAHA/TAVA micro-watt. Принадлежности

Гибкая вставка

Описание

- Уменьшает передачу вибрации от вентилятора к воздуховоду.
- Изготовлена из нержавеющей стали с пластиковой полоской (PES).
- Максимальная температура нагревания 75°C.

Габаритные размеры (мм) - Вес (кг)

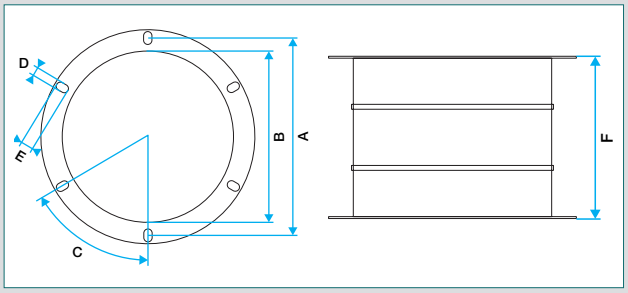

Артикул	Модель	A	B	C	D	E	F	Вес
11024457	180	217	183	6 x 60°	8	4	95-115	1
11024458	250	286	252	6 x 60°	10	4	95-115	1,3
11024459	400	438	402	6 x 60°	10	4	95-115	2,3
11024460	560	605	569	8 x 45°	10	4	95-115	4,5

Обратный клапан

Описание

- Изготовлен из оцинкованной стали.

Габаритные размеры (мм) - Вес (кг)

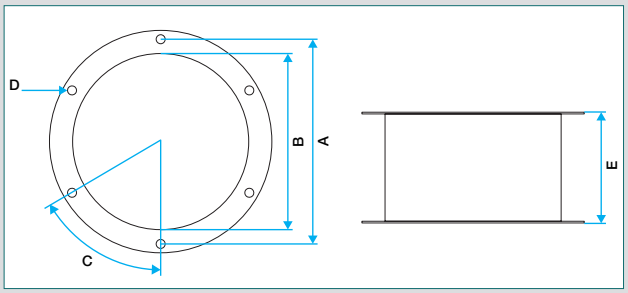

Артикул	Модель	Ø A	Ø B	C	D	E	Вес
11024462	180	217	183	6 x 60°	6 x Oblong 8x12	115	1,2
11024463	250	286	255	6 x 60°	6 x Ø10°	156	2
11024464	400	438	406	6 x 60°	6 x Ø10°	220	4,2
11024465	560	605	573	8 x 45°	8 x Ø10°	255	7,5

Промежуточная рама

Описание

- Изготовлена из оцинкованной стали.
- Соединяет базу (с квадратным основанием) с комплектующими деталями (с круглым основанием).

Габаритные размеры (мм) - Вес (кг)

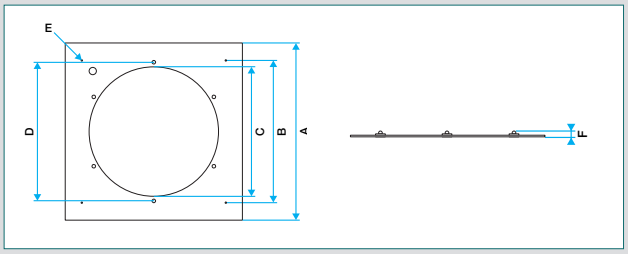

Артикул	Модель	Ø A	Ø B	Ø C	D	E	F	Вес
11024470	220	295	220	185	Ø213 6x M6	4x Ø6.5	13	0,5
11024471	280	395	310	255	Ø286 6x M6	4x Ø6.5	13	0,8
11024472	355	438	450	407	Ø438 6x M6	4x Ø6.5	13	1,4
11024473	450	605	450	407	Ø438 6x M6	4x Ø6.5	13	2
11024474	560	605	670	575	Ø605 8x M8	4x Ø9	14	4,2

Крышные вентиляторы TAHA/TAVA и TAHA/TAVA micro-watt. Принадлежности

Комплект для поддержания постоянного давления

Наименование	Артикул
Комплект (давление)	11024466
Комплект (регулировка)	11024467

Описание

- Для моделей TAVA/TAHA micro-watt.
- 2 режима давления : день/ночь..
- Регулируемое давление (от 10 до 990 Па).
- Электропитание 230 В при частоте 50/60 Гц.
- Корпус IP55.

Помощь в выборе принадлежностей

Требование	Решение
Прямой монтаж на крыше (без бетонного фундамента для вентилятора)	- База с изоляцией - База с изоляцией и шумоглушителем
Экономия энергии	Обратный клапан: когда вентилятор не работает, он предотвращает попадание холодного воздуха, проникающего в помещение, тем самым предотвращая потерю электроэнергии
Соединение с воздуховодом	Фланцевое соединение или соединение с воздуховодом прямоугольного/круглого сечения
Снижение передачи вибрации от вентилятора к воздуховоду	Гибкая вставка

Ослабление шума при помощи шумоглушителя

Артикул	Модель	Среднее снижение шума в дБ	Октавные полосы частот в Гц						
			125	250	500	1000	2000	4000	8000
11024446	220	12.5	1	3	13	17	13	16	14
11024447	280	12.8	1	2	6	14	18	17	14
11024448	355	11.8	2	3	7	18	16	11	10
11024449	450	11	2	3	6	18	14	9	9
11024450	560	6.5	0	1	5	10	8	6	5

Крышные вентиляторы TAHA/TAVA и TAHA/TAVA micro-watt. Электрические характеристики

	Напряжение	Частота	Мощность	Сила тока (макс.)	Максимальная температура эксплуатации
	[В]	[Гц]	[Вт]	[А]	[°C]
TAHA 190 M2	230 V однофаз.	50	66	0.4	45
TAHA 220 M2	230 V однофаз.	50	110	0.6	60
TAHA 315 M4	230 V однофаз.	50	115	0.6	80
TAHA 355 M4	230 V однофаз.	50	255	1.3	40
TAHA 400 M4	230 V однофаз.	50	456	2.7	65
TAHA 450 T4	400 V трёхфаз.	50	690	1.5	60
TAHA 500 T4	400 V трёхфаз.	50	1507	3.5	55
TAHA 560 T4	400 V трёхфаз.	50	1958	4.8	60

	Напряжение	Частота	Мощность	Сила тока (макс.)	Максимальная температура эксплуатации
	[В]	[Гц]	[Вт]	[А]	[°C]
TAHA 220 M micro-watt	230 V однофаз.	50	120	1.0	60
TAHA 280 M micro-watt	230 V однофаз.	50	283	2.0	55
TAHA 450 M micro-watt	230 V однофаз.	50	511	2.4	50
TAHA 500 T micro-watt	400 V трёхфаз.	50	1328	2.1	50
TAHA 560 T micro-watt	400 V трёхфаз.	50	2334	3.6	60
TAHA 630 T micro-watt	400 V трёхфаз.	50	2757	4.2	55

	Напряжение	Частота	Мощность	Сила тока (макс.)	Максимальная температура эксплуатации
	[В]	[Гц]	[Вт]	[А]	[°C]
TAVA 190 M2	230 V однофаз.	50	67	0.4	40
TAVA 220 M2	230 V однофаз.	50	110	0.6	60
TAVA 250 M4	230 V однофаз.	50	52	0.3	70
TAVA 280 M4	230 V однофаз.	50	82	0.4	70
TAVA 315 M4	230 V однофаз.	50	114	0.6	80
TAVA 355 M4	230 V однофаз.	50	249	1.3	45
TAVA 400 M4	230 V однофаз.	50	452	2.6	65
TAVA 450 T4	400 V трёхфаз.	50	641	1.5	60
TAVA 500 T4	400 V трёхфаз.	50	1467	3.4	55
TAVA 560 T4	400 V трёхфаз.	50	1911	4.8	60

	Напряжение	Частота	Мощность	Сила тока (макс.)	Максимальная температура эксплуатации
	[В]	[Гц]	[Вт]	[А]	[°C]
TAVA 190 M micro-watt	230V однофаз.	50	99	0,8	60
TAVA 220 M micro-watt	230V однофаз.	50	113	0.9	60
TAVA 250 M micro-watt	230V однофаз.	50	179	1,5	70
TAVA 280 M micro-watt	230V однофаз.	50	268	1.9	55
TAVA 355 M micro-watt	230V однофаз.	50	165	1,4	60
TAVA 400 M micro-watt	230V однофаз.	50	503	2,3	50
TAVA 450 M micro-watt	230V однофаз.	50	509	2.3	50
TAVA 500 T micro-watt	400V трёхфаз.	50	1331	2.1	50
TAVA 560 T micro-watt	400V трёхфаз.	50	2263	3.5	60
TAVA 630 T micro-watt	400V трёхфаз.	50	2627	4.0	55

Крышные вентиляторы TAHA/TAVA и TAHA/TAVA micro-watt. Рабочие температуры эксплуатации

TAHA

Артикул	Модель	Минимальная температура эксплуатации
11024100	TAHA 190 M2	-25°C
11024102	TAHA 220 M2	-25°C
11024104	TAHA 250 M4	-25°C
11024105	TAHA 280 M4	-25°C
11024106	TAHA 315 M4	-25°C
11024107	TAHA 355 M4	-25°C
11024108	TAHA 400 M4	-25°C
11024109	TAHA 450 T4	-30°C
11024110	TAHA 500 T4	-30°C
11024111	TAHA 560 T4	-30°C

TAVA

11024112	TAVA 190 M2	-25°C
11024114	TAVA 220 M2	-25°C
11024116	TAVA 250 M4	-25°C
11024117	TAVA 280 M4	-25°C
11024118	TAVA 315 M4	-25°C
11024119	TAVA 355 M4	-25°C
11024120	TAVA 400 M4	-25°C
11024121	TAVA 450 T4	-30°C
11024122	TAVA 500 T4	-30°C
11024123	TAVA 560 T4	-30°C

TAHA MICRO-WATT

11024124	TAHA 190 micro-watt	-30°C
11024125	TAHA 220 micro-watt	-30°C
11024126	TAHA 250 micro-watt	-30°C
11024127	TAHA 280 micro-watt	-30°C
11024128	TAHA 355 micro-watt	-25°C
11024129	TAHA 400 micro-watt	-25°C
11024130	TAHA 450 micro-watt	-30°C
11024131	TAHA 500 micro-watt	-25°C
11024132	TAHA 560 micro-watt	-25°C
11024133	TAHA 630 micro-watt	-25°C

TAVA MICRO-WATT

11024134	TAVA 190 micro-watt	-30°C
11024135	TAVA 220 micro-watt	-30°C
11024136	TAVA 250 micro-watt	-30°C
11024137	TAVA 280 micro-watt	-30°C
11024138	TAVA 355 micro-watt	-25°C
11024139	TAVA 400 micro-watt	-25°C
11024140	TAVA 450 micro-watt	-30°C
11024141	TAVA 500 micro-watt	-25°C
11024142	TAVA 560 micro-watt	-25°C
11024143	TAVA 630 micro-watt	-25°C

КОМПЛЕКТ ДЛЯ ПОДДЕРЖАНИЯ ПОСТОЯННОГО ДАВЛЕНИЯ

11024467	Комплект для поддержания постоянного давления	-10°C

Приточно-вытяжной горизонтальный вентагрегат с рекуперацией тепла EVEREST XH/ VEX 500

ПРЕИМУЩЕСТВА

- Высокоэффективный теплообменник (КПД до 95%).
- Эксклюзивное регулирование Aldes Smart Control®.
- Оптимальная тепло- и шумоизоляция.
- Простота в установке и эксплуатации.

Описание

- 8 моделей Everest с расходом воздуха до 7000 м³/ч.
- Моноблочная установка с предустановленным на заводе кабелем.
- Несущая конструкция из сэндвич-панелей.
- Изоляция минеральной ватой (50 мм), плотность 40 кг/м³.
- Доступ к комплектующим установки через основную лицевую панель посредством сервисных дверей, оснащённых шарнирами. Доступ к панели регулирования через специальный центральный лаковый затвор.
- Бак для сбора конденсата из алюминия или оцинкованной стали, покрытой краской.
- Для моделей, устанавливаемых вне помещения - моноблочная крышка, устанавливаемая на заводе.
- Внешняя отделка: прелакированная сталь тёмно-серого цвета RAL9006.
- Внутренняя отделка: оцинкованная сталь Z275.
- Высокоэффективный пластинчатый противоточный теплообменник (КПД до 95 %).
- Центробежные вентиляторы с энергосберегающим двигателем EC.
- Модулируемый байпас 100 %.
- Фильтр G4 плоский или F7 плоский для вытяжки.
- Фильтр F7 плоский или F7 двугранный для притока.
- Встроенный переключатель.
- Полное регулирование Aldes Smart Control® :
  - Постоянная скорость.
  - Постоянный расход воздуха.
  - Регулируемое давление.
  - Переменный расход воздуха в зависимости от датчика CO2 / COV (вход 0-10В).
  - Регулируемое давление.
  - Встроенный таймер : управление временем через регулирование.
- Конфигурация и управление посредством:
  - Проводного пульта (опция).
  - Интегрированного веб-сервера.
  - Дистанционного доступа через сеть Интернет или Интранет.
  - Системой управления зданием (BMS). Коммуникационные протоколы ModbusRTU, Bacnet, TCP/IP et LON (опция).
- Устранение обмораживания Smart модулированным открытием байпаса.

Сфера применения

- Приточно-вытяжная вентиляция для любых типов общественных зданий и объектов, требующих высокий уровень энергосбережения: офисов, школ, гостиниц и т.д.
- Фильтрация, преднагрев и охлаждение приточного воздуха.

Эксплуатация

- Технические помещения/ крыша.
- Внутри помещения или снаружи.
- Линейное присоединение к воздуховоду.
- Прямоугольное соединение с воздуховодом (круглое - опция).
- Выбор исполнения: правое или левое.
- Индивидуальный план эксплуатации в комплекте с устройством, включая принадлежности.

Модельный ряд

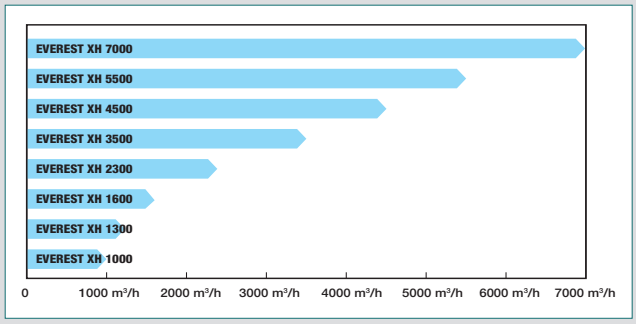

*m³/h = м³/ч

Наименование	Артикул
VEX520 (XH 1000)	11069001
VEX525 (XH 1300)	11069002
VEX530 (XH 1600)	11069003
VEX540 (XH 2300)	11069004
VEX550 (XH 3500)	11069005
VEX560 (XH 4500)	11069006
VEX570 (XH 5500)	11069007
VEX580 (XH 7000)	11069008

Габаритные размеры (мм) - Вес (кг)**

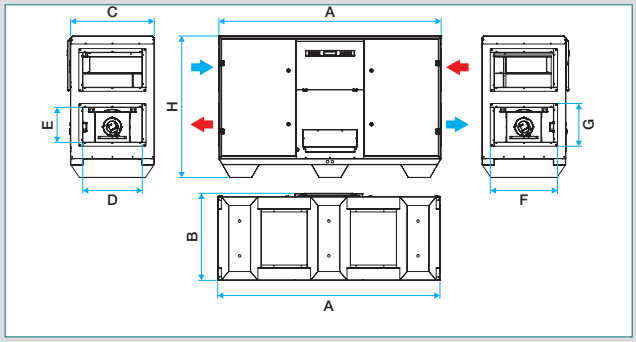

Модель	H (мм)	B (мм)	A (мм)	Размер патрубка h x l (мм)	Размер присоединения h x l (мм)	Вес (кг)
VEX520 (XH 1000)	1161	589	1823	284x384	330x430	205
VEX525 (XH 1300)	1161	714	1823	284x484	330x530	239
VEX530 (XH 1600)	1161	914	1823	284x684	330x730	291
VEX540 (XH 2300)	1470	913	2126	384x584	430x630	366
VEX550 (XH 3500)	1470	1292	2126	384x884	430x930	494
VEX560 (XH 4500)	1693	1271	2503	484x884	530x930	554
VEX570 (XH 5500)	1693	1549	2503	484x1184	530x1230	660
VEX580 (XH 7000)	1693	1827	2628	484x1384	530x1430	796

** Приведённые данные носят ориентировочный характер. Чтобы получить более точные размеры и вес для требуемого устройства, используйте электронное приложение Selector Everest.

Приточно-вытяжной горизонтальный вентагрегат с рекуперацией тепла EVEREST XH/VEX 500. Устройство

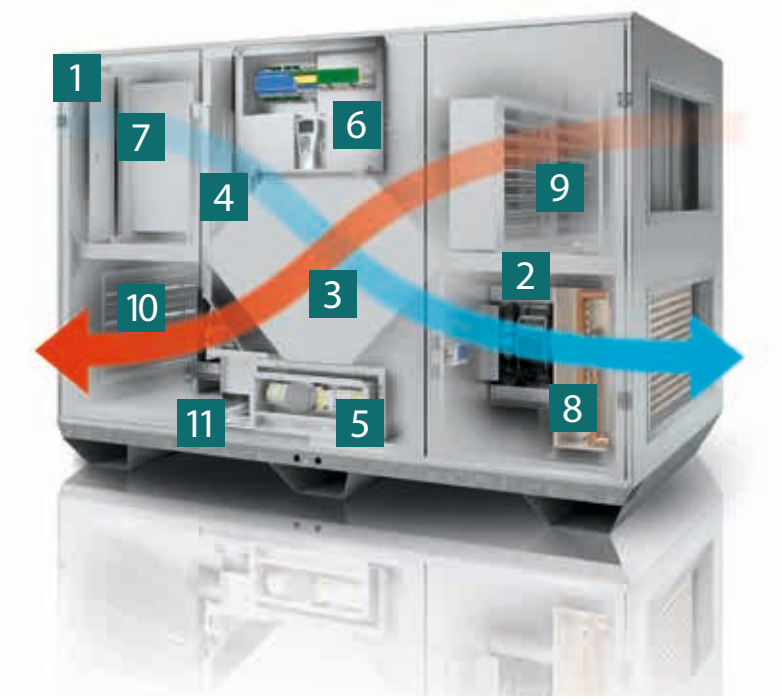

1 Корпус
2 Мотовентилятор
3 Теплообменник
4 Байпас
5 Система проводов
6 Регулирование Aldes Smart Control®
7 Фильтры
8 Батареи
9 Электрическая батарея для устранения обледенения
10 Изолирующая задвижка
11 Отвод конденсата

Принадлежности

Наименование	Артикул
Моторизированная задвижка Everest XH1000	11069016
Моторизированная задвижка Everest XH1300	11069017
Моторизированная задвижка Everest XH1600	11069018
Водозадерживающий козырёк для приточного воздуха Everest XH1000	11069032
Водозадерживающий козырёк для приточного воздуха Everest XH1300	11069033
Водозадерживающий козырёк для приточного воздуха Everest XH1600	11069034
Жёсткий трансформационный элемент Everest XH1000	11069040
Жёсткий трансформационный элемент Everest XH1300	11069041
Жёсткий трансформационный элемент Everest XH1600	11069042

Комплекты запасных фильтров

Наименование	Артикул
Комплект плоских фильтров F7 Everest XH1000	11069056
Комплект плоских фильтров F7Everest XH1300	11069057
Комплект плоских фильтров F7 Everest XH1600	11069058
Комплект фильтров G4 Everest XH1000	11069064
Комплект фильтров G4 Everest XH1300	11069065
Комплект фильтров G4 Everest XH1600	11069066
Комплект фильтров F7 HE Everest XH1000	11069072
Комплект фильтров F7 HE Everest XH1300	11069073
Комплект фильтров F7 HE Everest XH1600	11069074
Комплект фильтров грубой очистки G4 для плоских фильтров F7 Everest XH1000	11069080
Комплект фильтров грубой очистки G4 для плоских фильтров F7 Everest XH1300	11069081
Комплект фильтров грубой очистки G4 для плоских фильтров F7 Everest XH1600	11069082
Комплект фильтров грубой очистки G4 для фильтров F7 HE Everest XH1000	11069064
Комплект фильтров грубой очистки G4 для фильтров F7 HE Everest XH1300	11069065
Комплект фильтров грубой очистки G4 для фильтров F7 HE Everest XH1600	11069066

Общая схема

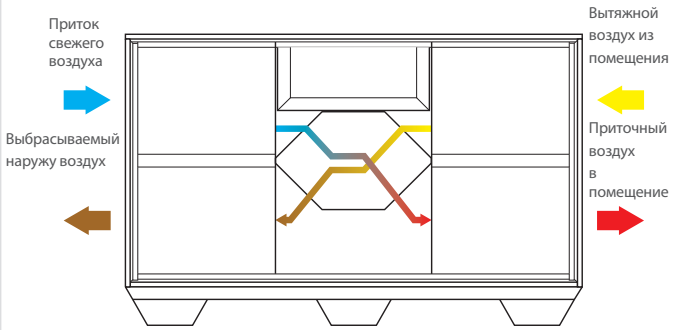

Панель доступа справа

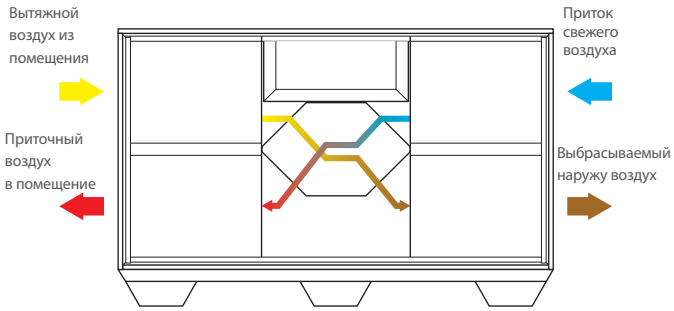

Панель доступа слева

Приточно-вытяжной горизонтальный вентагрегат с рекуперацией тепла EVEREST XH/ VEX 500. Характеристики

Монтаж

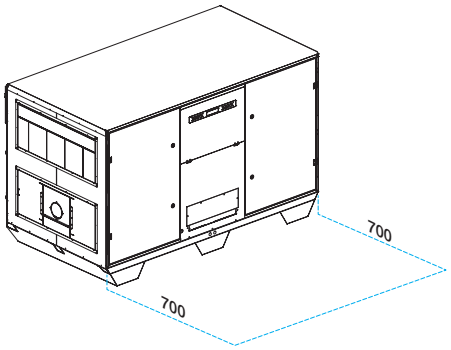

Независимо от модели, доступ ко всем элементам приточно-вытяжной установки можно получить через лицевую панель.
Таким образом, вентагрегат Everest может монтироваться на стене или прилегать к другой вентиляционной установке.

Аэродинамические и электрические характеристики*

Модель	Номинальный расход (м³/ч)	Поглощаемая мощность (Вт)	Давление (Па)
VEX520 (XH1000)	1000	696	200
VEX525 (XH1300)	1300	856	200
VEX530 (XH1600)	1600	1011	200
VEX540 (XH2300)	2300	1400	200
VEX550 (XH3500)	3500	2456	300
VEX560 (XH4500)	4500	2800	300
VEX570 (XH5500)	5500	4131	350
VEX580 (XH7000)	7000	5180	350

*Номинальные расход и давление

Расход воздуха

Модель	Давление (Па)	Макс. расход (м³/ч)	Мин. расход (м³/ч)	Погрешность (макс. расход)
VEX520 (XH1000)	350	1200	240	20,0%
VEX525 (XH1300)	300	1400	280	7,7%
VEX530 (XH1600)	200	1650	330	3,1%
VEX540 (XH2300)	300	2500	500	8,7%
VEX550 (XH3500)	400	3800	760	8,6%
VEX560 (XH4500)	400	4750	950	5,6%
VEX570 (XH5500)	400	5800	1160	5,5%
VEX580 (XH7000)	600	7500	1500	7,1%

Характеристики двигателя

- Однофазный двигатель (230VAC +T)
- Встроенная термозащита. IP54, класс F, управление выходом 0-10V

Модель	Колесо	Максимальная мощность вентилятора (кВт)	Макс. сила тока вентилятора (A) 1~200…277V или 3~380...480V
VEX520 (XH1000)	Ø250	0.49	2.6-1.85
VEX525 (XH1300)	Ø250	0.49	2.6-1.85
VEX530 (XH1600)	Ø250	0.49	2.6-1.85
VEX540 (XH2300)	Ø310	0.7	3.65-2.7
VEX550 (XH3500)	Ø310	1.35	6.9-5
VEX560 (XH4500)	Ø310	2.2	3.6-2.8
VEX570 (XH5500)	Ø350	2.5	4-3.2
VEX580 (XH7000)	Ø450	3.6	5.8-4.6

Электрическое подключение и мощность

Модель	Питание	P max [Вт]
VEX520 (XH1000)	1 ~ 230VAC +T 50Hz	1000
VEX525 (XH1300)	1 ~ 230VAC +T 50Hz	1000
VEX530 (XH1600)	1 ~ 230VAC +T 50Hz	1000
VEX540 (XH2300)	1 ~ 230VAC +T 50Hz	1420
VEX550 (XH3500)	1 ~ 230VAC +T 50Hz	2720
VEX560 (XH4500)	3 ~ 400VAC +N +T 50Hz	4420
VEX570 (XH5500)	3 ~ 400VAC +N +T 50Hz	5020
VEX580 (XH7000)	3 ~ 400VAC +N +T 50Hz	7220

Персонализация приточно-вытяжной установки

Элементы конфигурации	
Панель доступа	Слева или Справа
Модель	для установки в помещении/ для установки снаружи
Режим управления	Переменная скорость или Постоянный расход или Постоянное давление или Переменный расход в зависимости от датчика CO_2/COV (вход 0-10V) или Регулируемое давление
Фильтры	Приточный воздух : F7 плоский с миникарманами, серийный или F7 двугранный с низкой потерей напора (опция). Опция: фильтр грубой очистки G4 Вытяжной воздух : G4 серийный или F7 с миникарманами (опция).

Опции (поставляются установленными в приточно-вытяжной установке)	
Внутренние батареи	Справа или слева Электрическая батарея нагрева или Батарея нагрева горячей воды или Батарея нагрева холодной воды или Батарея обратного действия
Устранение обледенения теплообменника	Электрическая батарея (устранение обледенения посредством модулированного открытия серийного байпаса)
Коммуникационный протокол	LON (Modbus (RJ12), TCP/IP, BACnet серийный)
Индикатор загрязнения фильтров	Датчик дифференциального давления (измерение потери напора в режиме реального времени)

Приточно-вытяжной горизонтальный вентагрегат с рекуперацией тепла EVEREST XH/ VEX 500

Габаритные размеры (мм)

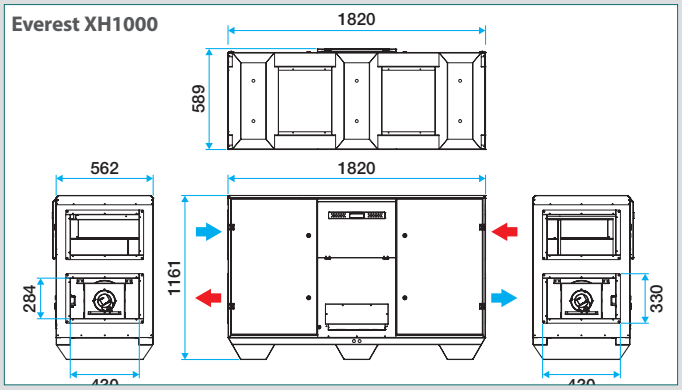

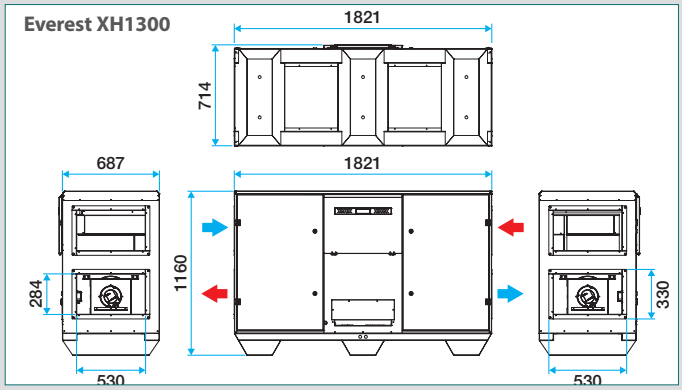

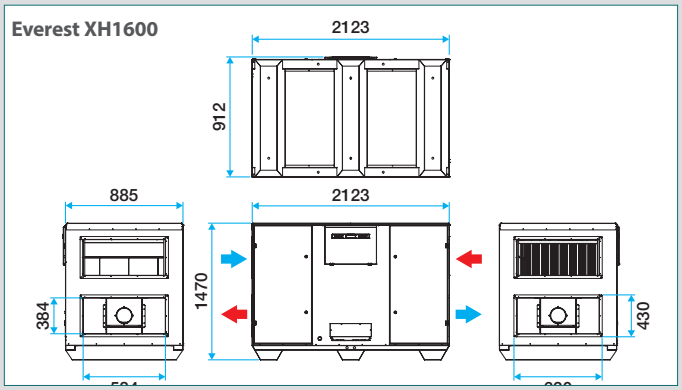

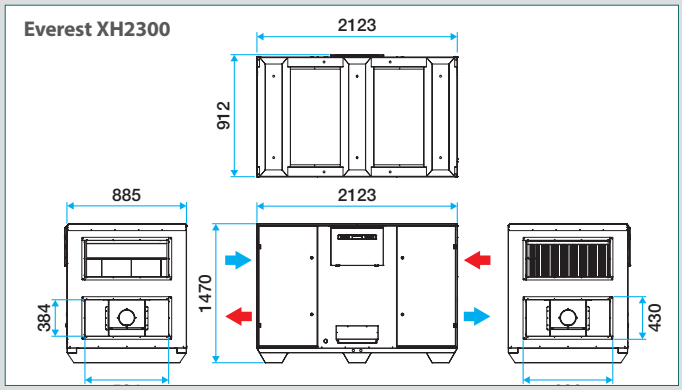

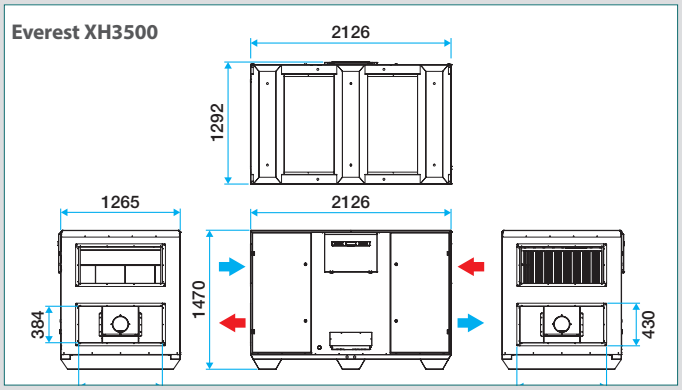

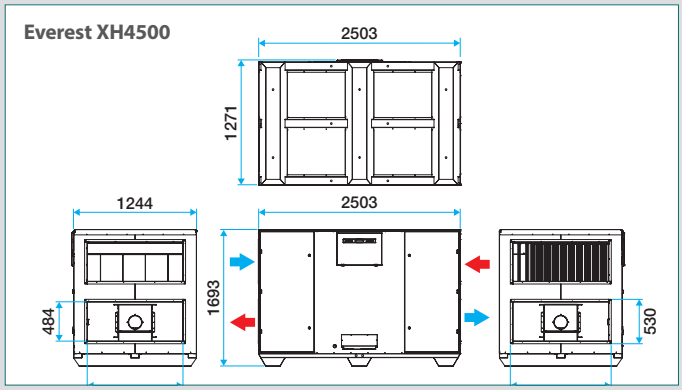

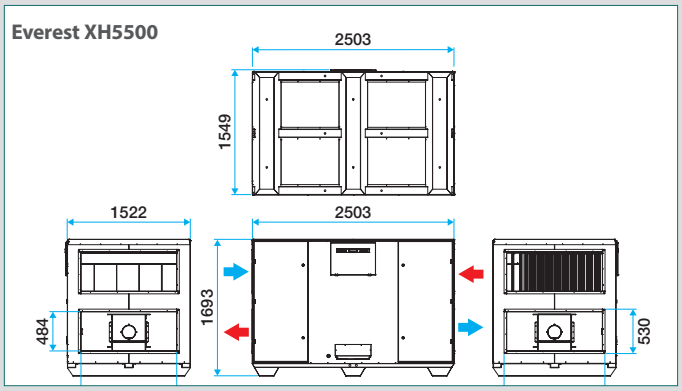

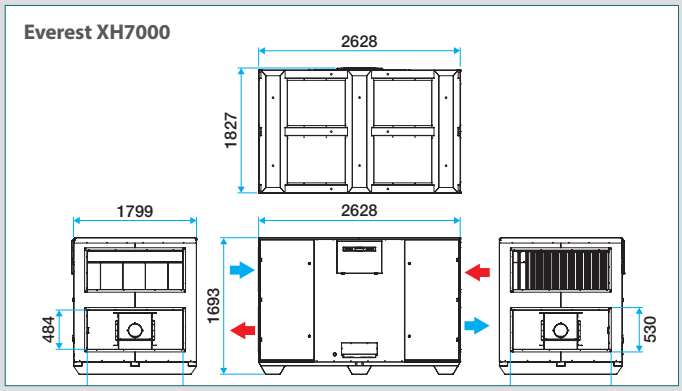

Приточно-вытяжной горизонтальный вентагрегат с рекуперацией тепла EVEREST XH/ VEX 500

Аэродинамические характеристики

- График аэродинамических характеристик, установленных в соответствии с нормой NF EN ISO 5801.
- P () = статическое давление.
- P (W) = потребляемая мощность.

VEX520 (XH1000)

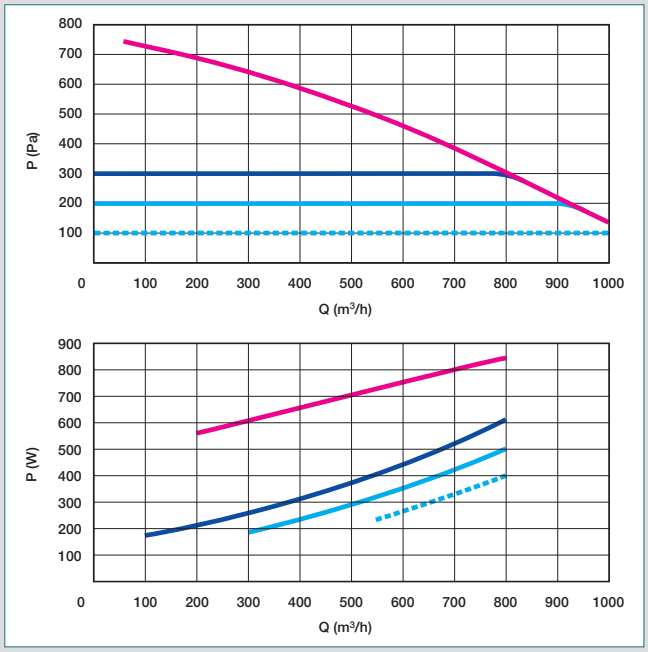

VEX525 (XH1300)

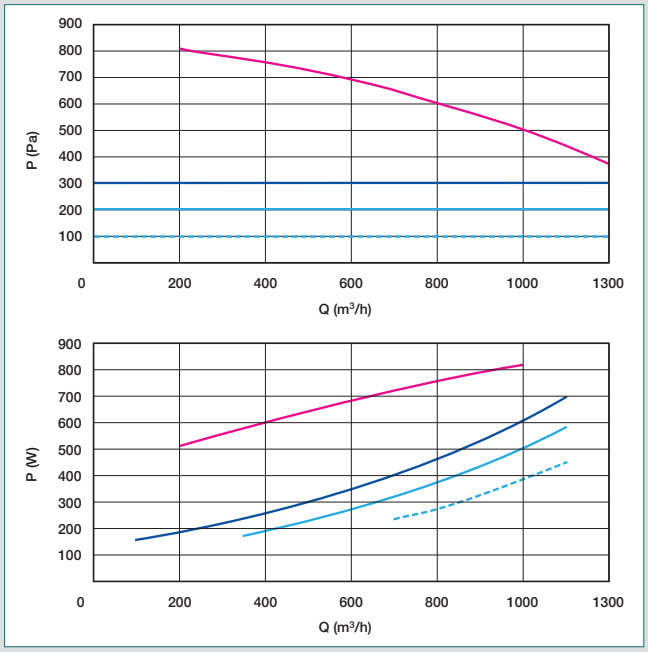

VEX530 (XH1600)

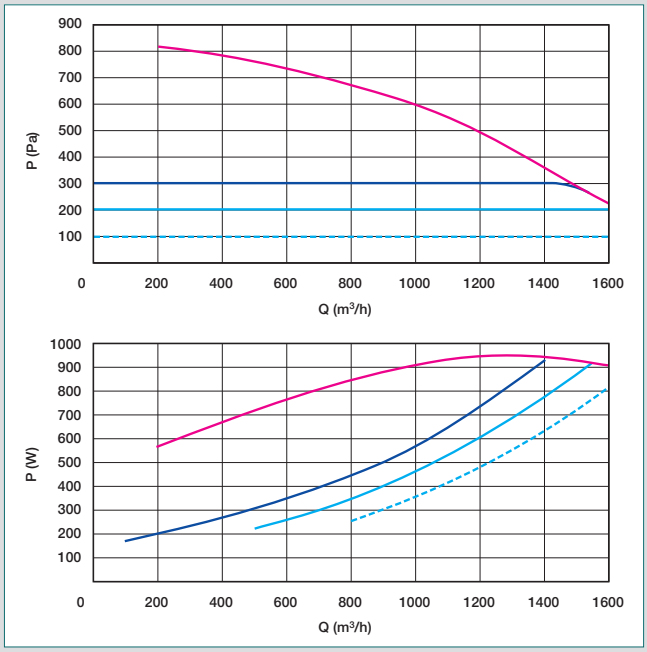

VEX540 (XH2300)

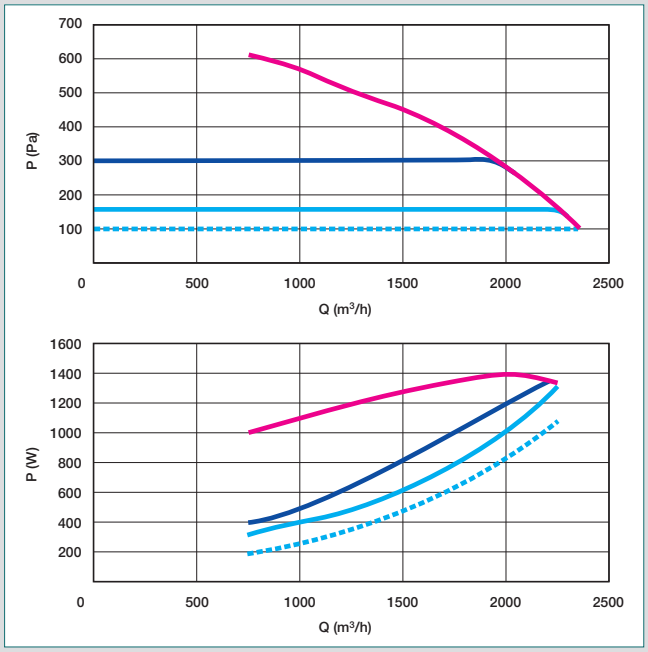

*m^3/h = $м^3/ч$
P (Pa) = давление (Па)
P (W) = мощность (Вт)

Приточно-вытяжной горизонтальный вентагрегат с рекуперацией тепла EVEREST XH/ VEX 500

Аэродинамические характеристики

• График аэродинамических характеристик, установленных в соответствии с нормой NF EN ISO 5801.
• P () = статическое давление.
• P (W) = потребляемая мощность.

VEX550 (XH3500)

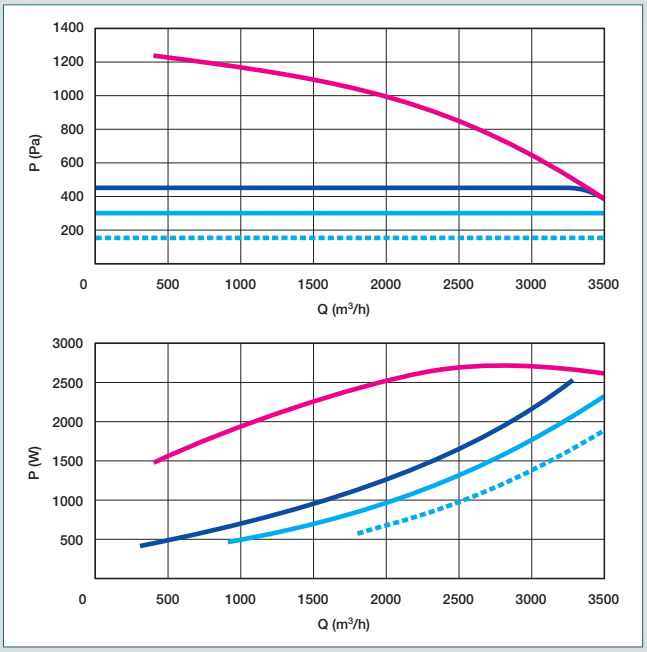

VEX560 (XH4500)

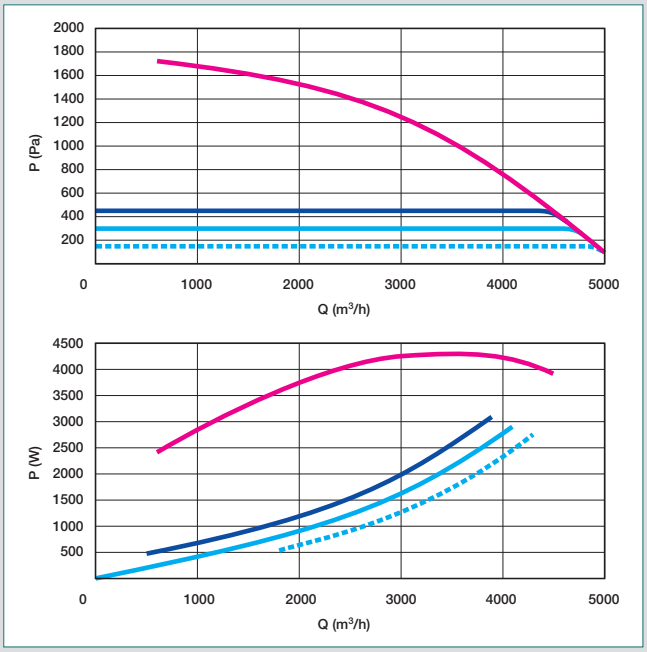

VEX570 (XH5500)

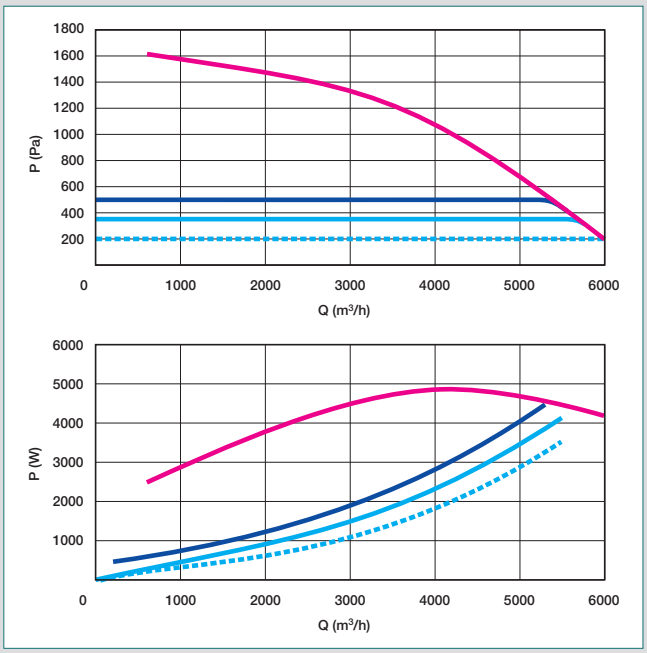

VEX580 (XH7000)

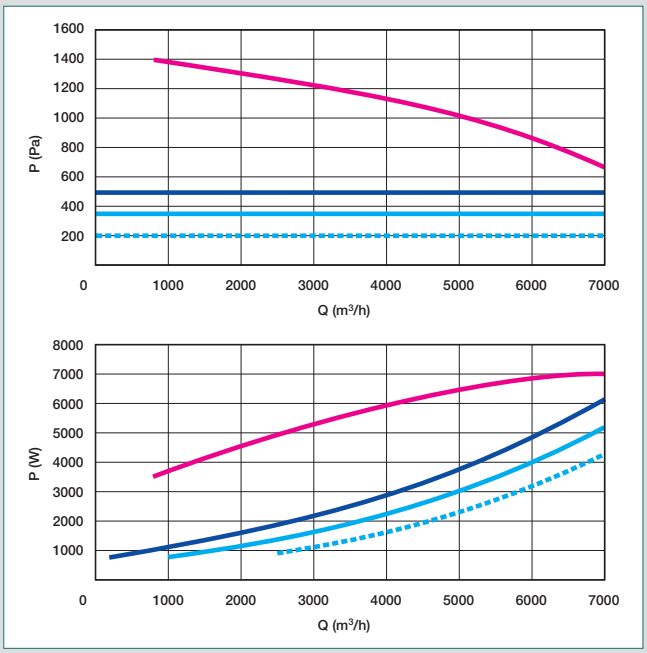

*m³/h = м³/ч
P (Pa) = давление (Па)
P (W) = мощность (Вт)

Приточно-вытяжной вертикальный вентагрегат с рекуперацией тепла EVEREST XV/ VEX 500

ПРЕИМУЩЕСТВА

- Высокоэффективный теплообменник (КПД до 95%).
- Эксклюзивное регулирование Aldes Smart Control®.
- Оптимальная тепло- и шумоизоляция.
- Простота в установке и эксплуатации.

Описание

- 4 модели Everest с расходом воздуха до 2300 м³/ч.
- Моноблочная установка с предустановленным на заводе кабелем.
- Несущая конструкция из сэндвич-панелей.
- Изоляция минеральной ватой (50 мм), плотность 40 кг/м³.
- Доступ к комплектующим установки через основную лицевую панель посредством сервисных дверей, оснащённых шарнирами. Доступ к панели регулирования через специальный центральный лаковый затвор.
- Бак для сбора конденсата из алюминия или оцинкованной стали, покрытой краской.
- Для моделей, устанавлимаемых вне помещения - моноблочная крышка, устанавливаемая на заводе.
- Внешняя отделка: прелакированная сталь тёмно-серого цвета RAL9006.
- Внутренняя отделка: оцинкованная сталь Z275.
- Высокоэффективный пластинчатый противоточный теплообменник (КПД до 95 %).
- Центробежные вентиляторы с энергосберегающим двигателем EC.
- Модулируемый байпас 100 %.
- Фильтр G4 плоский или F7 плоский для вытяжки.
- Фильтр F7 плоский или F7 двугранный для притока.
- Встроенный переключатель.
- Полное регулирование Aldes Smart Control® :
  - Постоянная скорость.
  - Постоянный расход воздуха.
  - Регулируемое давление.
  - Переменный расход воздуха в зависимости от датчика CO2 / COV (вход 0-10V).
  - Регулируемое давление.
  - Встроенный таймер : управление временем через регулирование.
- Конфигурация и управление посредством:
- Проводного пульта (опция).
  - Интегрированного веб-сервера.
  - Дистанционного доступа через сеть Интернет или Интранет.
  - Системой управления зданием (BMS). Коммуникационные протоколы ModbusRTU, Bacnet, TCP/IP et LON (опция).
- Устранение обмораживания Smart модулированным открытием байпаса.

Сфера применения

- Приточно-вытяжная вентиляция для любых типов общественных зданий и объектов, требующих высокий уровень энергосбережения: офисов, школ, гостиниц и т.д.
- Фильтрация, преднагрев и охлаждение приточного воздуха.

Установка

- Технические помещения.
- Внутри помещения.
- Линейное присоединение к воздуховоду.
- Прямоугольное соединение с воздуховодом (круглое - опция).
- Выбор исполнения: правое или левое.

включая принадлежности.

Модельный ряд

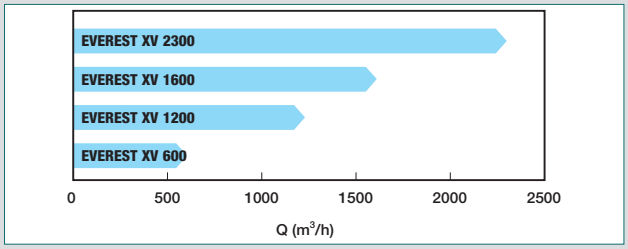

Наименование	Артикул
VEX610 (XV600)	11069010
VEX620 (XV1200)	11069011
VEX630 (XV1600)	11069012
VEX640 (XV2300)	11069013

Габаритные размеры (мм) - Вес (кг)*

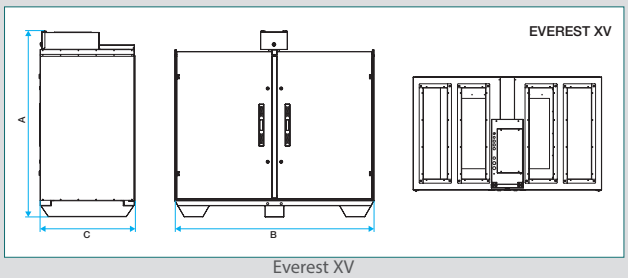

Everest XV

Модель	B (мм)	A (мм)	C (мм)	Размер патрубка h x l (мм)	Вес (кг)
VEX610 (XV600)	1200	940	569	134x389	165
VEX620 (XV1200)	1200	940	840	134x638	230
VEX630 (XV1600)	1500	1170	907	190x725	290
VEX640 (XV2300)	1900	1450	907	284x684	365

*Приведённые данные носят ориентировочный характер. Чтобы получить более точные размеры и вес для требуемого устройства, используйте электронное приложение Selector Everest.

Приточно-вытяжной вертикальный вентагрегат с рекуперацией тепла EVEREST XV/ VEX 500. Устройство

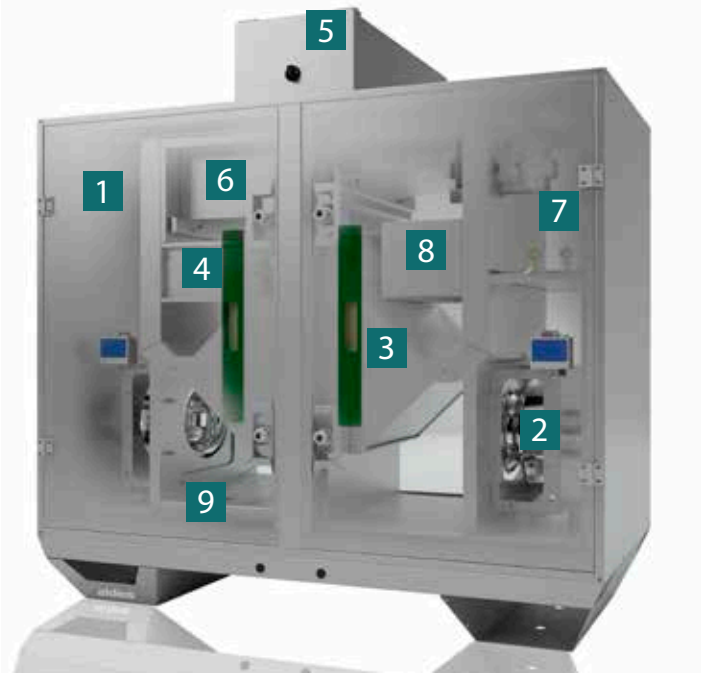

1 Корпус

2 Мотовентилятор

3 Теплообменник

4 Байпас

5 Регулирование Aldes Smart Control®

6 Фильтры

7 Соединение батареи

8 Электрическая батарея для устранения обледенения

9 Отвод конденсата

Принадлежности

Наименование	Артикул
Моторизированная задвижка Everest XV 600	11068452
Моторизированная задвижка Everest XV 1200	11068451
Моторизированная задвижка Everest XV 1600	11068450
Моторизированная задвижка Everest XV 2300	11069018
Стандартная гибкая манжета Everest XV 600	11068417
Стандартная гибкая манжета Everest XV 1200	11068416
Стандартная гибкая манжета Everest XV 1600	11068415
Стандартная гибкая манжета Everest XV 2300	11068414
Изолированная гибкая манжета Everest XV 600	11068349
Изолированная гибкая манжета Everest XV 1200	11068348
Изолированная гибкая манжета Everest XV 1600	11068347
Изолированная гибкая манжета Everest XV 2300	11068346
Жёсткий трансформационный элемент Everest XV 600	11068431
Жёсткий трансформационный элемент Everest XV 1200	11068386
Жёсткий трансформационный элемент Everest XV 1600	11068385
Жёсткий трансформационный элемент Everest XV 2300	11068384

Комплекты запасных фильтров

Наименование	Артикул
Комплект фильтров F7 плоские Everest XV 600 AN/AE	11100289
Комплект фильтров F7 плоские Everest XV 1200 AN/AE	11100290
Комплект фильтров G4 Everest XV 600 AN/AE	11100291
Комплект фильтров G4 Everest XV 1200 AN/AE	11100292
Комплект фильтров F7 HE Everest XV 600 AN	11100293
Комплект фильтров F7 HE Everest XV 1200 AN	11100426
Комплект фильтров F7 HE Everest XV 1600 AN	11100427
Комплект фильтров F7 HE Everest XV 2300 AN	11100428
Комплект фильтров F7 плоские Everest XV 1600 AN	11100429
Комплект фильтров F7 плоские Everest XV 2300 AN	11100430
Комплект фильтров G4 Everest XV 1600 AN	11100431
Комплект фильтров G4 Everest XV 2300 AN	11100432
Комплект фильтров F7 плоские Everest XV 1600 AE	11100433
Комплект фильтров F7 плоские Everest XV 2300 AE	11100434
Комплект фильтров G4 Everest XV 1600 AE	11100435
Комплект фильтров G4 Everest XV 2300 AE	11100436

Общая схема

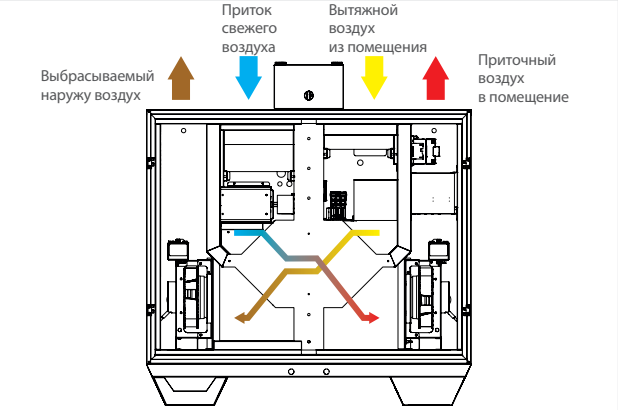

Панель доступа справа

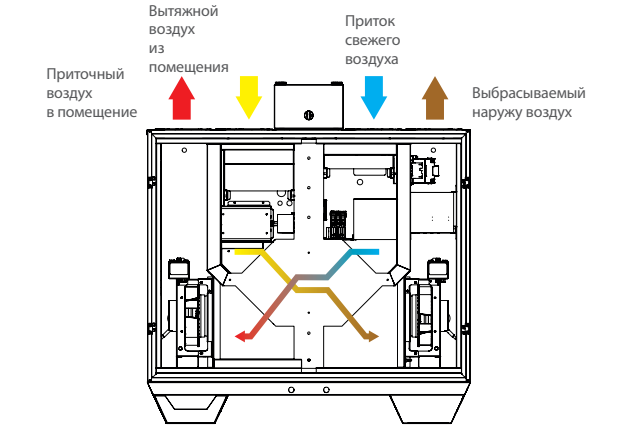

Панель доступа слева

Приточно-вытяжной вертикальный вентагрегат с рекуперацией тепла EVEREST XV/ VEX 500. Характеристики

Монтаж

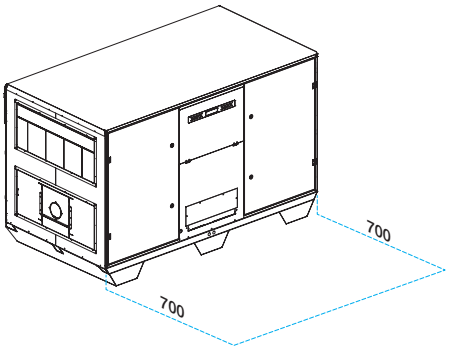

Независимо от модели, доступ ко всем элементам приточно-вытяжной установки можно получить через лицевую панель.
Таким образом, вентагрегат Everest может монтироваться на стене или прилегать к другой вентиляционной установке.

Аэродинамические и электрические характеристики*

Модель	Номинальный расход (м³/ч)	Поглощаемая мощность (Вт)	Давление
			Па
VEX610 (XV600)	600	500	200
VEX620 (XV1200)	1200	780	200
VEX630 (XV1600)	1600	1011	200
VEX640 (XV2300)	2300	1400	250

*Номинальные расход и давление

Расход воздуха

Модель	Давление (Па)	Макс. расход (м³/ч)	Мин. расход (м³/ч)	Погрешность (макс. расход)
VEX610 (XV600)	200	650	90	18%
VEX620 (XV1200)	200	1200	200	5%
VEX630 (XV1600)	200	1650	250	10%
VEX640 (XV2300)	300	2500	300	8%

Характеристики двигателя

- Однофазный двигатель для моделей от 1000 до 2300 м³/ч (230VAC +T)
- Встроенная термозащита. IP54, класс F, управление выходом 0-10V

Модель	Колесо	Максимальная мощность вентилятора (кВт)	Макс. сила тока вентилятора (A) 1~200…277V или 3~380...480V
VEX610 (XV600)	Ø225	0.24	1.7-1.25
VEX620 (XV1200)	Ø250	0.45	2.2-1.65
VEX630 (XV1600)	Ø250	0.49	2.6-1.85
VEX640 (XV2300)	Ø310	0.7	3.65-2.7

Электрическое подключение и мощность

Модель	Питание	P max [Вт]
VEX610 (XV600)	1 ~ 230VAC +T 50Hz	600
VEX620 (XV1200)	1 ~ 230VAC +T 50Hz	1100
VEX630 (XV1600)	1 ~ 230VAC +T 50Hz	1100
VEX640 (XV2300)	1 ~ 230VAC +T 50Hz	1420

Персонализация приточно-вытяжной установки

Элементы конфигурации	
Панель доступа	Слева или Справа
Модель	для установки в помещении
Режим управления	Переменная скорость или Постоянный расход или Постоянное давление или Переменный расход в зависимости от датчика CO_2/COV (вход 0-10V) или Регулируемое давление
Фильтры	Приточный воздух : F7 плоский 50 мм с миникарманами, серийный или F7 HE 100 мм с миникарманами с низкой потерей напора (опция). Опция: фильтр грубой очистки G4 Вытяжной воздух : G4 серийный или F7 плоский 50 мм с миникарманами (опция).

Опции (поставляются установленными в приточно-вытяжной установке)	
Внутренние батареи	Электрическая батарея нагрева или Батарея нагрева горячей воды (1 ряд) или Батарея нагрева горячей воды (2 ряда)
Устранение обледенения теплообменника	Электрическая батарея (устранение обледенения посредством модулированного открытия серийного байпаса)
Коммуникационный протокол	LON (Modbus (RJ12), TCP/IP, BACnet серийный)
Индикатор загрязнения фильтров	Датчик дифференциального давления (измерение потери напора в режиме реального времени)

Приточно-вытяжной вертикальный вентагрегат с рекуперацией тепла EVEREST XV/ VEX 500. Устройство

Габаритные размеры (мм)

Everest XV 600

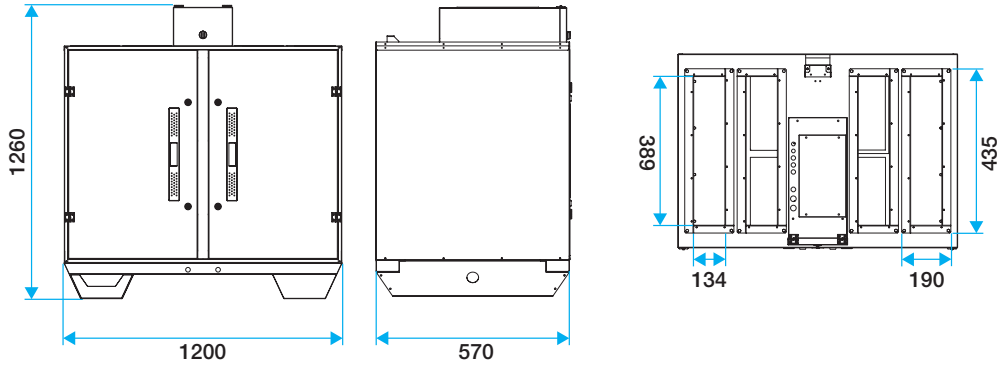

Everest XV 1200

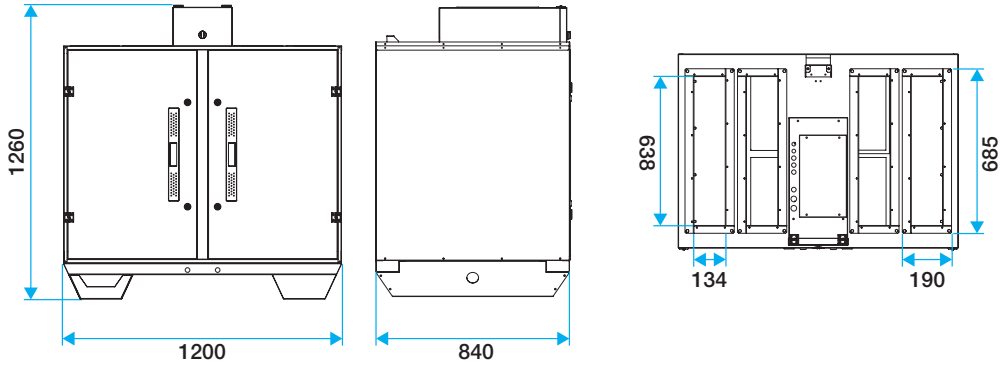

Everest XV 1600

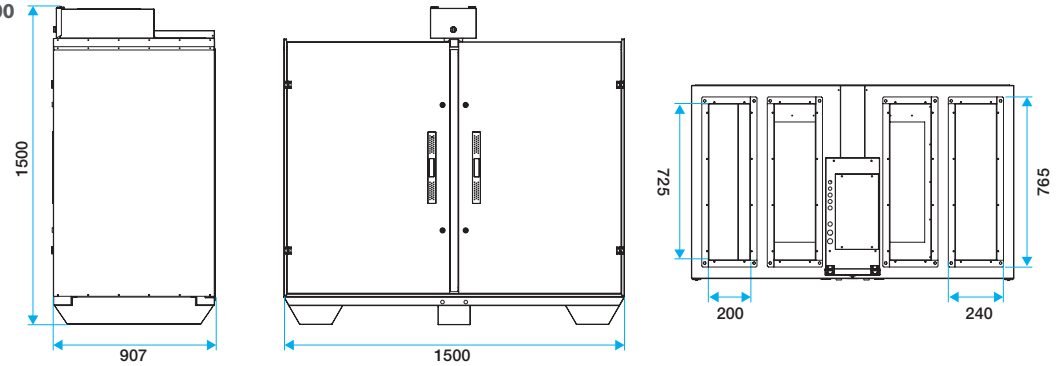

Everest XV 2300

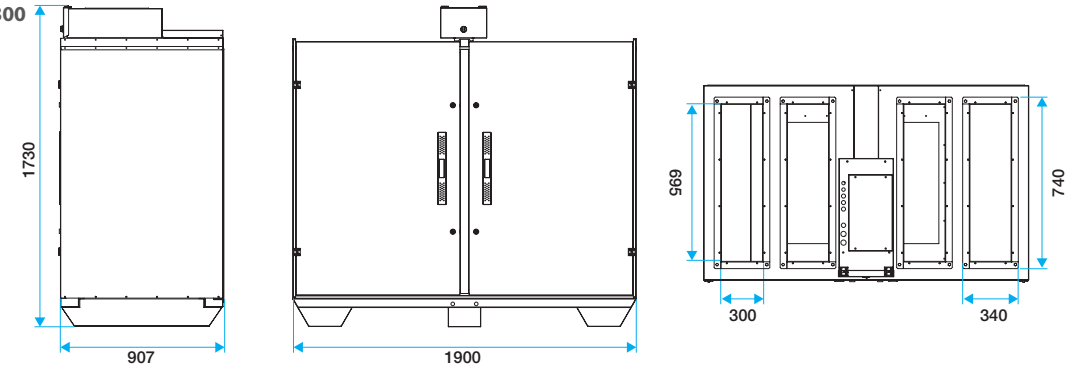

Приточно-вытяжной вертикальный вентагрегат с рекуперацией тепла EVEREST XV/ VEX 500. Характеристики

Аэродинамические характеристики

- График аэродинамических характеристик, установленных в соответствии с нормой NF EN ISO 5801.
- P () = статическое давление.
- P (W) = потребляемая мощность.

VEX610 (XV600)

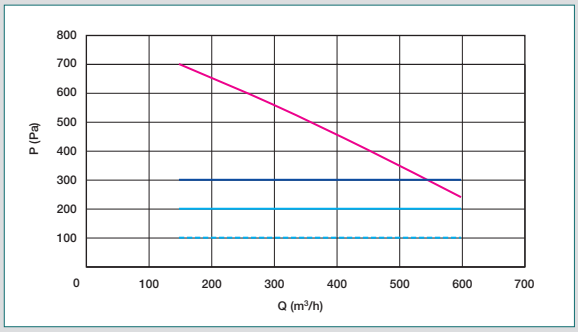

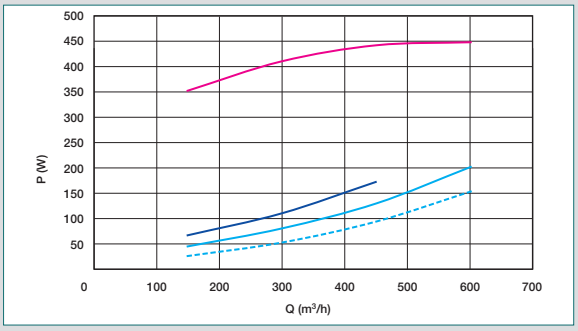

VEX620 (XV1200)

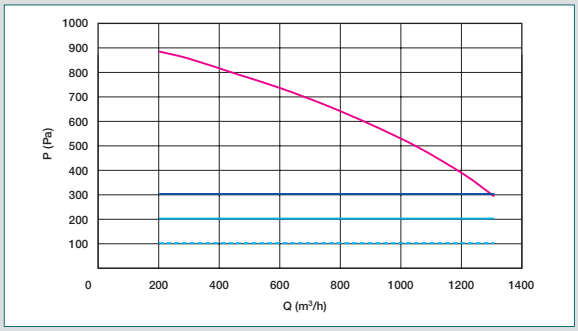

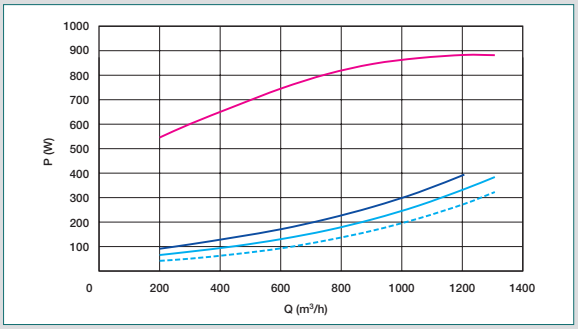

VEX630 (XV1600)

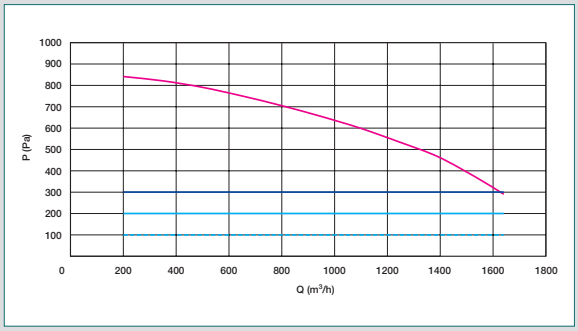

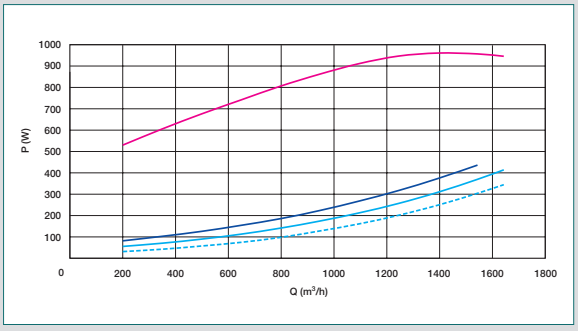

VEX640 (XV2300)

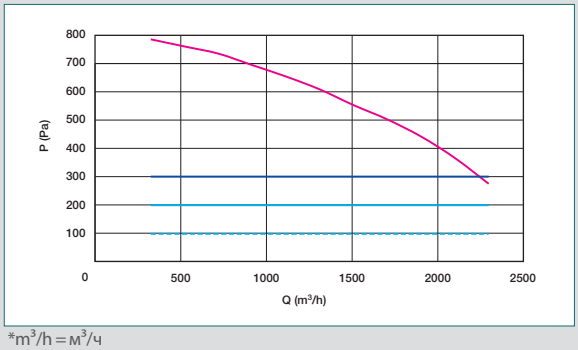

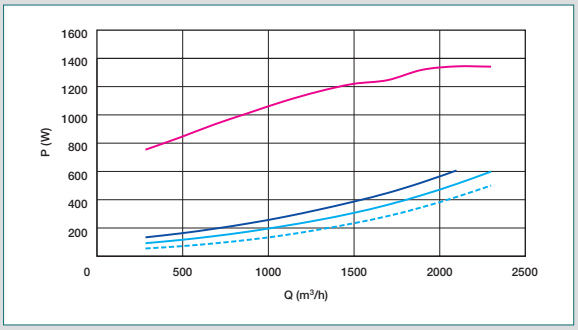

*$m^3/h = м^3/ч$
P (Pa) = давление (Па)
P (W) = мощность (Вт)

УСТРОЙСТВА РЕГУЛИРОВАНИЯ РАСХОДА ВОЗДУХА

Регуляторы расхода воздуха . . . . . с. 95
Вытяжные устройства . . . . . с. 104

✓ Благодаря уникальному устройству **MR MONO** и **MR MODULO** регулирование постоянного расхода воздуха осуществляется без подключения к электрической сети и не требует использования специальных инструментов.

✓ Бесшумная работа устройства **MR** и низкое энергопотребление засчёт постоянной автоматической регулировки расхода воздуха в зависимости от изменения давления в воздуховоде.

✓ Высокая энергоэффективность устройств **TDA** , которая достигается благодаря датчику присутствия, регулирующему расход воздуха в зависимости от заполняемости помещения (идеально подходят для конференц-залов и санузлов).

✓ Не требуют специального технического обслуживания.

MR MODULO

→ с. 96

MR Mono

ПРЕИМУЩЕСТВА

- Встраивается непосредственно в воздуховод.
- Изготовлен из пластика без содержания хлорных соединений.
- Бесшумная работа и обеспечение низкого энергопотребления.
- Не требует подключения к электросети.
- Не требует дополнительного технического обслуживания.
- Произведено во Франции.

Описание

- Корпус регулятора изготовлен из пожароустойчивого пластика без содержания хлорных соединений.
- Постоянный расход воздуха достигается благодаря встроенной силиконовой мембране, которая изменяет форму и, таким образом, корректирует площадь проходного сечения при изменении дифференциального давления.
- Использование двойного уплотнительного ободка из эластомера для достижения высокого уровня герметичности в системе.
- Точность расхода воздуха:
  +/- 5 м³/ч для номинального расхода ≤ 50 м³/ч,
  +/- 10 % для номинального расхода > 50 м³/ч.
- Диапазон рабочих температур: -10°C/ +60°C.
- Сертификат UL.

Сфера применения

- Регулировка расхода воздуха определенного значения вне зависимости от изменения давления.
- Установка в круглых воздуховодах систем механической вентиляции или кондиционирования (приточной или вытяжной).
- Диапазон дифференциального давления :
  - 50-250 Па для MR Mono для стандартного давления,
  - 150-650 Па для MR Mono для высокого давления. *

Установка

- Регулятор MR Mono встраивается в круглый воздуховод в непосредственной близости от оконечного воздухораспределительного устройства.
- Минимальное расстояние между регулятором и оконечным воздухораспределительным устройством для стабилизации расхода воздуха :
  - в вытяжных системах : 1 Ø,
  - в приточных системах : 3 Ø.
- Возможность горизонтального и вертикального монтажа.

Информация непосредственно на изделии..

- Направление воздушного потока
- Диаметр в мм и дюймах
- Диапазон дифференциального давления
- Код изделия (артикул)
- Техническая прослеживаемость
- Контроль качества
- Страна происхождения (Made in France)
- Логотип компании ALDES
- Шкала расхода воздуха в м³/ч (m³/h) и в фут³/мин (cfm)

Габаритные размеры (мм) - Вес

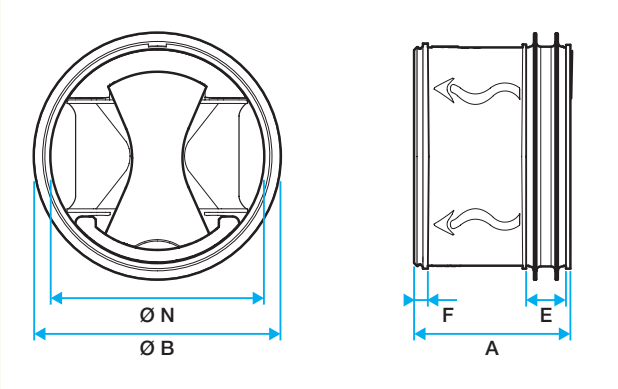

Ø, мм	Ø N, мм	Ø B, мм	A , мм	E , мм	F, мм
80	76	85	53	14	2
100	92	105	60	14	2
125 15 - 90 м³/ч	116	133	60	14	2
125 100 - 160 м³/ч	116	133	97	14	2
150	47	53	103	14	2
160	153	166	103	14	2
200	190	210	140	20	2
250	238	260	160	20	2

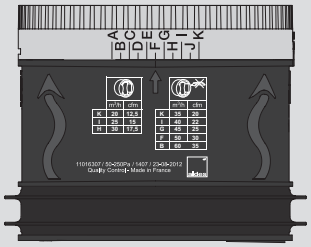

Для MR Modulo: корреляционная таблица в м³/ч и фут³/мин

Для MR Mono: значение расхода воздуха в м³/ч и фут³/мин

*Дополнительную информацию о MR Mono для высокого давления вы можете найти в каталоге ALDES «Регулятор постоянного расхода воздуха MR»

Регулятор постоянного расхода воздуха MR Modulo

ПРЕИМУЩЕСТВА

- Одна модель имеет несколько значений расхода воздуха (за исключением устройства диаметром 125 мм).
- Выбор необходимого расхода воздуха с помощью вращающегося пластикового кольца.
- Изготовлен из пластика без содержания хлорных соединений.
- Бесшумная работа и обеспечение низкого энергопотребления.
- Не требует подключения к электросети.
- Установка и регулировка устройства не требует специального оборудования.
- Произведено во Франции.

Описание

- Корпус регулятора изготовлен из пожароустойчивого пластика без содержания хлорных соединений.
- Постоянный расход воздуха достигается благодаря встроенной силиконовой мембране, которая изменяет форму и таким образом корректуирет площадь проходного сечения при изменении дифференциального давления (рис.1).
- Использование двойного уплотнительного ободка из эластомера для достижения высокого уровня герметичности в системе.
- Точность расхода воздуха:
  +/- 5 м^3/ч для номинального расхода ≤ 50 м^3/ч,
  +/- 10 % для номинального расхода > 50 м^3/ч.
- Диапазон рабочих температур: -10°C/ +60°C.
- Сертификат UL.*

Сфера применения

- Регулировка расхода воздуха определенного значения вне зависимости от изменения давления.
- Установка в круглых воздуховодах систем механической вентиляции или кондиционирования (приточной или вытяжной).
- Диапазон дифференциального давления : 50 - 250 Па.

Установка

- Калибровка требуемого расхода воздуха с помощью вращающегося кольца без использования специальных инструментов.
- Регулятор MR Modulo встраивается в круглый воздуховод в непосредственной близости от оконечного воздухораспределительного устройства.
- Минимальное расстояние между регулятором и оконечным воздухораспределительным устройством для стабилизации расхода воздуха :
  - в вытяжных системах : 1 Ø,
  - в приточных системах : 3 Ø.
- Возможность горизонтального и вертикального монтажа.

Модельный ряд

Наименование	Артикул
MR MODULO Ø 80 20-60 м^3 / 9-35,5CFM**	11016307
MR MODULO Ø 100/4IN 15-90 м^3 / 10-52,5CFM	11016308
MR MODULO Ø 125/5IN 15-85 м^3 / 10-50CFM	11016309
MR MODULO Ø 125/5IN 100-190 м^3 / 60-115CFM	11016310
MR MODULO Ø 150/6IN 100-240 м^3 / 60-140CFM	11016311
MR MODULO Ø 160/6IN 100-240 м^3 / 60-140CFM	11016312
MR MODULO Ø 200/8IN 225-400 м^3 / 132,5-235CF	11016313
MR MODULO Ø 250/10IN 300-650 м^3 / 175-385CFM	11016314

**CFM - Cubic feet per minute, кубический фут в минуту (фут^3/мин)

Габаритные размеры (мм) - Вес

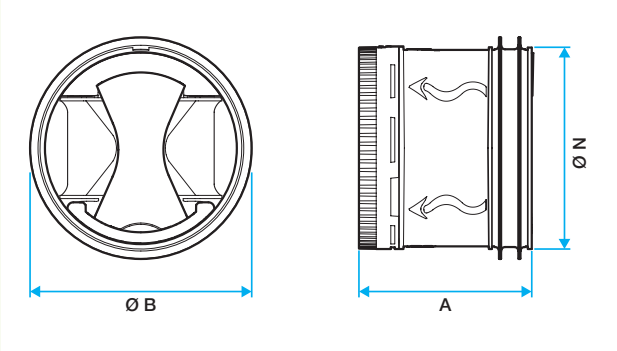

Ø, мм	Ø N, мм	Ø B, мм	A, мм	Расход воздуха (м^3/ч)
80	76	85	65	20-60
100	92	105	70	15-90
125 - 15-85 м^3/ч	116	133	70	15-85
125 - 100-190 м^3/ч	116	133	110	100-190
150	153	166	118	100-240
160	153	166	118	100-240
200	190	210	145	225-400
250	238	258	180	275-650

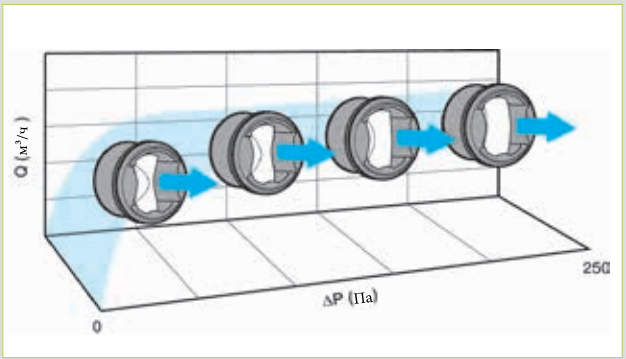

Рис. 1

* UL = Underwriters Laboratories (продукт был протестирован национально признанной испытательной лаборатории (NRTL) и соответствует требованиям общепринятых стандартов безопасности продукции).

Регулятор постоянного расхода воздуха MR Mono

Модельный ряд

Ø	Наименование	Артикул
80		
80	MR MONO Ø 80 - 15 м³/ч	11016226
80	MR MONO Ø 80 -20 м³/ч	11016227
80	MR MONO Ø 80 - 25 м³/ч	11016228
80	MR MONO Ø 80 - 30 м³/ч	11016229
80	MR MONO Ø 80 - 35 м³/ч	11016230
80	MR MONO Ø 80 - 40 м³/ч	11016231
80	MR MONO Ø 80 - 45 м³/ч	11016232
80	MR MONO Ø 80 - 50 м³/ч	11016233
80	MR MONO Ø 80 - 60 м³/ч	11016234
100		
100	MR MONO Ø 100 - 15 м³/ч	11016235
100	MR MONO Ø 100 - 20 м³/ч	11016236
100	MR MONO Ø 100 - 25 м³/ч	11016237
100	MR MONO Ø 100 - 30 м³/ч	11016238
100	MR MONO Ø 100 - 35 м³/ч	11016239
100	MR MONO Ø 100 - 40 м³/ч	11016240
100	MR MONO Ø 100 - 45 м³/ч	11016241
100	MR MONO Ø 100 - 50 м³/ч	11016242
100	MR MONO Ø 100 - 55 м³/ч	11016243
100	MR MONO Ø 100 - 60 м³/ч	11016244
100	MR MONO Ø 100-65 м³/ч	11016245
100	MR MONO Ø 100-70 м³/ч	11016246
100	MR MONO Ø 100-75 м³/ч	11016247
100	MR MONO Ø 100 - 80 м³/ч	11016248
100	MR MONO Ø 100 - 85 м³/ч	11016249

Ø	Наименование	Артикул
100	MR MONO Ø 100 - 90 м³/ч	11016250
125		
125	MR MONO Ø 125 - 15 м³/ч	11016251
125	MR MONO Ø 125 - 25 м³/ч	11016252
125	MR MONO Ø 125 - 30 м³/ч	11016253
125	MR MONO Ø 125 - 45 м³/ч	11016254
125	MR MONO Ø 125 - 50 m³/h	11016255
125	MR MONO Ø 125 - 60 м³/ч	11016256
125	MR MONO Ø 125 - 65 м³/ч	11016257
125	MR MONO Ø 125 - 70 м³/ч	11016258
125	MR ёMONO Ø 125 - 75 м³/ч	11016259
125	MR MONO Ø 125 - 80 м³/ч	11016260
125	MR MONO Ø 125 - 85 м³/ч	11016261
125	MR MONO Ø 125 - 90 м³/ч	11016262
125	MR MONO Ø 125 - 95 м³/ч	11016263
125	MR MONO Ø 125 - 100 м³/ч	11016264
125	MR MONO Ø 125 - 105 м³/ч	11016265
125	MR MONO Ø 125 - 110 м³/ч	11016266
125	MR MONO Ø 125 - 115 м³/ч	11016267
125	MR MONO Ø 125 - 120 м³/ч	11016268
125	MR MONO Ø 125 - 125 м³/ч	11016269
125	MR MONO Ø 125 - 130 м³/ч	11016270
125	MR MONO Ø 125 - 140 м³/ч	11016271
125	MR MONO Ø 125 - 150 м³/ч	11016272
125	MR MONO Ø 125 - 160 м³/ч	11016273

Ø	Наименование	Артикул
125	MR MONO Ø 125 - 190 м³/ч	11016274
150		
150	MR MONO Ø 150 - 110 м³/ч	11016275
150	MR MONO Ø 150 - 130 м³/ч	11016276
150	MR MONO Ø 150 - 150 м³/ч	11016277
150	MR MONO Ø 150 - 170 м³/ч	11016278
150	MR MONO Ø 150 - 210 м³/ч	11016279
150	MR MONO Ø 150 - 240 м³/ч	11016280
160		
160	MR MONO Ø 160 - 120 м³/ч	11016281
160	MR MONO Ø 160 - 130 м³/ч	11016282
160	MR MONO Ø 160 - 140 м³/ч	11016283
160	MR MONO Ø 160 - 150 м³/ч	11016284
160	MR MONO Ø 160 - 160 м³/ч	11016285
160	MR MONO Ø 160 - 170 м³/ч	11016286
160	MR MONO Ø 160 - 180 м³/ч	11016287
160	MR MONO Ø 160 - 190 м³/ч	11016288
160	MR MONO Ø 160 - 200 м³/ч	11016289
160	MR MONO Ø 160 - 210 м³/ч	11016290

Ø	Наименование	Артикул
160	MR MONO Ø 160 - 240 м³/ч	11016291
200		
200	MR MONO Ø 200 - 200 м³/ч	11016292
200	MR MONO Ø 200 - 225 м³/ч	11016293
200	MR MONO Ø 200 - 250 м³/ч	11016294
200	MR MONO Ø 200 - 275 м³/ч	11016295
200	MR MONO Ø 200 - 300 м³/ч	11016296
200	MR MONO Ø 200 - 325 м³/ч	11016297
200	MR MONO Ø 200 - 350 м³/ч	11016298
200	MR MONO Ø 200 - 400 м³/ч	11016299
250		
250	MR MONO Ø 250 - 300 м³/ч	11016300
250	MR MONO Ø 300 - 350 м³/ч	11016301
250	MR MONO Ø 350 - 400 м³/ч	11016302
250	MR MONO Ø 250 - 450 м³/ч	11016303
250	MR MONO Ø 250 - 500 м³/ч	11016304
250	MR MONO Ø 250 - 550 м³/ч	11016305
250	MR MONO Ø 250 - 650 м³/ч	11016306

Регуляторы постоянного расхода воздуха MR Modulo и MR Mono

Аэродинамические характеристики

Приведенные ниже кривые линии показывают изменение расхода воздуха для каждого регулятора MR Modulo в соответствии с изменениями давления.
В стандартной комплектации регуляторы MR Modulo покрывают диапазон дифференциального давления от 50 до 250 Па.
Для работы в диапазоне дифференциального давления от 150 до 650 Па производятся регуляторы постоянного расхода воздуха серии MR Mono.

Ø 80 мм*

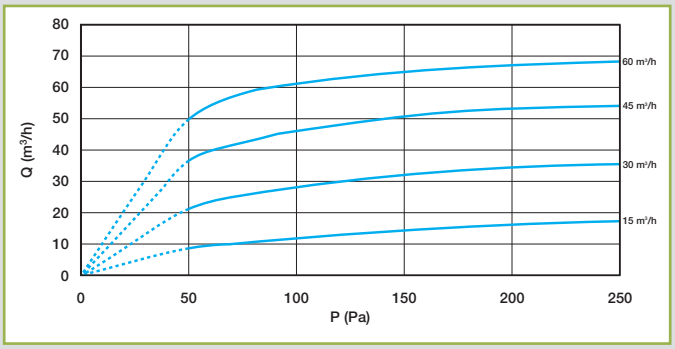

Ø 100 мм

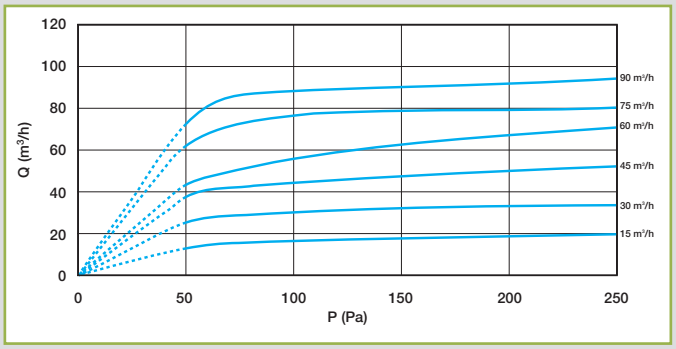

Ø 125 мм (15 - 95 м³/ч)

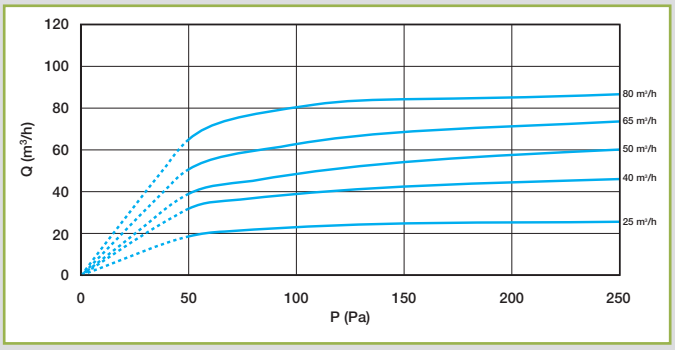

Ø 125 мм (100 - 190 м³/ч)

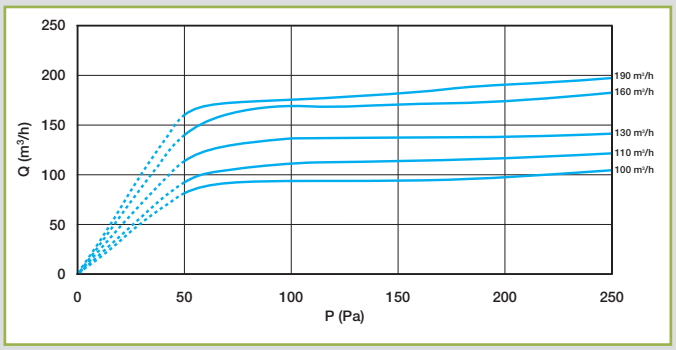

Ø 150 мм

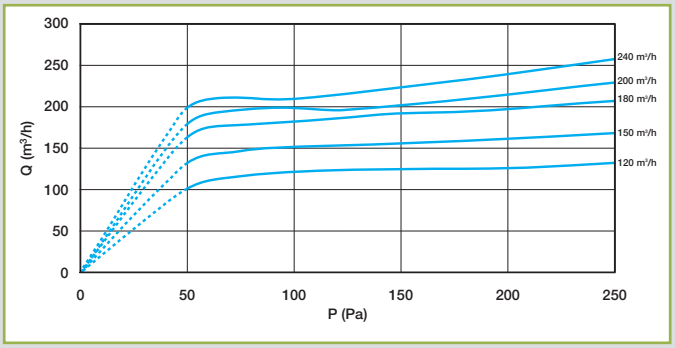

Ø 160 мм

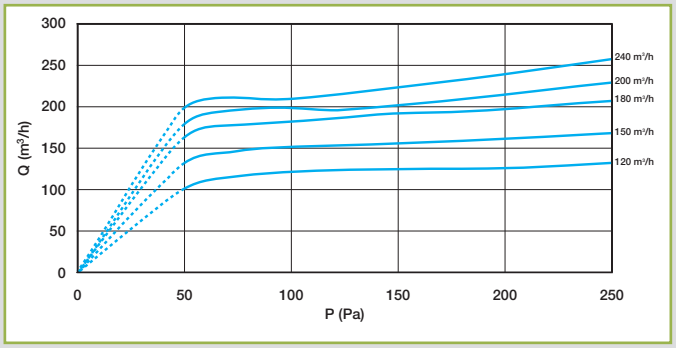

Ø 200 мм

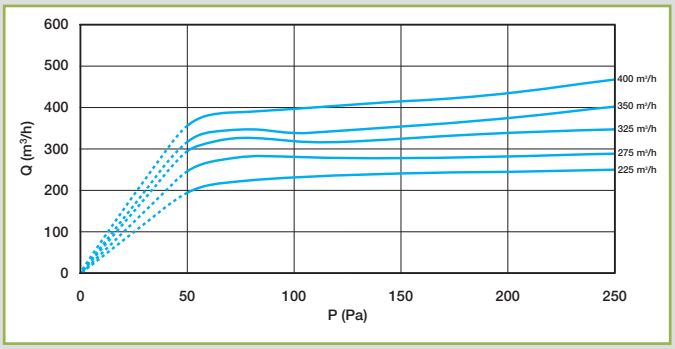

Ø 250 мм

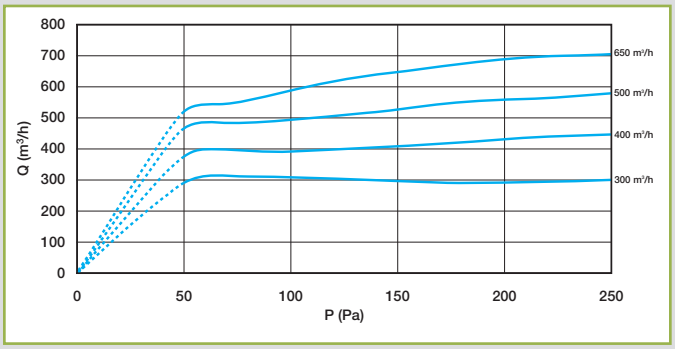

*m³/h = м³/ч, Pa = Па

Моторизированный регулятор расхода воздуха RMA Ø 125 мм

Устройство регулирования постоянного расхода воздуха RMA функционирует в зависимости от поступаемого электрического сигнала.
При наличии электрического соединения активируется максимальный расход воздуха (пиковый режим), устанавливаемый на заводе.
При отсутствии электрического соединения автоматически устанавливается минимальный базовый расход воздуха благодаря встроенной силиконовой мембране MR Modulo (принцип действия устройства см. стр. 97).

Описание

- Корпус устройства изготовлени из пожароустойчивого пластика (стойкость к воздействию огня M1).
- Регулирующая силиконовая мембрана.
- Активация пикового режима с помощью электромагнитной катушки.
- Диапазон дифференциального давления: 50 - 250 Па.
- Точность расхода воздуха:
  - Q (среднее значение) = Q (номинальное значение) +/- 5 м³/ч для MR ≤ 50 м³/ч,
  - Q (среднее значение) = Q (номинальное значение) +/- 10 % для MR > 50 м³/ч.
- Возможность регулировки пикового расхода благодаря предварительной установке регулятора MR.

ВНИМАНИЕ :
- Устройства RMA с одной электромагнитной катушкой не должны использоваться в течение более 24 часов беспрерывно.
- Подключаются к выключателю с реле времени.
- Устройства RMA с двумя электромагнитными катушками могут использоваться 24 часа беспрерывно при условии, если каждая из катушек не подключена в течение 24 часов подряд.

Сфера применения

- Приточные и вытяжные системы вентиляции.
- Установка двух типов режима (базового и пикового).
- Электродистанционная система управления.
- Рабочие температуры : 0°C / +50°C.

Установка

- Устанавливается непосредственно между двумя круглыми воздуховодами.
- Направление потока воздуха указано на детали устройства.

Модельный ряд

- Возможность выбрать модель в зависимости от минимального базового расхода воздуха, устанавливаемого на заводе, а также типа и значения электрического напряжения.

Наименование	Артикул
RMA Ø 125 - 15 м³/ч 230 В	11016057
RMA Ø 125 - 20 м³/ч 230 В	11016474
RMA Ø 125 - 25 м³/ч 230 В	11016472
RMA Ø 125 - 30 м³/ч 230 В	11016471
RMA Ø 125 - 45 м³/ч 230 В	11016475
RMA Ø 125 - 50 м³/ч 230 В	11016470
RMA Ø 125 - 60 м³/ч 230 В	11016469
RMA Ø 125 - 75 м³/ч 230 В	11016468
RMA Ø 125 - 90 м³/ч 230 В	11016467
RMA Ø 125 - 15 м³/ч 12-24 В	11016058
RMA Ø 125 - 25 м³/ч 12-24 В	11016492
RMA Ø 125 - 30 м³/ч 12-24 В	11016491
RMA Ø 125 - 50 м³/ч 12-24 В	11016490
RMA Ø 125 - 60 м³/ч 12-24 В	11016489
RMA Ø 125 - 75 м³/ч 12-24 В	11016488
RMA Ø 125 - 90 м³/ч 12-24 В	11016487
RMA Ø 125 2 электромагнитные катушки 12-24 В	11016069
RMA Ø 125 2 электромагнитные катушки 230 В	11016070

Принадлежности

Наименование	Артикул
Стандартный переключатель (2 позиции)	11022030
Реле времени (с выдержкой 1 час)	11022008

Габаритные размеры (мм)

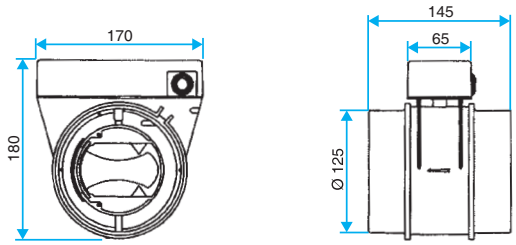

Электрические характеристики

Напряжение электропитания	Частота	Потребляемая мощность	Защита
Блок питания 230 В VAC	50-60 Гц	6 В	2 А
Блок питания AC/DC 12-24 В	50-60 Гц	3 В	2 А

Аэродинамические характеристики

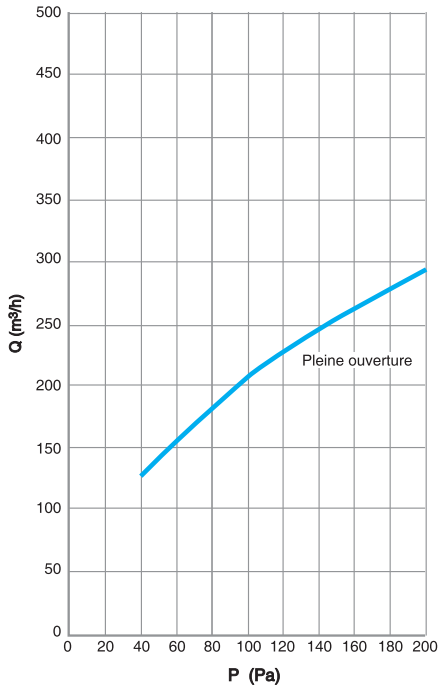

График аэродинамических характеристик, установленных в соответствии с нормой NF-X 10.231.

RMA Ø 200 мм

Устройство регулирования постоянного расхода воздуха RMA функционирует в зависимости от поступаемого электрического сигнала.
При наличии электрического соединения активируется максимальный расход воздуха (пиковый режим), устанавливаемый на заводе.
При отсутствии электрического соединения автоматически устанавливается минимальный базовый расход воздуха благодаря встроенной силиконовой мембране MR Modulo (принцип действия устройства см. стр. 97).

Описание

• Доступные базовые расходы при заказе устройства:
- 15 - 25 - 30 - 50 - 60 - 75 - 90 - 100 или 130 м³/ч с подмножеством значений расхода воздуха, диаметр Ø 125 мм.
- 160 - 170 - 190 - 210 или 240 м³/ч с подмножеством значений расхода воздуха, диаметр Ø 150 мм.

• Точность расхода воздуха для диапазона дифференциального давления 50 - 250 Па :
- Q (среднее значение) = Q (номинальное значение)+/- 5 м³/ч для MR ≤ 50 м³/ч,
- Q (среднее значение) = Q (номинальное значение) +/- 10 % для MR > 50 м³/ч.

• Возможность регулировки пикового расхода благодаря предварительной установке регулятора MR.

ВНИМАНИЕ:

• Устройства RMA с одной электромагнитной катушкой не должны использоваться в течение более 24 часов беспрерывно.
• Подключаются к выключателю с реле времени.
• Приточные устройства RMA Soufflage*: RMA Ø 200 мм доставляются с 2 RCC для присоединения к воздуховоду диаметром Ø 150 мм или Ø 125 мм.
• Приточные устройства RMA с двумя электромагнитными катушками: RMA Ø 200 мм могут использоваться 24 часа беспрерывно при условии, если каждая из катушек не подключена в течение 24 часов подряд; доставляются с 2 RCC для присоединения к воздуховоду диаметром Ø 200 мм или Ø 150 мм или Ø 125 мм.

Принадлежности

Наименование	Артикул
Реле времени (с выдержкой 1 час)	11022008
Стандартный переключатель (2 позиции)	11022030

Модельный ряд

Наименование	Артикул
RMA Ø 200 - 12-24 В	11016059
RMA Ø 200 - 230 В	11016060
RMA Ø 200 + RCC для притока - 12-24 В	11016063
RMA Ø 200 + RCC для притока - 230 В	11016064
RMA Ø 200 + RCC (2 электрические катушки) - 12-24 В	11016067
RMA Ø 200 + RCC (2 электрические катушки) - 230 В	11016068

Габаритные размеры (мм)

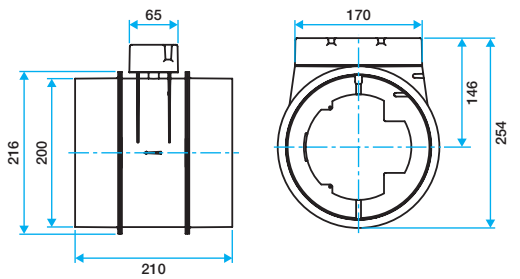

Электрические характеристики

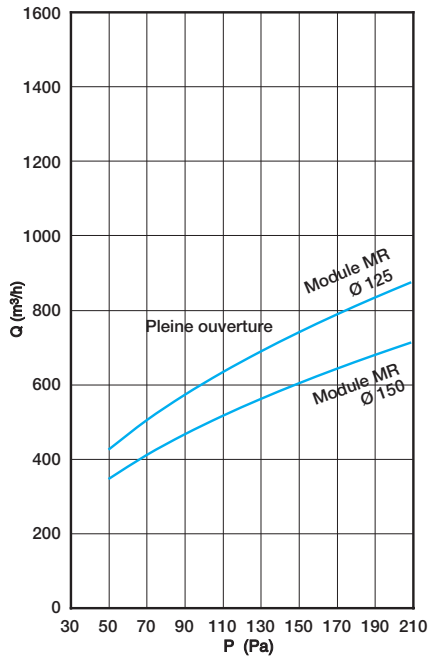

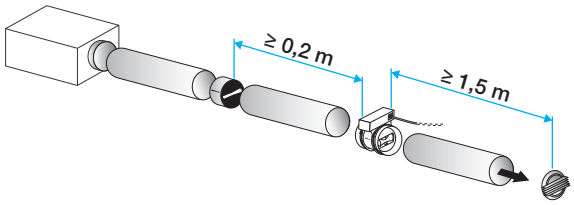

*Soufflage (фр.) - приток, раздача воздуха

RPM

Заслонка устройства открывается и закрывается в зависимости от наличия электрического соединения.
В случае отсутствия подсоединения к электричеству, заслонка находится в закрытом положении с нулевым расходом воздуха.
В открытом положении (при наличии электрического сигнала) автоматически устанавливается пиковый режим.

Описание

• Корпус устройства изготовлени из пожароустойчивого пластика M1(стойкость к воздействию огня M1).
• Открытие створки с помощью электрической катушки.

Сфера применения

• Изоляция части воздуховода с помощью механизированного регулятора.
• Рабочие температуры : 0° C / + 50° C.
• Устанавливается непосредственно между двумя круглыми воздуховодами.
• Направление потока воздуха указано на устройстве RPM.
• Диапазон дифференциального давления P < 200 Па.
• Устройства RPM не должны беспрерывно использоваться в течение более 24 часов..
• Подключаются к выключателю с реле времени типа 22008 (с выдержкой времени 1 час).

Модельный ряд

Наименование	Артикул
RPM Ø 200 - 230 В	11016061
RPM Ø 200 12-24 В	11016062
RPM Ø 125 - 230 В	11093017
RPM Ø 125 - 12-24 В	11093018
Принадлежности	
RCC F/M Ø200 / Ø160	11041935
Реле времени (с выдержкой 1 час)	11022008

Электрические характеристики

Напряжение питания	Частота питания	Потребляемая мощность	Защита
230 В AC	50-60 Гц	6 Вт	2 A
12 В AC DC	50-60 Гц	3 Вт	2 A

Клапан для регулирования расхода воздуха прямоугольного сечения. Серия CRGN

ПРЕИМУЩЕСТВА

- Герметичность клапана класса B в соответствии с нормой EN 1751.
- Доступны модели класса C (по запросу).
- Сделано во Франции.

Описание

- Клапан для регулирования расхода воздуха прямоугольного сечения из оцинкованной стали.
- Длина створки = 100 мм, длина несущей рамы = 130 мм.
- Приведение в рабочее состояние с помощью поворотного механизма (зубчатого колеса), расположенного вне потока воздуха (смещение в обратную сторону).
- Доставляется с базовыми настройками оси с индикатором положения и закрепительным винтом.

Сфера применения

- Регулировка расхода воздуха / давления в системах вентиляции и кондиционирования воздуха.
- Диапазон рабочих температур : - 20° C / + 80° C.
- Допустимая скорость до 10 м/с.

Модельный ряд

L	H	Артикул
200	200	11055200
300	200	11055201
500	300	11055202
200 - 1200	200 - 1200	11055203

- Стандартный модельный ряд.
- Дополнительный модельный ряд: все размеры L x H = 200 x 200 до 1200 x 1200 мм с шагом 50 мм.

Модельный ряд с допустимыми опциями

11055203				
H	Ширина L			
	300	600	900	1200
300	190	232	275	318
600	242	306	371	435
900	333	428	524	620
1200	453	590	726	863

Габаритные размеры (мм)

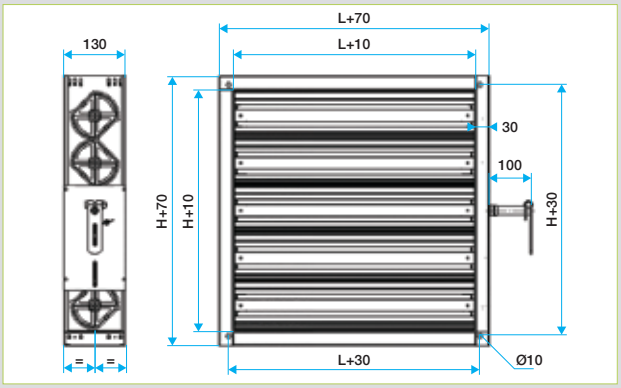

Запорный (изолирующий) воздушный клапан прямоугольного сечения. Серия CRGE 100

ПРЕИМУЩЕСТВА

- Герметичность клапана класса B в соответствии с нормой EN 1751.
- Доступны модели класса C (по запросу).
- Сделано во Франции.

Описание

- Клапан прямоугольного сечения из оцинкованной стали.
- Усиленная герметичность корпуса благодаря уплотнительному соединению на створках и на несущей раме: уровень герметичности соответствует классу 3 стандарта EN 1751 до 1500 Па.
- Ширина створки = 100 мм; ширина несущей рамы = 130 мм.
- Приведение в рабочее состояние с помощью поворотного механизма - ручного маховика (зубчатого колеса), расположенного вне потока воздуха (смещение в обратную сторону).

Сфера применения

- Изоляция части воздуховода прямоугольного или круглого сечения (диаметром Ø > 630 мм, с патрубком-адаптером) в системах вентиляции и кондиционирования воздуха.
- Диапазон рабочих температур : - 20°C / + 80°C.
- Допустимая скорость до 10 м/с.

Модельный ряд

L	H	Артикул
200	200	11055540
300	300	11055551
400	400	11055562

Модельный ряд с допустимыми опциями

11055660					
H	Ширина L				
	300	500	700	900	1200
300	301	332	363	394	440
600	439	486	532	579	649
900	578	640	702	764	857
1200	716	794	871	949	1066

Габаритные размеры (мм)

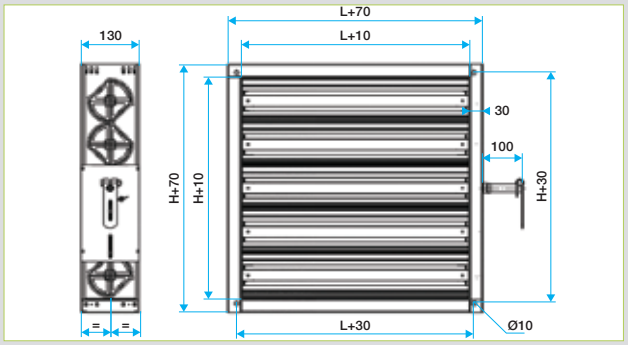

	M (мм)	e (мм)
CRGE 100	96	130

Вытяжное устройство с датчиком присутствия TDA

ПРЕИМУЩЕСТВА

- Автоматическая регулировка расхода воздуха в зависимости от наличия людей в помещении (с помощью датчика присутствия).
- Энергоэффективность.
- Простота установки.
- Возможность подключения реле времени для одновременного включения освещения и вентиляции.
- Сделано во Франции.

Описание

- Одно устройство TDA для электрической сети.
- Автоматическая регулировка расхода воздуха в зависимости от наличия людей в помещении.
- Система автоматического регулирования: обновление воздуха в зависимости от присутствия людей в помещении.
- Возможность подключения реле времени, с помощью которого можно использовать датчик присутствия для одновременного включения освещения и вентиляции.
- Декоративная решётка с фиксированным расходом воздуха (приточный оконечный элемент вентиляции, предназначенный для эстетической гармонии).
- Вытяжной оконечный элемент с датчиком присутствия.
- Сокращенный расход воздуха : 7,5 м³/ч при давлении 100 Па.
- Базовый расход воздуха : 25, 50, 75 или 90м³/ч при давлении 100 Па.
- Батарея типа 6LR61 прилагается в комплекте.

Сфера применения

- Система регулируемой вентиляции общественных зданий и объектов.
- Применение для нескольких зон.
- Датчик присутствия.

Модельный ряд

Наименование	Артикул
TDA (электропитание от батареи)	11017105
TDA (электропитание от платы питания 12 В)	11017106
TDA (декоративная решётка с фиксированным расходом воздуха)	11017107
TDA (электропитание от платы питания 12 В + подключение к реле времени)	11017126

Габаритные размеры (мм)

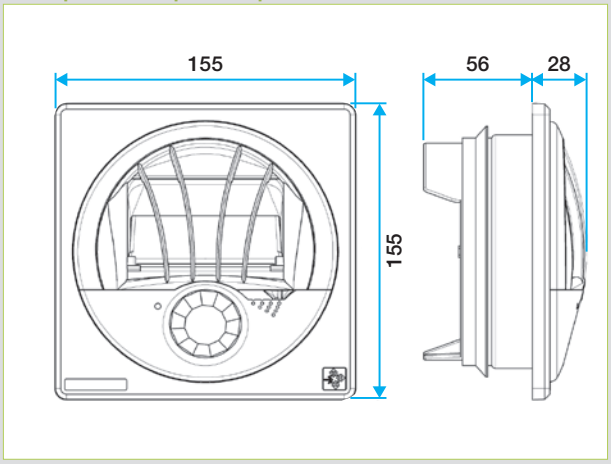

Технические характеристики

Диаметр патрубка	Патрубок диаметром Ø 125 мм с присоединением
Электрическое питание	Батарея 9 В Alcaline (типа 6LR61) или плата питания (12 В)
Тип датчика	Линза Френеля, встроенная в оконечный элемент устройства
Диапазон дифференциального давления	100-160 Па
Вес	270 г

Установка

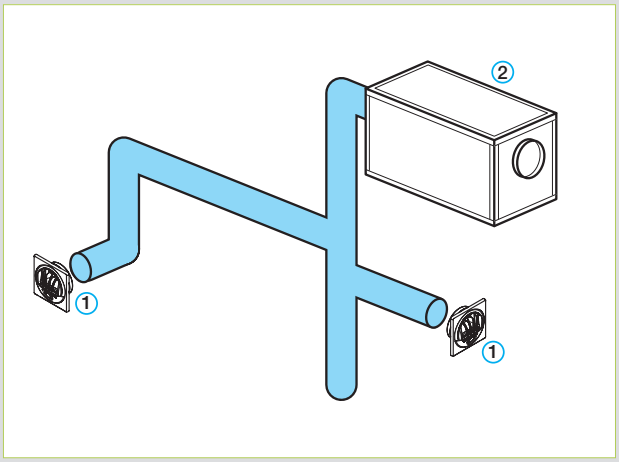

1 - устройство TDA
2 - вентиляционный агрегат

Вытяжное устройство BAP'SI Twin

Bap'SI Twin

Приточное устройство
Bap'SI Twin soufflage + MR

ПРЕИМУЩЕСТВА

- Покрывает диапазон расходов воздуха от 15 до 150 м³/ч.
- Стильный дизайн.
- Простое обслуживание.
- Модель Modulo : экономия места на складе.
- Модель Soufflage для притока воздуха (использовать вместе с устройством MR).
- Регулирование расхода воздуха без подключения к электропитанию.

Описание

- Вытяжное авторегулируемое устройство с базовым расходом воздуха
- Стильный дизайн, не требует использовагия специальной решётки.
- Модельный ряд покрывает диапазон расходов воздуха от 15 до 150 м³/ч.
- Состоит из 3 частей : корпус, заслонка-регулятор, съёмная лицевая панель.
- Модели и принадлежности, позволяющие удовлетворить необходимые требования установки устройства.
- Простое обслуживание : съёмная лицевая панель легко и быстро снимается и одевается обратно.
- Модельный ряд Modulo : одно устройство для нескольких расходов воздуха.
- Покрываемый диапазон давления : 50-160 Па.
- Точность расхода воздуха : (-0; +30%).
- Bap'SI Twin Soufflage : приточное устройство без регулятора, дополняется регулятором MR (приобретается отдельно).

Сфера применения

- Системы авторегулируемой механической вентиляции и кондиционирования.
- Многоэтажные жилые здания и объекты, общественные здания и объекты.
- Новые и реконструируемые здания и объекты.

Габаритные размеры (мм)

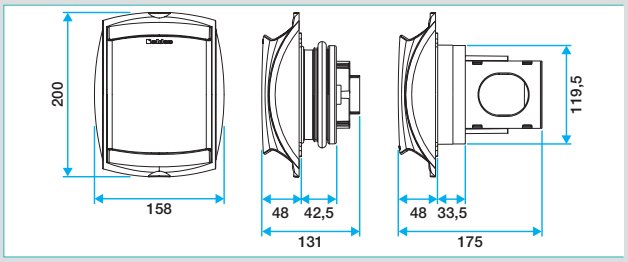

Аэродинамические характеристики

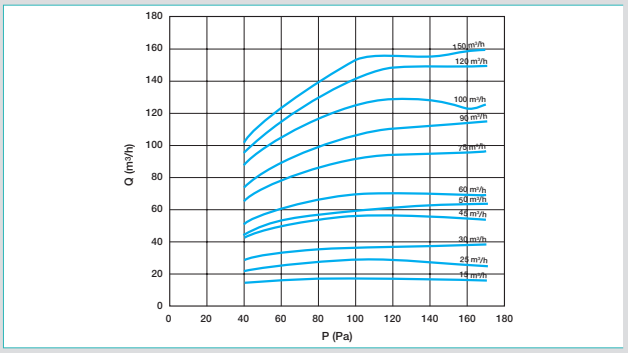

Крепление	Наименование	Расходы воздуха (заводские настройки)	Другие возможные расходы	Артикул
Стандартные модели и модели Modulo				
Ø 125	Bap'SI twin 15	15	-	11019185
Ø 125	Bap'SI twin 30	30	-	11019186
Ø 125	Bap'SI twin 45	45	-	11019187
Ø 125	Bap'SI twin 60 modulo	60	75 и 90*	11019188
Ø 125	Bap'SI twin 75	75	-	11019189
Ø 125	Bap'SI twin 90	90	-	11019190
Ø 125	Bap'SI twin 100 modulo	100	120 и 150*	11019191
Ø 125	Bap'SI twin 120	120	-	11019192
Ø 125	Bap'SI twin 150	150	-	11019193
Bap'si Twin Soufflage				
Без патрубка	Bap'SI twin soufflage	-	-	11019200
Без патрубка	Bap'SI twin 15	15	-	11019194
Без патрубка	Bap'SI twin 30	30	-	11019195
Без патрубка	Bap'SI twin 45	45	-	11019196
Без патрубка	Bap'SI twin 60 modulo	60	-	11019197
Без патрубка	Bap'SI twin 75	75	-	11019198
Без патрубка	Bap'SI twin 90	90	-	11019199

* Простая калибровка на стройплощадке : расположение элементов согласно инструкции (прилагается к изделию).

Принадлежности BAP'SI Twin

Патрубок-адаптер

Пластина с шурупным креплением

ПРЕИМУЩЕСТВА

- Обеспечивают крепление вытяжных устройств в разных конфигурациях как для новых, так и для реконструируемых зданий и объектов.
- Герметичное крепление.

Описание

Патрубки-адаптеры

Ø 125 мм и Ø 116 мм (с уплотнителем Roll-In), Ø 100 мм (с уплотнителем из пенополиэтилена):

- Присоединяются к вытяжным устройствам Bap'SI Twin без патрубка для соединения с воздуховодом соответствующего диаметра (Ø 125, Ø 116, Ø 100 мм).

Уплотнительная прокладка

- Обеспечивает герметичное соединение с установкой вытяжного устройства непосредственно на стене/потолке. Прокладка устанавливается на тыльной стороне устройства.

Пластина для крепления

- Обеспечивает крепление вытяжного устройства Bap'SI Twin без патрубка с деформированной манжетой, вентиляционным каналом или воздуховодом другого диаметра.

2 типа крепления:

- с шурупным креплением (для Bap'SI, Bap'SI Twin).
- с крепёжными лапками (для Bap'SI).

Крышка-пластина

- Используется на месте удалённого вытяжного устройства Bap'SI Twin в эстетических целях.

Акустическое кольцо

- Устанавливается в воздуховоде диаметром Ø 125 мм за вытяжным устройством. Поволяет улучшить уровень звукоизоляции между помещениями. Рекомендуется для установки на кухне, выходящей в гостиную.

Модельный ряд

Наименование	Артикул
Патрубок-адаптер Ø 125 мм	11019023
Патрубок-адаптер Ø 116 мм	11019024
Патрубок-адаптер Ø 100 мм	11019025
Пластина-адаптер 125/150	11018056
Пластина с крепёжными лапками	11019050
Пластина с шурупным креплением	11019054
Крышка-пластина180 x 280 мм	11034108
Уплотнительная прокладка (5 штук)	11019049
Акустическое кольцо	11019429
Хомут для крепления на потолке	11015001

Габаритные размеры (мм)

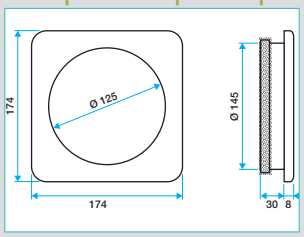

Пластина для крепления

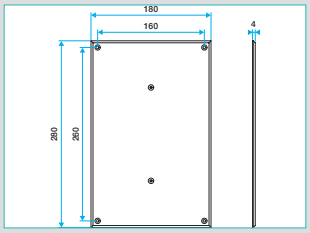

Крышка-пластина

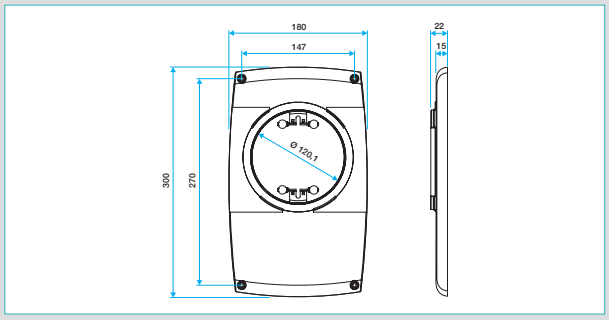

Пластина-адаптер 150/125

Акустическое кольцо
11019429

Патрубок-адаптер Ø 116
11019024

Патрубок-адаптер Ø 100
11019025

Крышка-пластина
11034108

Уплотнительная прокладка
11019049

Пластина с шурупным креплением
11019054

Для заметок.....

ПРОТИВОПОЖАРНОЕ ОБОРУДОВАНИЕ

Противопожарные нормально открытые клапаны . . . . . с. 111

Обеспечение пожарной безопасности при строительстве различных типов общественных и жилых зданий является первостепенной задачей проектировщиков. Чтобы облегчить эту задачу, компания ALDES разработала линейку противопожарных клапанов ISONE, отвечающую всем требованиям как европейских стандартов, так и российских СНиПов.

✓ Противопожарные нормально открытые клапаны **ISONE** обеспечивают максимальную защиту и безопасность жилых и общественных объектов благодаря высокой степени герметичности и огнестойкости используемых материалов.

✓ Клапаны **ISONE** оответствуют требованиям европейских противопожарных стандартов и российских СНиПов (сертификаты ЕС, Франции и РФ).

✓ Простота и универсальность установки клапанов **ISONE** позволяет адаптировать данные устройства к любым системам основной вентиляции и кондиционирования.

ISONE FDP

→ с.112

Противопожарные клапаны ISONE для круглых и прямоугольных каналов с приводом с возвратной пружиной BF/BLF

Обеспечение пожарной безопасности при строительстве различных типов общественных и жилых зданий является первостепенной задачей проектировщиков. Чтобы облегчить эту задачу, компания ALDES разработала линейку противопожарных клапанов ISONE, отвечающую всем требованиям как европейских, так и российских СНиПов.

Противопожарные клапаны ISONE для круглых и прямоугольных каналов соответствуют противопожарным нормально открытым клапанам (НО), устанавливаемым в системах основной вентиляции согласно федеральному закону Российской Федерации от 22 июля 2008 г. № 123-ФЗ «Технический регламент о требованиях пожарной безопасности» (с учётом изменений, внесённых Федеральным законом Российской Федерации от 10 июля 2012 года № 117-ФЗ) и своду правил СП 7.13130.2013 «Отопление, вентиляция и кондиционирование. Требования пожарной безопасности».

ПРЕИМУЩЕСТВА

- Высокая герметичность.
- Надёжность.
- Использование высококачественных огнестойких материалов.
- Сертифицированность ЕС (CE и NF-S-61937-5) и РФ (СП 7.13130.2013).
- Универсальность изделий и простота установки.
- Точность технических характеристик.

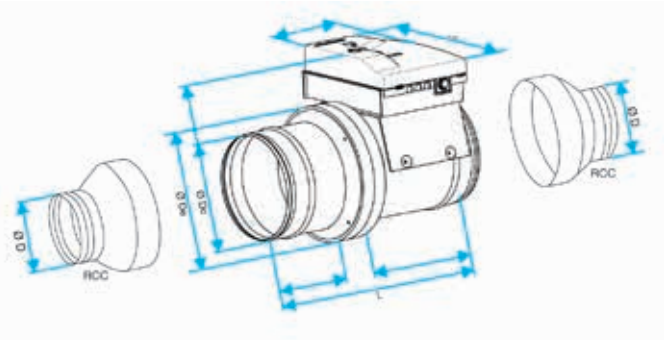

Противопожарный клапан круглого сечения ISONE

В нормальном положении заслонка НО клапанов открыта и удерживается в этом положении при подаче напряжения на привод Belimo. При возникновении пожара и прекращении подачи электропитания заслонка приводится в рабочее состояние: она закрывается, заполняя тем самым проём воздуховода и препятствуя распространению огня и продуктов горения по воздуховодам.

Тип исполнительного механизма: электромеханический привод с возвратной пружиной (Belimo).

Электромеханический привод Belimo

В соответствии с правилами пожарной безопасности в случае возникновения пожара необходимо, чтобы система вентиляции здания была выключена. Однако часто возникают случаи, когда данное условие не представляется выполнимым (например, если в здании никого нет или же огонь охватил большую часть помещения и выключение системы вентиляции невозможно).

В таких ситуациях вентилятор продолжает работать, и приточный воздух движется по воздуховоду, одновременно ускоряя распространение огня и дыма. Поэтому многие противопожарные клапаны, обладая низкой герметичностью, даже в закрытом состоянии допускают проницание дыма и продуктов горения из одного помещения в другое.

Высокогерметичные противопожарные клапаны ISONE благодаря инновационной технологии препятствуют распространению огня и обеспечивают максимальную безопасность в течение времени, определённом пределом огнестойкости клапанов, даже при условии работы вентиляционной системы во время пожара.

При проведении испытаний противопожарных НО клапанов ISONE всасывающий вентилятор создаёт отрицательное давление на заслонку клапана, которое должно быть не менее 500 Па. При этом условии исключается проницание дыма/ газа.

Обеспечение безопасности и защиты жизни человека - важнейший приоритет компании ALDES.

* В соответствии со стандартами РФ, отрицательный перепад давления (разряжение) на испытуемом образце в процессе теплового воздействия должен составлять (70 +/- 5) Па для противопожарных нормально открытых клапанов и клапанов двойного действия.

Противопожарные клапаны ISONE для приводом с возвратной

ВЫСОКАЯ ГЕРМЕТИЧНОСТЬ

Неоспоримым преимуществом клапанов ISONE является их высокий уровень герметичности, что достигается засчёт используемых материалов и особенностей конструкции клапанов.
По периметру поворотной лопатки клапанов ISONE расположен термоактивный уплотнитель, который расширяется под воздействием высоких температур и тем самым обеспечивает высокую герметичность клапана, закрытого при пожаре, и снижает до минимума любой риск проникновения огня.

УНИВЕРСАЛЬНОСТЬ ИЗДЕЛИЙ И ПРОСТОТА УСТАНОВКИ

Универсальность конструкции клапанов ISONE и широкий выбор исполнений адаптированы для различных типов общественных и жилых зданий:
- Возможность горизонтальной и вертикальной установки.
- Монтаж в воздуховодах круглого и прямоугольного сечения.
- Простая установка клапанов непосредственно в стенных/потолочных отверстиях или с помощью шурупов.
- Адаптированы к установке в проёмах как капитальных и несущих стен, так и лёгких гипсокартонных перегородках и потолках.
- Монтаж одиночных или нескольких скреплённых клапанов.
- Возможность установки клапанов в исполнении с низкой потерей давления (FdP) и с минимальными габаритными размерами (EM) в условия ограниченного пространства.

Противопожарные клапаны круглого

СЕРТИФИЦИРОВАННОСТЬ ЕС И РФ

Противопожарные НО клапаны ISONE сертифицированы на соответствие требованиям:
- Французского стандарта NF-S-61937-5.
- Европейского регламента CE.
- Федерального закона Российской Федерации от 22.06.08 г. №123-ФЗ «Технический регламент о требованиях пожарной безопасности».

Клапаны приводятся в действие с помощью электромеханического привода Belimo, где терморазмыкающее устройство является дублирующим, что соответствует части 2 ст. 138 данного федерального закона.*

* Часть 2 ст. 138 «Технического регламента о требованиях пожарной безопасности» запрещает применение в системах вентиляции и кондиционирования противопожарных нормально открытых клапанов с пружинным приводом и тепловым замком (плавкой вставкой), так как такой привод не может управляться дистанционно и тепловой замок в составе привода является основным термочувствительным элементом, а не дублирующим, как того требует регламент.

круглых и прямоугольных каналов с пружиной BF/BLF

НАДЁЖНОСТЬ

Европейские нормы и стандарты гарантируют более высокие требования к проводимым испытаниям в плане безопасности и эффективности противопожарного оборудования. Для получения объективных и точных данных проводятся два типа испытаний: в горизонтальном и вертикальном положении. Необходимость таких испытаний заключается в том, что в вертикальном положении сила тяжести и, соответственно, местное сопротивление будут существенно влиять на аэродинамические характеристики клапанов.

и прямоугольного сечения ISONE

ИСПОЛЬЗОВАНИЕ ВЫСОКОКАЧЕСТВЕННЫХ МАТЕРИАЛОВ

Компания ALDES тщательно подходит к выбору используемого материала: поворотная лопатка клапанов ISONE изготовлена из высококачественного огнестойкого материала, поставляемого европейскими лидерами по производству высокотехнологичных средств противопожарной защиты для конструкций и систем различных типов и назначения.
Такие материалы значительно улучшают качество противопожарных клапанов, увеличивая предел их огнестойкости и уменьшая теплопередачу с "горячей" на "холодную" часть корпуса, что позволяет добиться эффекта "теплоразрыва".
Класс огнестойкости материала: A1 ("негорючий") в соответствии с европейским стандартом EN 13-501-1.

ТОЧНОСТЬ ТЕХНИЧЕСКИХ ХАРАКТЕРИСТИК

Основным свойством противопожарных клапанов является предел огнестойкости. У противопожарных НО клапанов учитываются, как правило, только два вида предельных состояний, а именно:
- Потеря плотности (E)
- Потеря теплоизолирующей способности (I)

(что относится, в частности, к противопожарным клапанам ISONE), а также время в минутах достижения одного из этих состояний.
Однако в соответствии с европейскими стандартами для клапанов ISONE принимается во внимание также величина S, которая соответствует коэффиценту сопротивления дымогазопроницаемости ("smoke leakage"). Наличие дополнительной величины S свидетельствует о более высокой точности техникческих характеристик клапанов.

Противопожарные клапаны ISONE для круглых каналов с приводом с возвратной пружиной BF/BLF

FdP ("Faible Perte de Charge") исполнение с низкими потерями давления, в котором вылет заслонки больше (огнестойкий материал выходит за пределы корпуса клапана). Таким образом, площадь сечения клапана увеличивается, обеспечивая низкие потери давления.

EM ("Encombrement Minimum") исполнение с минимальными габаритными размерами для установки в условиях ограниченного пространства.

Описание

- Все противопожарные клапаны ISONE оснащены электромеханическим приводом Belimo BF/BLF с возвратной пружиной, благодаря которому поворотная заслонка переводится из исходного положения в рабочее при отключении электропитания, а также терморазмыкающим устройством, которое срабатывает при 72° C (BAE 72), и предохранительным контактом в закрытом (FC) или открытом (DC) положении.

Пределы огнестойкости

- EIS* 90 - 500 Па** для монтажа в бетонной стене толщиной 110 мм и в стене из газобетона толщиной 150 мм.
- EIS 90 - 500 Па для монтажа в бетонной стене толщиной 150 мм и в стене из газобетона толщиной 150 мм.

Модельный ряд с доступными опциями

- ISONE Ø FdP: исполнение с низкой потерей давления.

Наименование	Артикул
ISONEUROP-EIS-D100-FdP-M	11043460
ISONEUROP-EIS-D125-FdP-M	11043461
ISONEUROP-EIS-D160-FdP-M	11043462
ISONEUROP-EIS-D200-FdP-M	11043463
ISONEUROP-EIS-D250-FdP-M	11043464
ISONEUROP-EIS-D315-FdP-M	11043465

- ISONE Ø EM: исполнение с минимальными габаритными размерами в условиях ограниченного пространства.

Наименование	Артикул
ISONEUROP-EIS-D100-EM-M	11043470
ISONEUROP-EIS-D125-EM-M	11043471
ISONEUROP-EIS-D160-EM-M	11043472
ISONEUROP-EIS-D200-EM-M	11043473
ISONEUROP-EIS-D250-EM-M	11043474
ISONEUROP-EIS-D315-EM-M	11043475
ISONEUROP-D355 EM-M	11043476
ISONEUROP-D400 EM-M	11043477
ISONEUROP-D450 EM-M	11043478
ISONEUROP-D500 EM-M	11043479
ISONEUROP-RECT-D560 EM-M	11043480
ISONEUROP-RECT-D630 EM-M	11043481
ISONEUROP-RECT-D710 EM-M	11043482

Доступные опции

- Противопожарные клапаны ISONE могут быть оснащены приводом с напряжением питания 24 В или 230 В постоянного/переменного тока.

Габаритные размеры (мм) - Вес (кг)

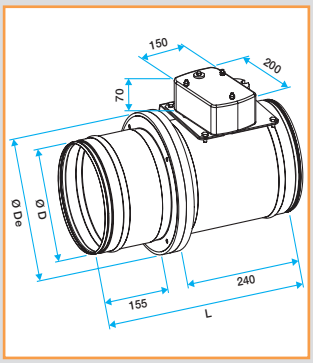

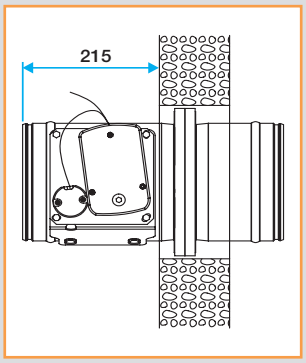

Технические характеристики

4 модели механиззма	BLF		BF	
	24 В	230 В	24 В	230 В
Номинальное напряжение	AC 24 В 50 / 60 Гц - DC 24 В	AC 230 В 50 / 60 Гц	AC 24 В 50 / 60 Гц - DC 24 В	AC 230 В 50 / 60 Гц
Потребление электроэнергии (сброс)	5 Вт	6 Вт	7 Вт	8 Вт
Постоянное потребление электроэнергии (без сброса)	2.5 Вт	3 Вт	2 Вт	3 Вт
Время сброса	40 - 75 с.	40 - 75 с.	140 с.	140 с.
Размеры кабеля	1 м	1 м	1 м	1 м
- привода	2 x 0.75 мм²	2 x 0.75 мм²	2 x 0.75 мм²	2 x 0.75 мм²
- FC/DC контактов	6 x 0.75 мм²	6 x 0.75 мм²	6 x 0.75 мм²	6 x 0.75 мм²
Вес	1.6 кг	1.7 кг	2.8 кг	3.1 кг

Степень защиты: IP 54.

Рабочие температуры: -40° to +50° C.

Электрические соединения

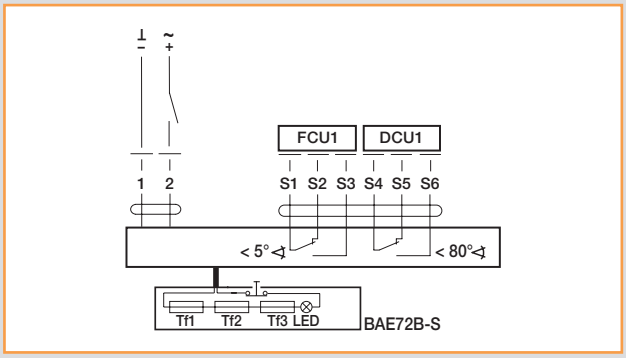

* E = потеря плотности, I = потеря теплоизолирующей способности, S = коэффицент сопротивления дымогазопроницаемости.

**Противопожарные клапаны ISONE выдерживают давление потока нагретого воздуха, равное 500 Па, тем самым обеспечивая исключительную герметичность и безопасность даже при работающем вентиляторе.

Противопожарные клапаны ISONE для прямоугольных каналов с приводом с возвратной пружиной BF/BLF

Габаритные размеры (мм) - Вес (кг)

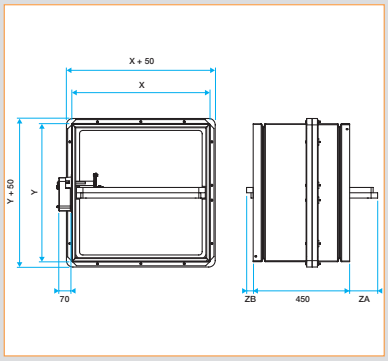

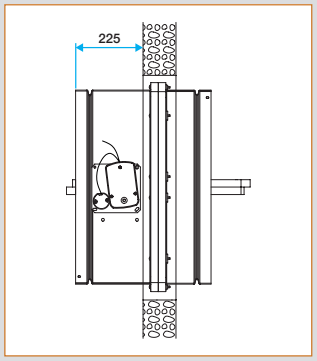

Модельный ряд с доступными опциями

Наименование	Артикул
ISONEUROP RECT EM PM-M	11043450
ISONEUROP RECT EM MM-M	11043451
ISONEUROP RECT FDP PM-M	11043452
ISONEUROP RECT FDP MM-M	11043453
ISONEUROP RECT EM GM-M	11043454
ISONEUROP RECT EM TGM-M	11043455

Модельный ряд

• Модели доступны в зависимости от размеров клапанов, обозначенных цветом.

Высота Y	Ширина X																										
	200	250	300	350	400	450	500	550	600	650	700	750	800	850	900	950	1000	1050	1100	1150	1200	1250	1300	1350	1400	1450	1500
200																											
250	11043450 ISONE EM																				Использовать сборку нескольких скреплённых клапанов						
300	11043452 ISONE FdP																										
350																											
400																											
450							11043451 ISONE EM - MM 11043453 ISONE FdP - MM																				
500																											
550																											
600																											
650																		11043454 ISONE EM - GM									
700																											
750																											
800																											
850																											
900																								Использовать сборку нескольких скреплённых клапанов			
950											11043455 ISONE EM - TGM																
1000																											
1050																											

EM = модель минимального размера, PM = модель маленького размера, MM = модель среднего размера, GM = модель большого размера, TGM = модель очень большого размера.

Противопожарные клапаны ISONE для круглых и прямоугольных каналов с приводом с возвратной пружиной BF/BLF

Установка в бетонной стене/плите

В стене из бетона 110 мм или газобетона 150 мм

Отверстие должно быть предусмотрено в соответствии с габаритными размерами. Уплотнение упрощено благодаря механизму, смещенному от огнеупорной стенки. Клапаны ISONE EM или FdP герметизируются стандартным раствором (в случае подпорной бетонной стенки уплотнение будет выполнено с раствором для газобетона).

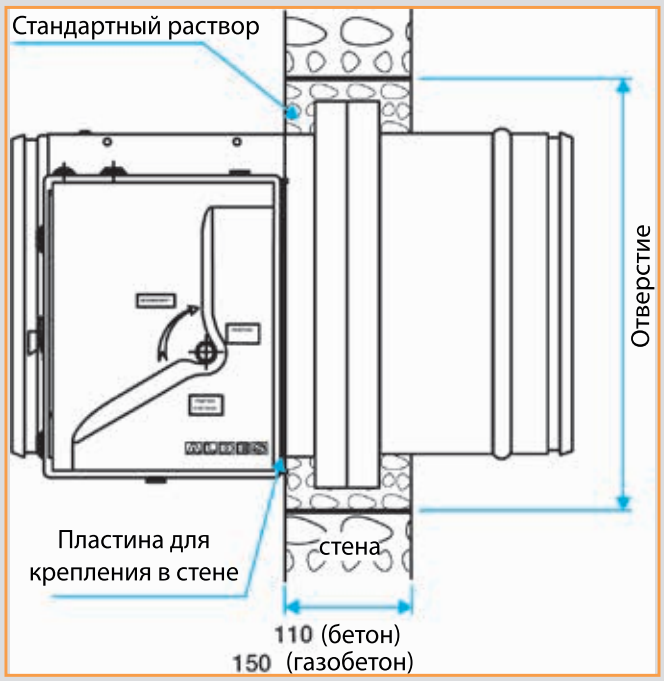

ISONE FdP

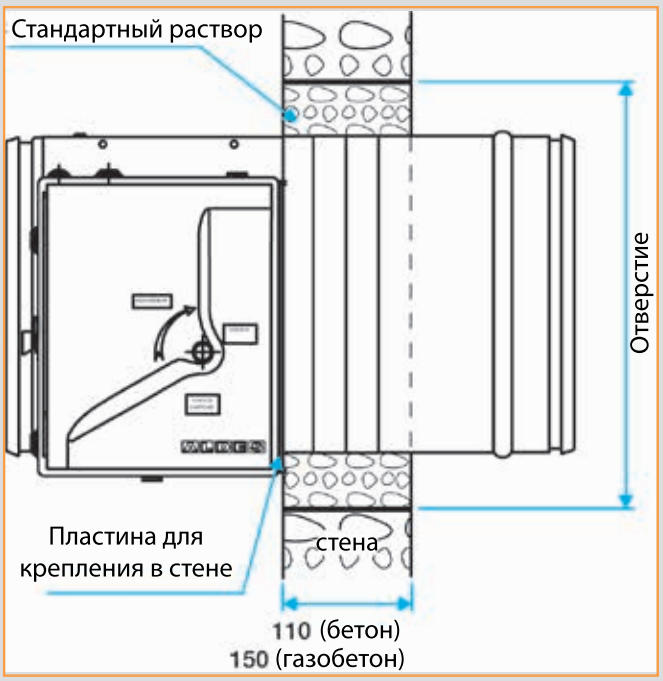

ISONE EM

В плите из бетона 150 мм или газобетона 150 мм

Монтаж в плиту выполняется простым уплотнением из традиционного раствора (или для газобетона) и не требует никаких дополнительных средств для крепления или подвески.
Заделка клапана выполняется вместе с его вставляемым к плите механизмом, на поверхности перекрытия вне зависимости от положения.

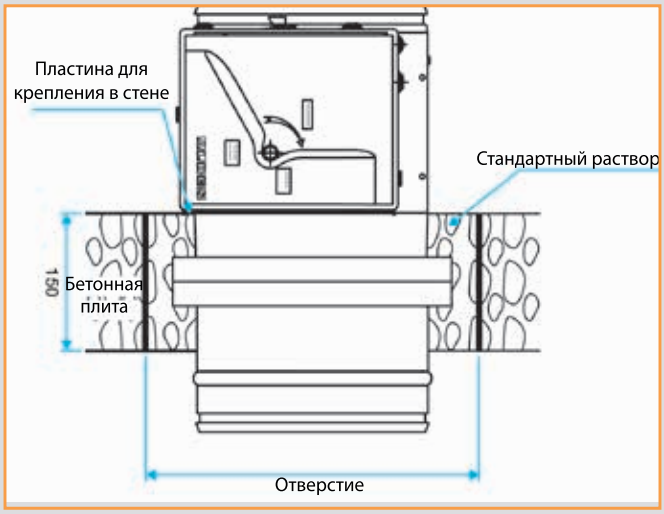

ISONE FdP

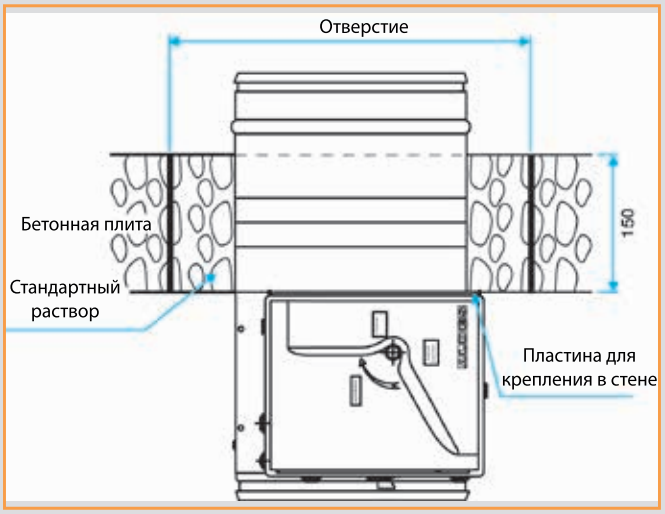

ISONE EM

Противопожарные клапаны ISONE для круглых и прямоугольных каналов с приводом с возвратной пружиной BF/BLF

Установка в лёгкой перегородке / в стене из гипсокартона

Монтаж клапана в лёгких перегородках и гипсокартнонных стенах осуществляется с помощью металлической рамы и креплением винтами.

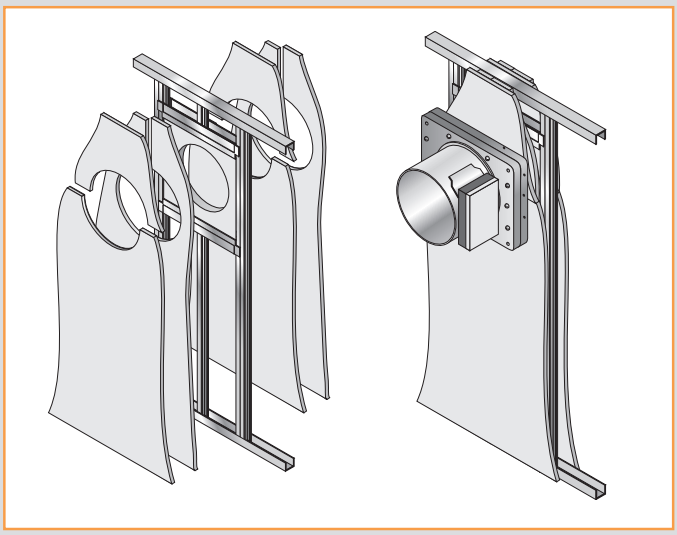

Противопожарный клапан ISONE круглого сечения

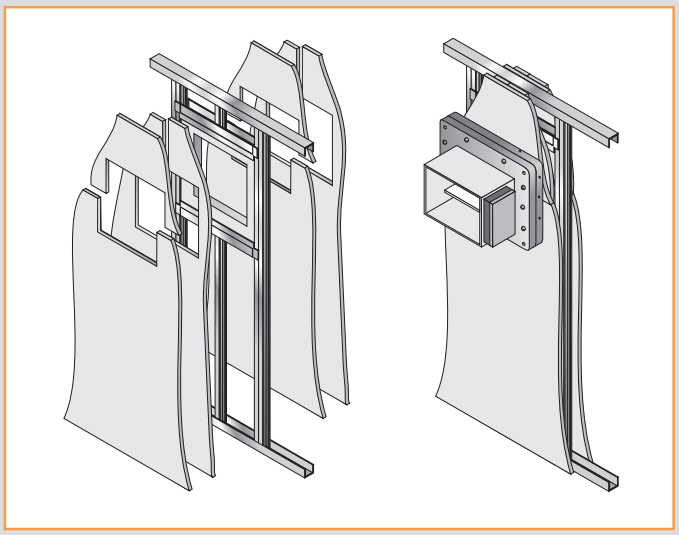

Противопожарный клапан ISONE квадратного сечения

Присоединение к воздуховоду

Присоединение к воздуховоду с помощью двух металлических фланцев. Два фланца оснащены стопорным кольцом для лёгкой установки охватывающего воздуховода. Клапан не должен испытывать никокой нагрузки воздуховода.
Комплект "герметичных соединений" доступен для всех клапанов ISONE и облегчает установку.
Крепление фланцев должно быть выполнено без механических напряжений и обеспечить идеальное соединение клапана с воздуховодом по прямой линии.

Расположение механизма

При монтаже в стену противопожарный клапан ISONE может быть установлен таким образом, что ось заслонки клапана будет располагаться горизонтально или вертикально; монтаж не зависит от направления воздушного потока.
Примечание. Необходимо обеспечить доступ к механизму после установки клапана. Для этой цели следует обеспечить смотровой люк.

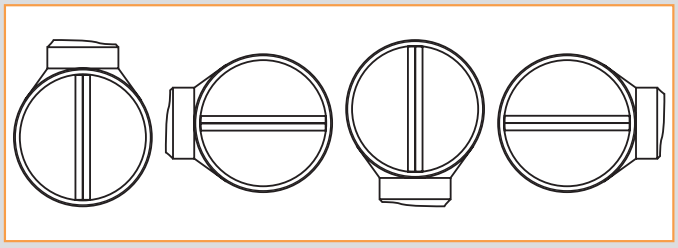

Противопожарный клапан ISONE круглого сечения

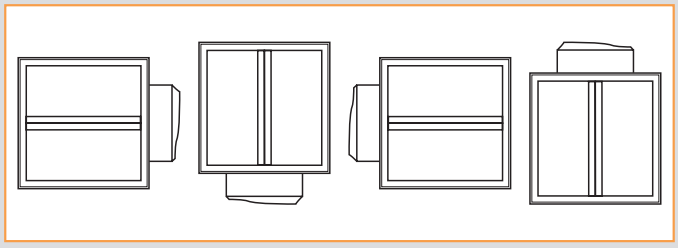

Противопожарный клапан ISONE квадратного сечения

Техническое обслуживание

- Принять меры предосторожности перед ремонтными работами вращающегося механизма, оснащённого шестернёй и рессорами.
- Все элементы должны быть снабжены ограниченным источником питания (безопасное низкое напряжение), заземление не необходимо. Рекомендуется работать отключив напряжение во избежание коротких замыканий, которые могу повредить устройство.
- Крышка, защищающая механизм, должна ставиться на место после каждого снятия.
- В зависимости от типа здания, предусматриваются периодические испытания (см. NF-S 61.933). Рекомендуется проводить такие испытания как минимум раз в год.

Для заметок.....

Для заметок

Для заметок.....

Для заметок

ALDES AERAULIQUE - 20, boulevard Joliot Curie - 69694 Vénissieux Cedex FRANCE ФРАНЦИЯ
Тел : +33 (0)4 78 77 15 15 - Факс : +33 (0)4 78 76 15 97 - www.aldes-international.com,
aldes_international@aldes.com
aldes.export@yandex.ru

Avec Ecofolio tous les papiers se recyclent.

Doc_Habitat_IDD_Rus_2 - RCS Lyon 956 506 828 - Aldes Ввиду постоянного совершенствования изделий, их дизайн и характеристики могут быть изменены без предварительного уведомления.